CAIS

“CREATIVITY IS
INTELLIGENCE
HAVING FUN”

Albert Einstein –

Our story

We are dedicated to making the best cantilever and sliding gate hardware. Since inception direction towards to the highest quality is our driving force. This can be seen with the dedication and passion of the workforce. This can be seen in the packaging. This can be seen in the care and attention to the smallest details. As it's this detail on hardware that can make all the difference in the lifespan of the product and the electric motors that power them.

Following extensive research and development **CAIS** is now in the enviable position of offering the highest quality product available for the gate market. We have worked with a renowned BRNO UNIVERSITY OF TECHNOLOGY - FACULTY OF MECHANICAL ENGINEERING, looking at the way the load is transferred throughout the wheels, bearings and carriages whilst under stress of a moving gate.

The results surpristed and inspired us to reinvent our product, to become more accurate and search intensively for a steel supplier that can match our ambitions.

We searched for galvanised steel that doesn't crack under rolling, we searched for steel of the correct tolerances and chemical composition.

We found all this and more with our German Supplier WUPPERMANN and created something very impressive. CAIS also invested heavily in what is the heart of our company, a brand new roll forming line.

With uniquely, 18 large precision formed rollers that allow minute differences to be made until the rolling is perfectly straight and accurate to our own exact standards.

CAIS

State Of The Art Roll Forming Line

Eighteen Roll Formers - The best in the industry to remove the inset “memory” of the metal.

Built in flying hole punch - Punches a hole in the rail exactly every 400 mm.

Slow rolling - This means no heat during the production keeping the material where it is rolled with no “relaxation” of the product after.

30 Years of Innovation

Since 1992, it is only after 30 years that the culmination of this experience has produced the best production line for cantilever hardware in the world. The Roll Forming line in action, its unique in its precision and accuracy.

Steel Stripe

Steel Stripe must only be the best, which is why world renowned **Wupperman** Steel is the only supplier capable of the exacting standards we require. Galvanised stripe of exacting standards means that you can bolt our product only after you've galvanised your gate. So even if your gate is slightly bent. The rail won't be.

WE MANUFACTURE
TO OUR STANDARDS
NOT ASSEMBLE
OTHERS

Engineering Excellence
Carriages

Carriages - Centre holes are milled not lasered. Only high strength certificated precision tool steel is used.

Wheels are riveted into position with just exactly the right amount of pressure. This gives our carriage a trademark smoothness once the load is applied.

Made in Czech Republic

The steel-making industry has a very long tradition in the Czech Republic and Czech steel products are well know the world over. Manufacturing methods affect the quality of steel products - this is why the raw materials and every single stage of the manufacturing process are carefully controlled, which is proof of the ability of Czech manufacturers to follow the latest trends and to use the latest technologies.

Exclusive Dealership Network

We will be continuously expanding our Exclusive Dealership Network to better meet the needs of World Wide markets. Currently our Exclusive Dealers are successfully covering the territory of Czech Republic - Slovakia - Canada - Portugal Poland - Serbia - United Kingdom - Denmark New Zealand - Israel - Spain - Finland - Moldavia Russia - Estonia - Latvia - Lithuania - Slovenia South Korea - Hungary - Iran - Italy - Belgium Ireland - France - The Netherlands - Luxembourg South Africa - Sweden - India - Usa - Latin America Macedonia - Croatia - Bosnia And Herzegovina Montenegro - North Romania - South Romania Bulgaria - Germany - Switzerland - Cyprus.

“THE IDEA IS NOT TO LIVE FOREVER, IT IS TO CREATE SOMETHING THAT WILL”

– Andy Warhol

WE NEVER STOP
INVESTING
WE NEVER STOP
IMPROVING
WE NEVER STOP
DOING SOMETHING NEW

BRNO UNIVERSITY OF TECHNOLOGY

CZECH R&D

Wuppermann

GERMAN STEEL

FANUC

JAPANESE ROBOTICS

AUTODESK

SOLIDWORKS

PRODUCT DEVELOPMENT PROCESS

ADEON

SolidVision

CA IS EA SY TE CH

WE NEVER APOLOGISE
FOR HAVING HIGH STANDARDS

TABLE OF CONTENTS

CAIS SETS 16

CAIS CANTILEVER S 44

CAIS CANTILEVER M 62

CAIS CANTILEVER L 80

CAIS SLIDING GATES 89

CAIS ACCESSORIES 109

CAIS SWING GATES 119

CAIS SLIDING DOORS 130

GB D F E P I DK NL N S FIN PL SK EE LT

CZ LV RO HR RUS SLO TR AR CHN MAL H IL BG KO SRB

CA IS EA SY SE TS

OLD WAYS
WON’T OPEN NEW DOORS

TABLE OF CONTENTS

EASY SETS

CAIS FOLLOW ME SET S 16

CAIS FOLLOW ME SET M 18

CAIS TWIN DRIVE E-BOX 20

CAIS CROSSTRACK S E-BOX 22

CAIS CROSSTRACK M E-BOX 24

CAIS CHEVRON E-BOX 26

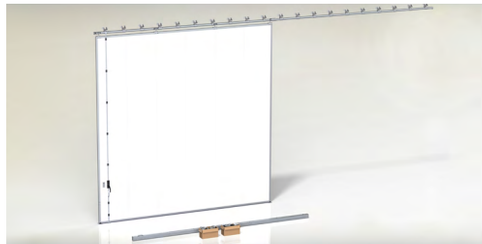

CAIS HANGAR SET 28

CAIS ALL IN ONE S E-BOX 30

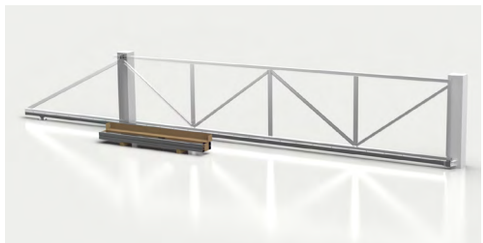

CAIS ALL IN ONE M E-BOX 32

CAIS X-TRACK E-BOX 34

PATENT NO 307791

CZECH REPUBLIC INDUSTRIAL PROPERTY OFFICE

CAIS

FOLLOW ME SET S 4.25

TRACKLESS TWINNED TELESCOPIC
CANTILEVER HARDWARE
SPACE-SAVING FEATURE

FOLLOW ME S **4.25**							CODE: 1710900
	mm; kg	mm; kg	mm; kg	mm; kg	mm; kg	mm; kg	mm; kg
A	2750	3000	3250	3500	3750	4000	4250
backspace	2722	2930	3138	3347	3555	3763	3972
max. weight gate	325 kg	325 kg	325 kg	325 kg	325 kg	325 kg	325 kg
B	817	900	983	1067	1150	1233	1317
C	1217	1300	1383	1467	1550	1633	1717
D	200	200	200	200	200	200	200
G	2228	2415	2603	2790	2978	3165	3353
H	2622	2830	3038	3247	3455	3663	3872
J	270	270	270	270	270	270	270
K	353	415	478	540	603	665	728
L	4067	4400	4733	5067	5400	5733	6067

FAST, DOUBLES SPEED OF OPENING

SPACE SAVING FEATURE - 36% OF TAILGATE SPACE

EASY ASSEMBLING

TWIN «C» TRACK CANTILEVER SYSTEM

3 AXIS — 2ND CANTILEVER LEAF ADJUSTABLE IN 3 AXIS

32.000 cyclus — 32.000 CYCLES PROVEN & TESTED

270 g/m² — HOT DIPPED GALVANIZED

+ 50°C TESTED & PROVEN

- 37°C TESTED & PROVEN

SLOTTED HOLE PUNCHED EVERY 400mm IN TRACK

GALVANIZED INTERNAL EDGES

«C» TRACK SERIAL NO. 100% COMPATIBILITY CARRIAGE TESTED

D — GERMAN STEEL

20 BOLTS 20 RIVET NUTS INCLUDED

SOUTABLE FOR SINGLE GUIDE POST

CARRIAGES CENTER HOLES MILLED NOT LASER CUT

MULTI RIVETED SECTIONS

JPN — JAPANESE ROBOTICS FANUC

R&D — UNIVERSITY OF TECHNOLOGY – BRNO

CZ — MADE IN CZECH REPUBLIC

Valid for gate frame 60x40

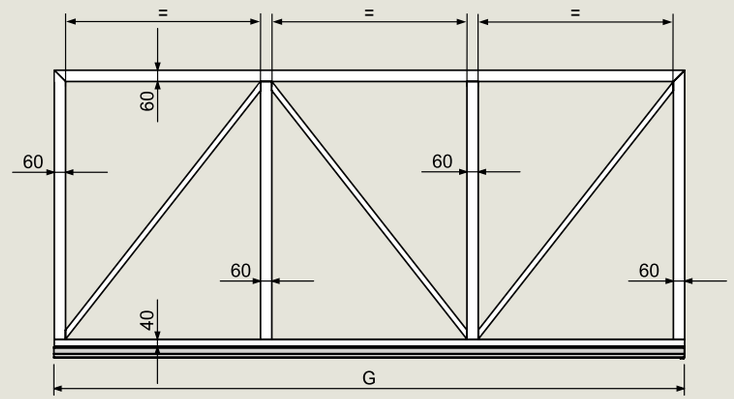

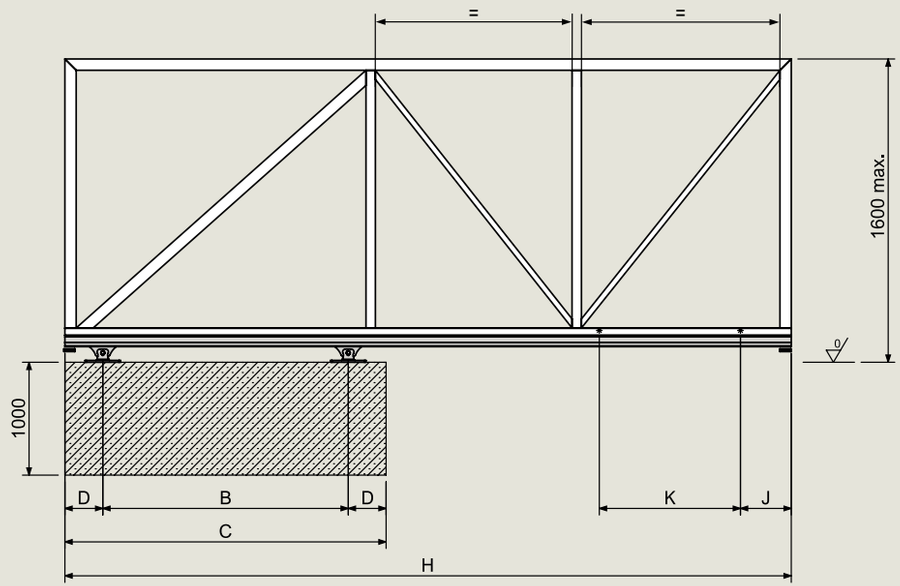

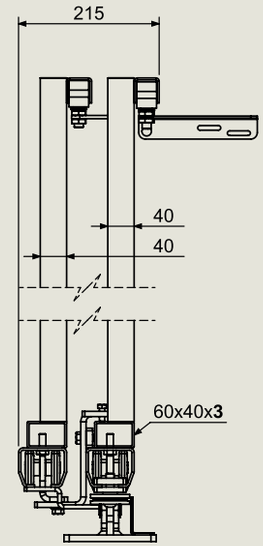

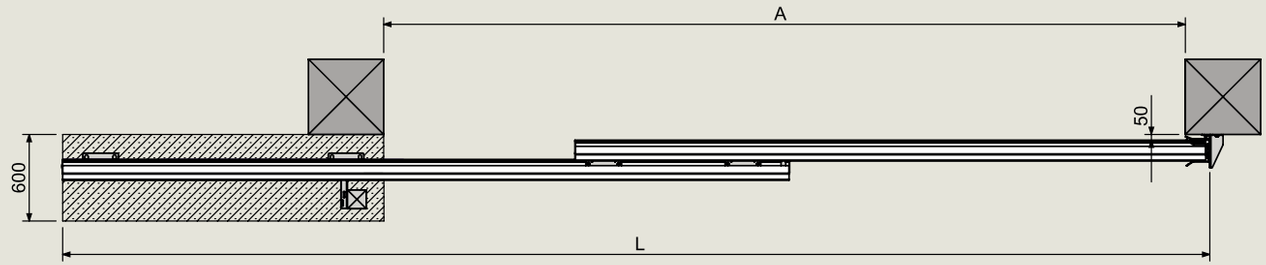

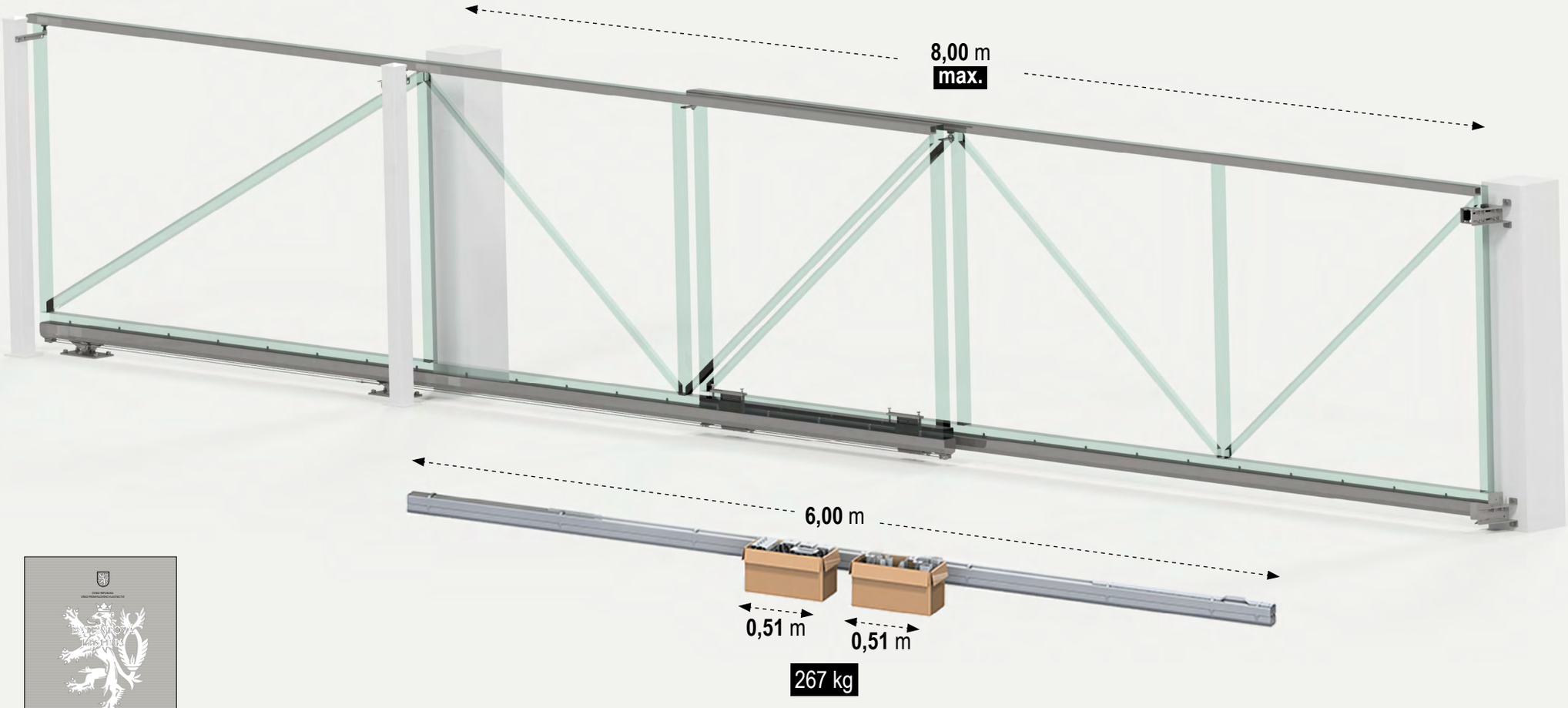

PATENT NO 307791

CZECH REPUBLIC INDUSTRIAL PROPERTY OFFICE

NEW

CAIS

FOLLOW ME SET M 8.0

TRACKLESS TWINNED TELESCOPIC
CANTILEVER HARDWARE
SPACE-SAVING FEATURE

FOLLOW ME M **8.0**							CODE: 1710910
	mm; kg	mm; kg	mm; kg	mm; kg	mm; kg	mm; kg	mm; kg
A	5000	5500	6000	6500	7000	7500	8000
backspace	4930	5330	5730	6130	6530	6930	7330
max. weight gate	500 kg	525 kg	550 kg	575 kg	600 kg	625 kg	650 kg
B	1600	1750	1900	2050	2200	2350	2500
C	2300	2450	2600	2750	2900	3050	3200
D	350	350	350	350	350	350	350
G	3915	4290	4665	5040	5415	5790	6165
H	4830	5230	5630	6030	6430	6830	7230
J	370	370	370	370	370	370	370
K	645	770	895	1020	1145	1270	1395
L	7400	8050	8700	9350	10000	10650	11300

FAST, DOUBLES SPEED OF OPENING

GALVANIZED INTERNAL EDGES

SPACE SAVING FEATURE - 36% OF TAILGATE SPACE

«C» TRACK SERIAL NO. 100% COMPATIBILITY CARRIAGE TESTED

EASY ASSEMBLING

GERMAN STEEL

TWIN «C» TRACK CANTILEVER SYSTEM

34 BOLTS 34 RIVET NUTS INCLUDED

3 AXIS — 2ND CANTILEVER LEAF ADJUSTABLE IN 3 AXIS

FOURTEEN WHEELED LINEAR CARRIAGE

32.000 cyclus — 32.000 CYCLES PROVEN & TESTED

SOUTABLE FOR SINGLE GUIDE POST

270 g/m² — HOT DIPPED GALVANIZED

MULTI RIVETED SECTIONS

+ 50°C TESTED & PROVEN

JAPANESE ROBOTICS FANUC

- 37°C TESTED & PROVEN

UNIVERSITY OF TECHNOLOGY – BRNO

SLOTTED HOLE PUNCHED EVERY 400mm IN TRACK

MADE IN CZECH REPUBLIC

Valid for gate frame 80x60

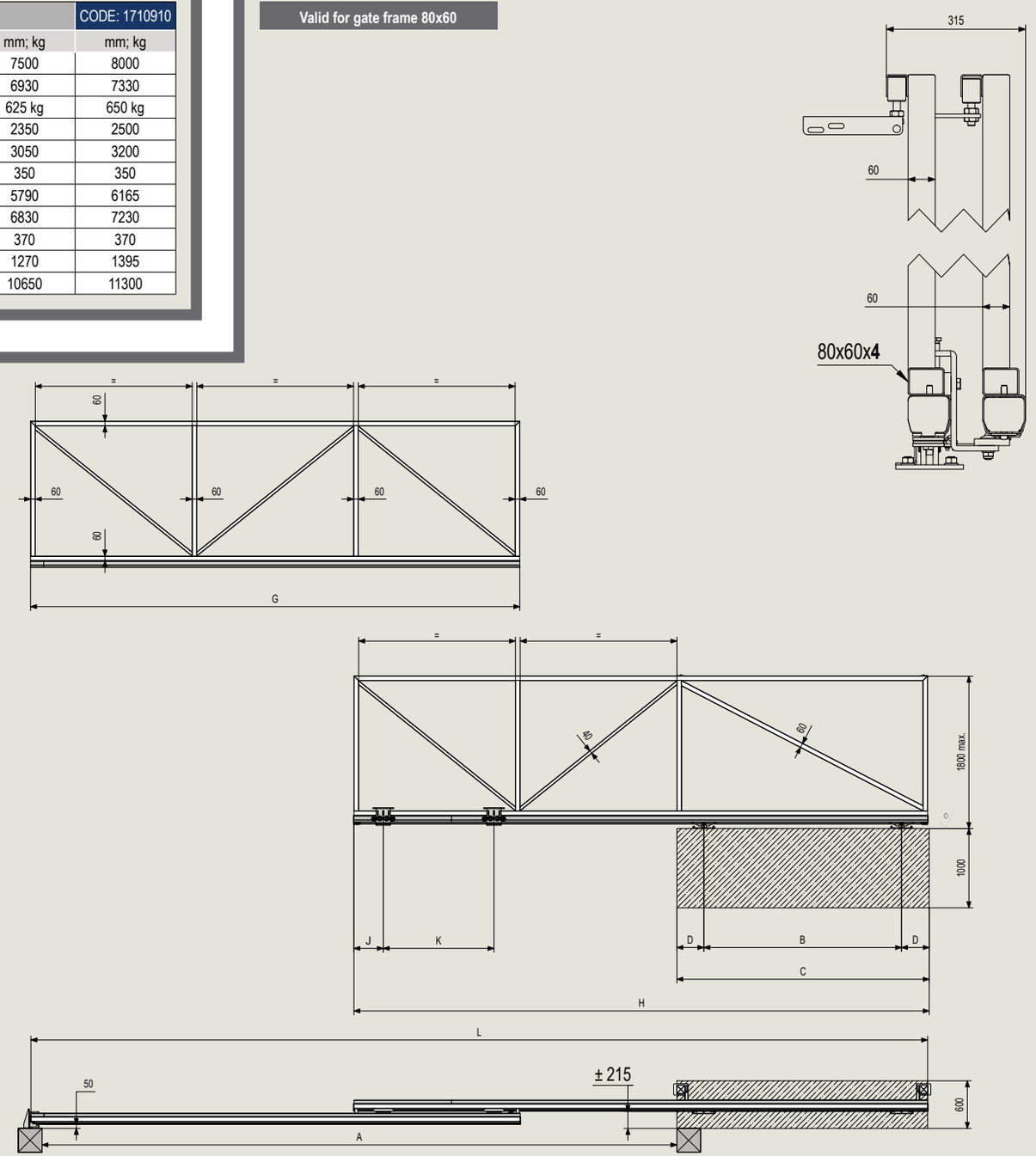

PATENT OFFICE

CAIS

TWIN DRIVE 6.0 E-BOX

TRACKLESS BI-FOLDING
SWING GATE HARDWARE
SPACE-SAVING FEATURE

TWIN DRIVE 6.0

BI-FOLDING DOUBLE LEAF
SWING GATE HARDWARE
SPACE-SAVING FEATURE
MAX. 3,0 m SINGLE LEAF
SINGLE LEAF MAX. 110 kg
HEIGHT MAX. 1,6 m
CENTRAL HINGES INCLUDED

CODE: 1710901

TWIN DRIVE 3.0

BI-FOLDING SINGLE LEAF
SWING GATE HARDWARE
SPACE-SAVING FEATURE
MAX. 3,0 m SINGLE LEAF
SINGLE LEAF MAX. 110 kg
HEIGHT MAX. 1,6 m
CENTRAL HINGES INCLUDED

CODE: 1710902

- NO WELDING REQUIRED
- TRACKLESS BI-FOLDING
- SPACE SAVING FEATURE - 50% OF BACK SPACE
- COMPACT PACKAGE
- EASY ASSEMBLY
- EASY TRANSPORT
- FAST NO WELDING REQUIRED
- FOR RESIDENTIAL USE ONLY
- EASY TELESCOPIC ADJUSTMENT
- TAKE AWAY
- SUITABLE FOR OFFSET LEAFS 100% + 50%
- HIGH QUALITY GUARANTEED
- SUITABLE FOR ALL STANDARD HINGES WITH A SINGLE AXLE
- CAIS INNOVATION
- 50% WIND RESISTANCE MAX. 50% LEAF CLOSURE
- 90° MAX. ANGLE
- SUITABLE FOR ALL STANDARD AUTOMATIC GATE OPERATORS
- BOTTOM FIXED LEAF SAFETY FEATURE
- - 37°C TESTED & PROVEN
- + 50°C TESTED & PROVEN

L max.	A	B	C min. / max	D min. / max.	E	F	G	H	SINGLE LEAF max.
mm									kg
3000	130	90	1000- 1500	300 – 1500	100	250	40	1600	110

Valid for gate frame 60x40

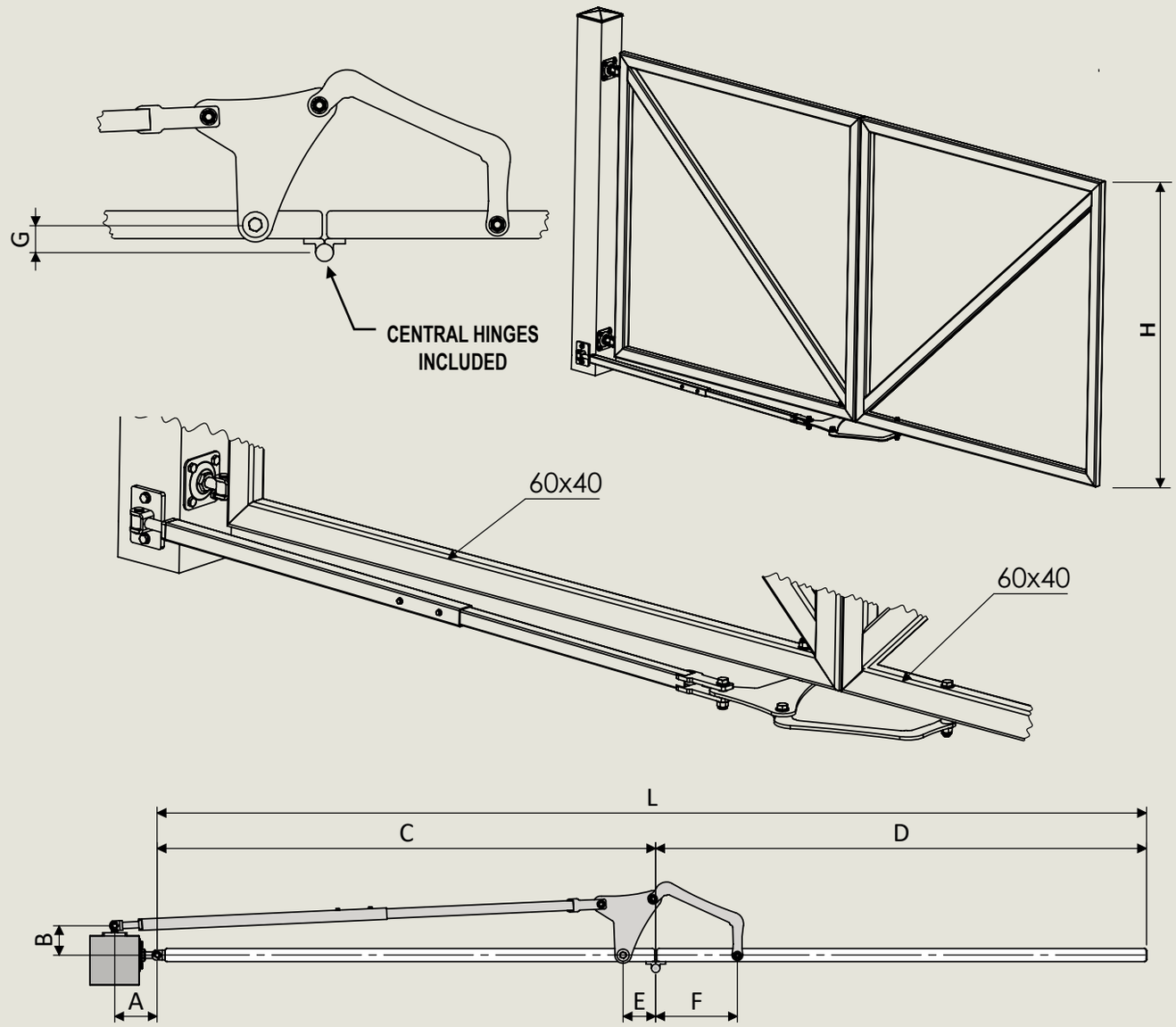

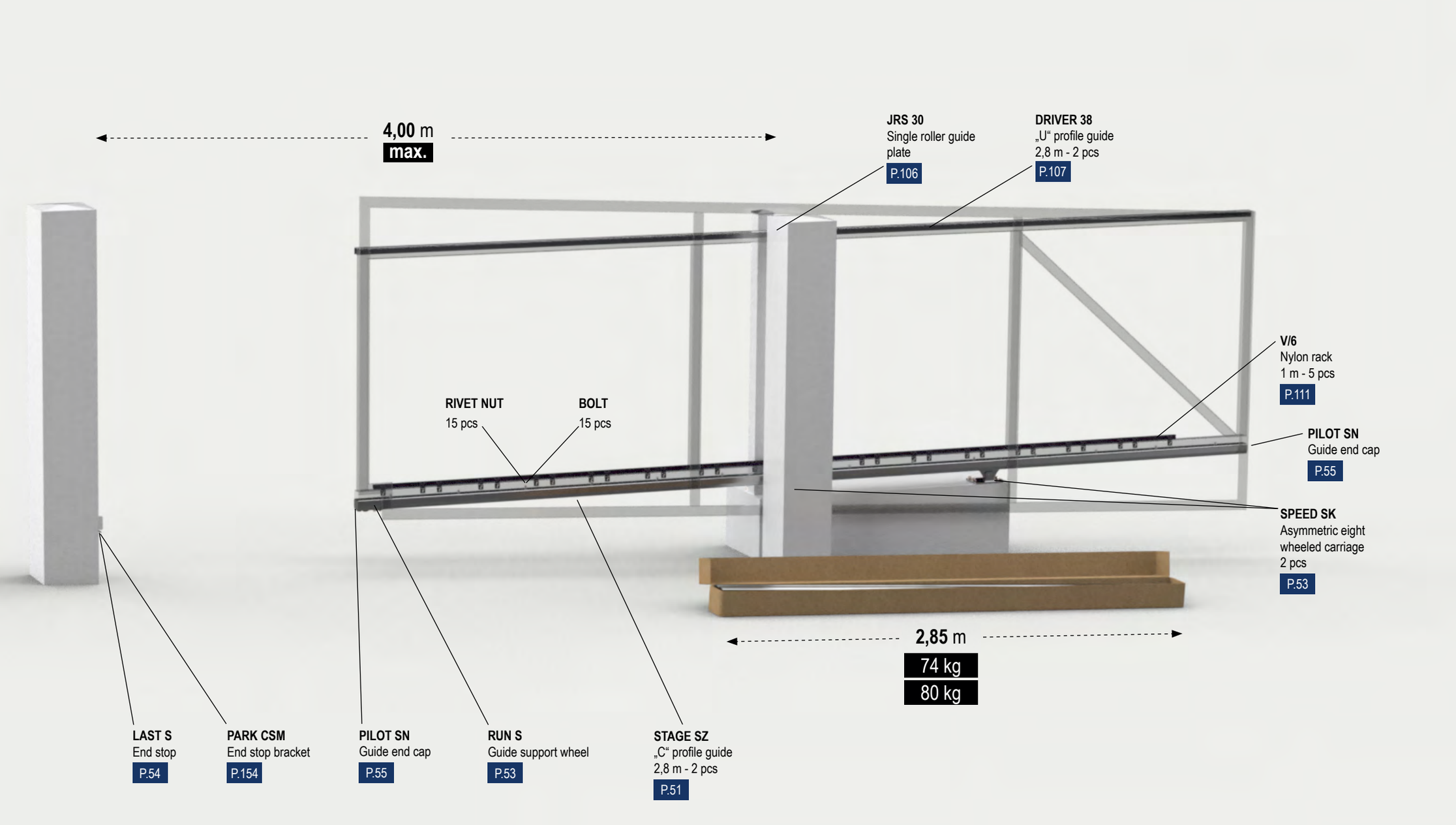

NEW

CAIS

CROSSTRACK S 4.0 E-BOX

CANTILEVER HARDWARE
FOR INCLINED DRIVEWAY

CROSSTRACK S 4.0	
SPEED SK	2 pcs
STAGE SZ 2,8 m	2 pcs
DRIVER 38/2,8	2 pcs
RUN S	1 pc
LAST S	1 pc
PARK CSM	1 pc
PILOT SN	2 pcs
JRS 30	1 pc
BOLT M10x25	15 pcs
RIVET NUT	15 pcs
Total weight = 74 kg	
CODE: 1710079	

CROSSTRACK S 4.0 - V/6	
SPEED SK	2 pcs
STAGE SZ 2,8 m	2 pcs
DRIVER 38/2,8	2 pcs
RUN S	1 pc
LAST S	1 pc
PARK CSM	1 pc
PILOT SN	2 pcs
JRS 30	1 pc
BOLT M10x25	15 pcs
RIVET NUT	15 pcs
V/6	5 pcs
Total weight = 80 kg	
CODE: 1710088	

CROSSTRACK S						
	mm; kg	mm; kg	mm; kg	mm; kg	mm; kg	mm; kg
A	3000	3200	3400	3600	3800	4000
max. weight gate	325 kg	325 kg	325 kg	350 kg	375 kg	400 kg
B	900	960	1020	1080	1140	1200
C	1440	1500	1560	1620	1680	1740
D	270	270	270	270	270	270

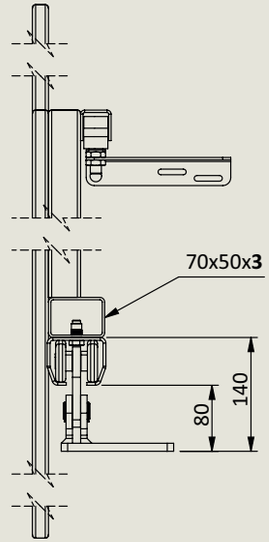

- SUITABLE FOR INCLINED DRIVEWAY INSTALLATION
- ASYMMETRIC EIGHT WHEELED CARRIAGE
- EASY ASSEMBLY
- C 2 HIGH QUALITY BEARINGS
- FAST NO WELDING REQUIRED
- CARRIAGES CENTER HOLES MILLED NOT LASER CUT
- 15 BOLTS 15 RIVET NUTS INCLUDED
- MULTI RIVETED SECTIONS
- «C» TRACK SERIAL NO. 100% COMPATIBILITY CARRIAGE TESTED
- JAPANESE ROBOTICS FANUC
- GERMAN STEEL
- UNIVERSITY OF TECHNOLOGY – BRNO
- 270 g/m² HOT DIPPED GALVANIZED
- - 37°C TESTED & PROVEN
- ARROW STRAIGHT «C» TRACK
- + 50°C TESTED & PROVEN
- SLOTTED HOLE PUNCHED EVERY 400mm IN TRACK
- MADE IN CZECH REPUBLIC
- GALVANIZED INTERNAL EDGES
- NO WELDING REQUIRED

B = 0,3 x A

L = A + B + (2 x D) + E

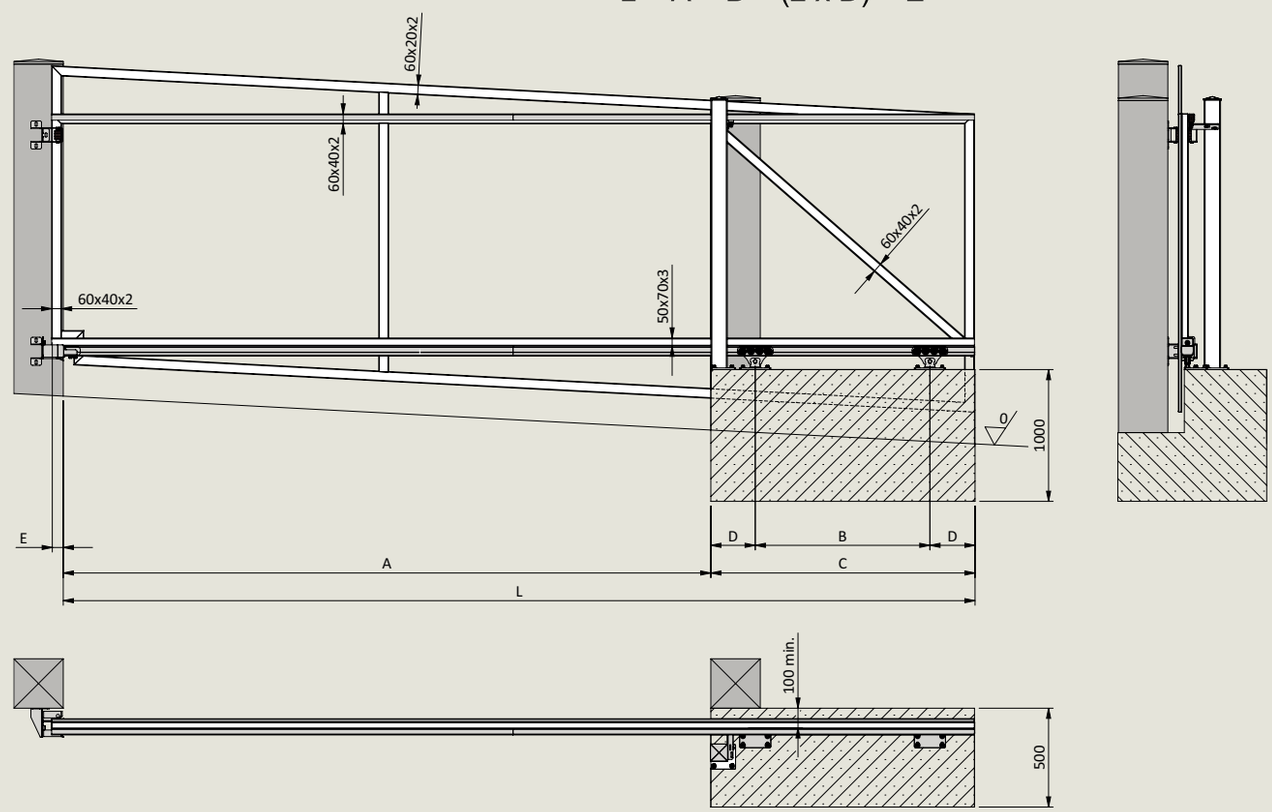

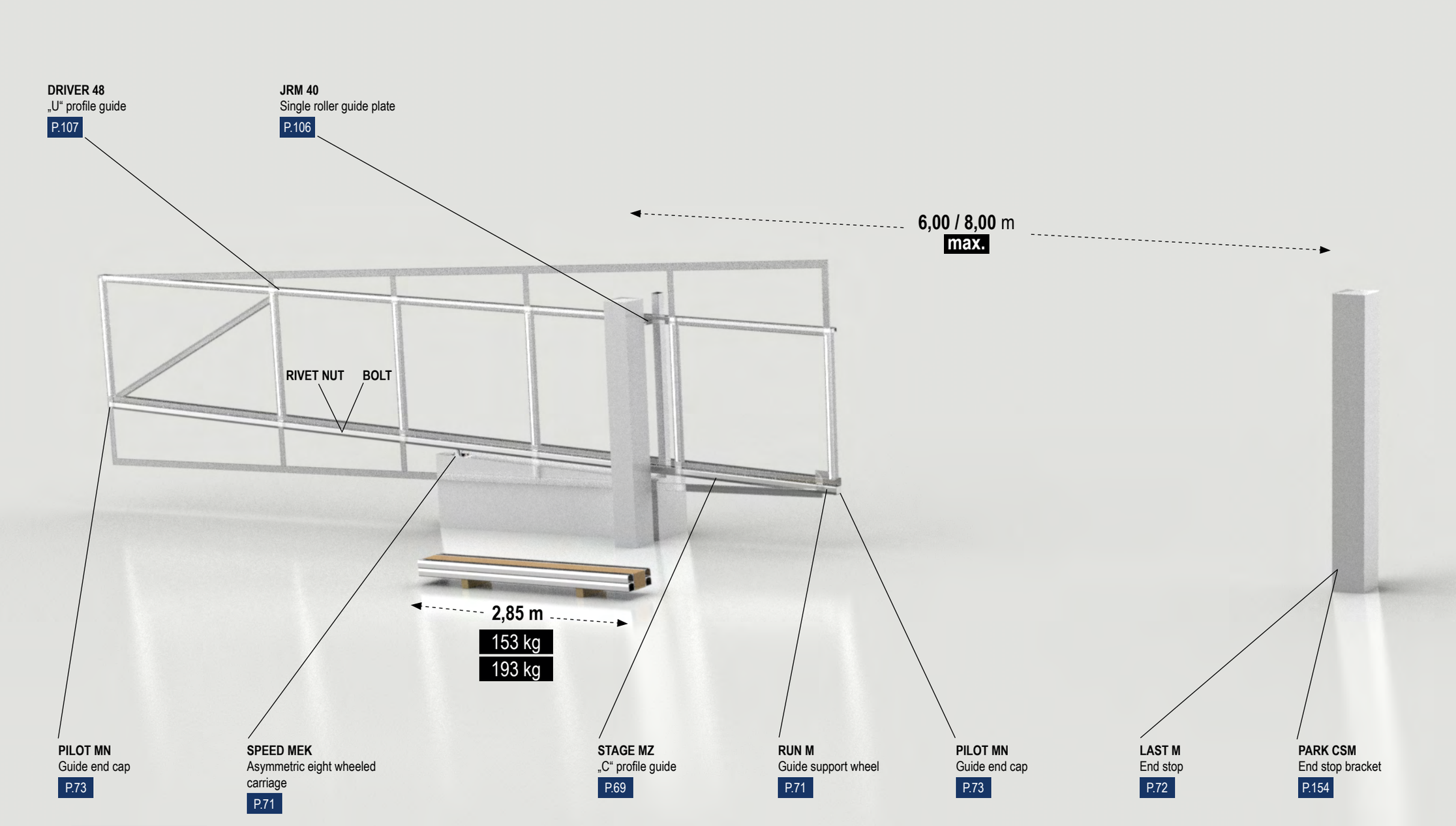

NEW

CAIS CROSSTRACK M E-BOX

CANTILEVER HARDWARE
FOR INCLINED DRIVEWAY

CROSSTRACK M 6.0	
SPEED MEK	2 pcs
STAGE MZ 2,85 m	3 pcs
DRIVER 48/2,8	3 pcs
RUN M	1 pc
LAST M	1 pc
PARK CSM	1 pc
PILOT MN	2 pcs
JRM 40	1 pc
BOLT M10x25	24 pcs
RIVET NUT	24 pcs
Total weight = 153 kg	
CODE: 1710080	

CROSSTRACK M 8.0	
SPEED MEK	2 pcs
STAGE MZ 2,85 m	4 pcs
DRIVER 48/2,8	4 pcs
RUN M	1 pc
LAST M	1 pc
PARK CSM	1 pc
PILOT MN	2 pcs
JRM 40	1 pc
BOLT M10x25	32 pcs
RIVET NUT	32 pcs
Total weight = 193 kg	
CODE: 1710081	

CROSSTRACK M									
	mm; kg	mm; kg	mm; kg	mm; kg	mm; kg	mm; kg	mm; kg	mm; kg	mm; kg
A	4000	4500	5000	5500	6000	6500	7000	7500	8000
max. weight gate	500 kg	525 kg	550 kg	575 kg	600 kg	625 kg	650 kg	675 kg	700 kg
B	1200	1350	1500	1650	1800	1950	2100	2250	2400
C	1860	2010	2160	2310	2460	2610	2760	2910	3060
D	330	330	330	330	330	330	330	330	330

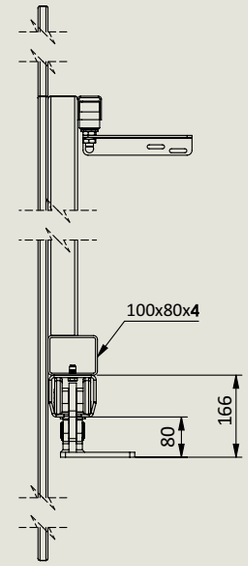

- SUITABLE FOR INCLINED DRIVEWAY INSTALLATION
- ASYMMETRIC EIGHT WHEELED CARRIAGE
- EASY ASSEMBLY
- C 2 HIGH QUALITY BEARINGS
- FAST NO WELDING REQUIRED
- CARRIAGES CENTER HOLES MILLED NOT LASER CUT
- BOLTS RIVET NUTS INCLUDED
- MULTI RIVETED SECTIONS
- «C» TRACK SERIAL NO. 100% COMPATIBILITY CARRIAGE TESTED
- JAPANESE ROBOTICS FANUC
- GERMAN STEEL
- UNIVERSITY OF TECHNOLOGY – BRNO
- 270 g/m² HOT DIPPED GALVANIZED
- - 37°C TESTED & PROVEN
- ARROW STRAIGHT «C» TRACK
- + 50°C TESTED & PROVEN
- SLOTTED HOLE PUNCHED EVERY 400mm IN TRACK
- MADE IN CZECH REPUBLIC
- GALVANIZED INTERNAL EDGES
- NO WELDING REQUIRED

B = 0,3 x A

L = A + B + (2 x D) + E

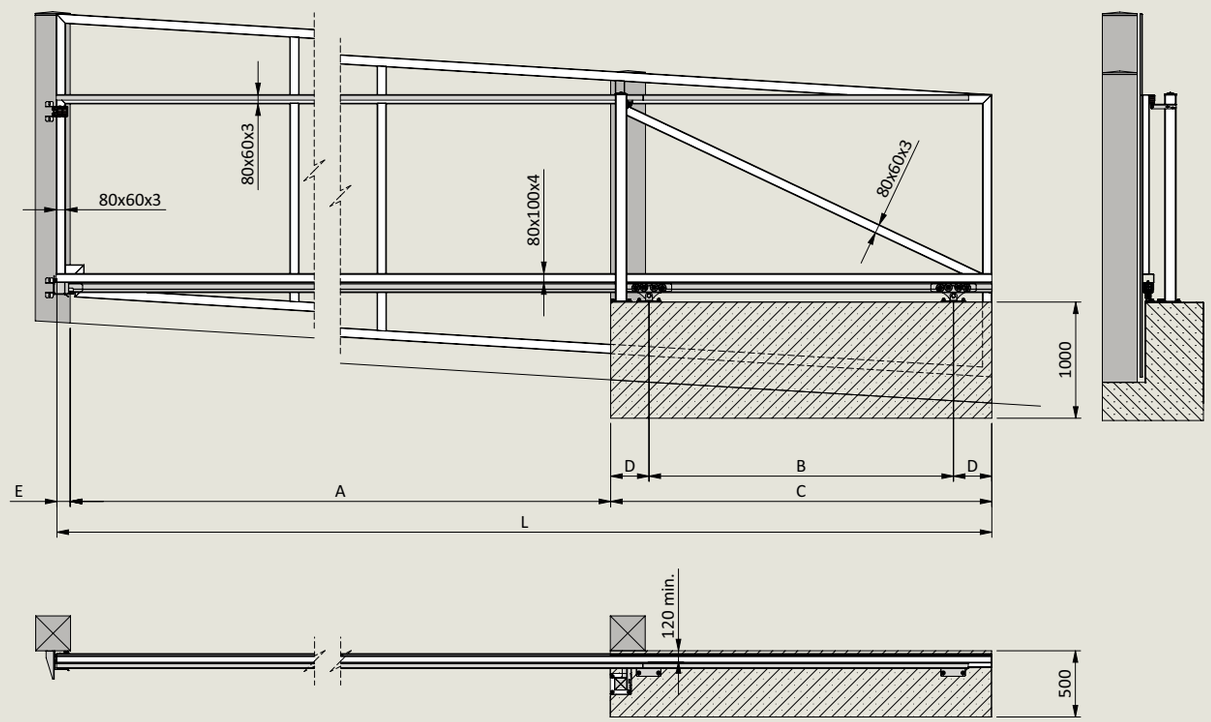

CAIS CHEVRON 2.5 E-BOX

OUTSWING GARAGE DOOR HARDWARE

CHEVRON **2.5**		CODE: 1710903
L max.	H max.	MAX. CAPACITY DOOR
mm		kg
2500	2500	220

CAIS
INNOVATION

TAKE
AWAY

EASY
TRANSPORT

SUITABLE FOR ALL
STANDARD GARAGE
DOOR OPENERS

EASY
ASSEMBLY

FAST
NO WELDING
REQUIRED

FOR RESIDENTIAL
USE ONLY

+ 50°C
TESTED & PROVEN

- 37°C
TESTED & PROVEN

HIGH QUALITY
GUARANTEED

NO WELDING
REQUIRED

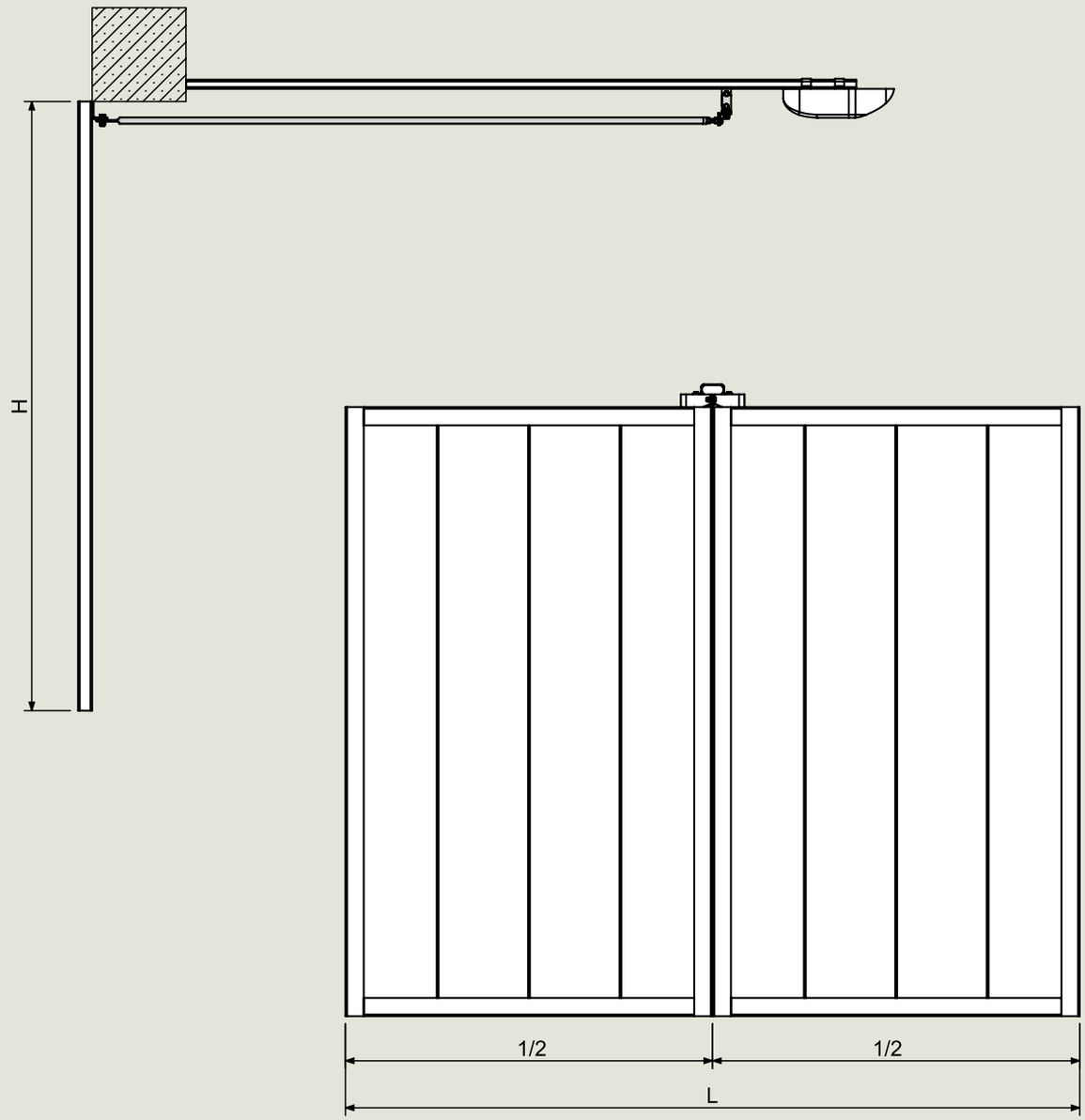

CAIS HANGAR SET 6.6

SLIDING DOOR HARDWARE

HANGAR 6.6	
SPEED C	4 pcs
STAGE SZ 6	2 pcs
STAGE SZ 1	1 pc
DF 190	2 pcs
DC 70	21 pcs
KHL 140	21 pcs
FINISH S	2 pcs
MCD 60/6	4 pcs
AD 150	4 pcs
MS 40	1 pc
KL 70	1 pc
TL 30	1 pc
TL 40	1 pc
TL 70	7 pcs
TL 90	1 pc
RS 40	4 pcs
CODE: 1710904	WEIGHT: 170 kg

HANGAR 4.4	
SPEED C	3 pcs
STAGE SZ 4	2 pcs
STAGE SZ 1	1 pc
DF 190	2 pcs
DC 70	15 pcs
KHL 140	15 pcs
FINISH S	2 pcs
MCD 60/4	4 pcs
AD 150	3 pcs
MS 40	1 pc
KL 70	1 pc
TL 30	1 pc
TL 40	1 pc
TL 70	6 pcs
TL 90	1 pc
RS 40	4 pcs
CODE: 1710905	WEIGHT: 126 kg

HANGAR 2.2	
SPEED C	2 pcs
STAGE SZ 2,8	2 pcs
DF 190	1 pc
DC 70	10 pcs
KHL 140	10 pcs
FINISH S	2 pcs
MCD 60/4	2 pcs
AD 150	2 pcs
MS 40	1 pc
KL 70	1 pc
TL 30	1 pc
TL 40	1 pc
TL 70	5 pcs
TL 90	1 pc
RS 40	4 pcs
CODE: 1710906	WEIGHT: 68 kg

BRUSH 6.6	
BD 25/2	3 pcs
BD 35/2	9 pcs
BD 45/2	3 pcs
AD 25/2	9 pcs
AS 25/2	3 pcs
AR 25/2	3 pcs
CODE: 1710907	WEIGHT: 9 kg

BRUSH 4.4	
BD 25/2	2 pcs
BD 35/2	6 pcs
BD 45/2	2 pcs
AD 25/2	6 pcs
AS 25/2	2 pcs
AR 25/2	2 pcs
CODE: 1710908	WEIGHT: 6,5 kg

BRUSH 2.2	
BD 25/2	1 pc
BD 35/2	3 pcs
BD 45/2	1 pc
AD 25/2	3 pcs
AS 25/2	1 pc
AR 25/2	1 pc
CODE: 1710909	WEIGHT: 3,5 kg

COMPONENTS & DIMENSIONS — 6 m / 960 kg

CARRIAGE	GUIDE	SUPPORT	NUMBER SUPPORT	NUMBER GARIAGE	NUMBER SUPRORT	LENGHT WING	DISTANCE BETWEEN SUPPORT	MAX. CAPACITY WING TO 6000 mm
			DC 70/KHL	SPEED C	AD 150	L	A	
			pcs			mm		kg
SPEED C	STAGE SZ	DC 70/KHL	14	4	4	6000	500	1200
SPEED C	STAGE SZ	DC 70/KHL	11	4	4	6000	650	960

COMPONENTS & DIMENSIONS — 4 m / 640 kg

CARRIAGE	GUIDE	SUPPORT	NUMBER SUPPORT	NUMBER GARIAGE	NUMBER SUPRORT	LENGHT WING	DISTANCE BETWEEN SUPPORT	MAX. CAPACITY WING TO 4000 mm
			DC 70/KHL	SPEED C	AD 150	L	A	
			pcs			mm		kg
SPEED C	STAGE SZ	DC 70/KHL	10	3	3	4000	500	800
SPEED C	STAGE SZ	DC 70/KHL	8	3	3	4000	650	640

COMPONENTS & DIMENSIONS — 2 m / 320 kg

CARRIAGE	GUIDE	SUPPORT	NUMBER SUPPORT	NUMBER GARIAGE	NUMBER SUPRORT	LENGHT WING	DISTANCE BETWEEN SUPPORT	MAX. CAPACITY WING TO 2000 mm
			DC 70/KHL	SPEED C	AD 150	L	A	
			pcs			mm		kg
SPEED C	STAGE SZ	DC 70/KHL	5	2	2	2000	500	400
SPEED C	STAGE SZ	DC 70/KHL	4	2	2	2000	650	320

- D — GERMAN STEEL
- 270 g/m² — HOT DIPPED GALVANISED
- 46 mm — SLIM LEAF 46 mm
- EASY ASSEMBLY
- NO LIMIT — LINEAR INSTALLATION WITHOUT LIMITS
- + 50°C TESTED & PROVEN
- - 37°C TESTED & PROVEN
- INT EXT — SUITABLE FOR INTERNAL AND EXTERNAL INSTALLATION
- NO WELDING REQUIRED
- FOR INDUSTRIAL USE
- FAST NO WELDING REQUIRED
- HIGH QUALITY GUARANTEED
- CAIS INNOVATION

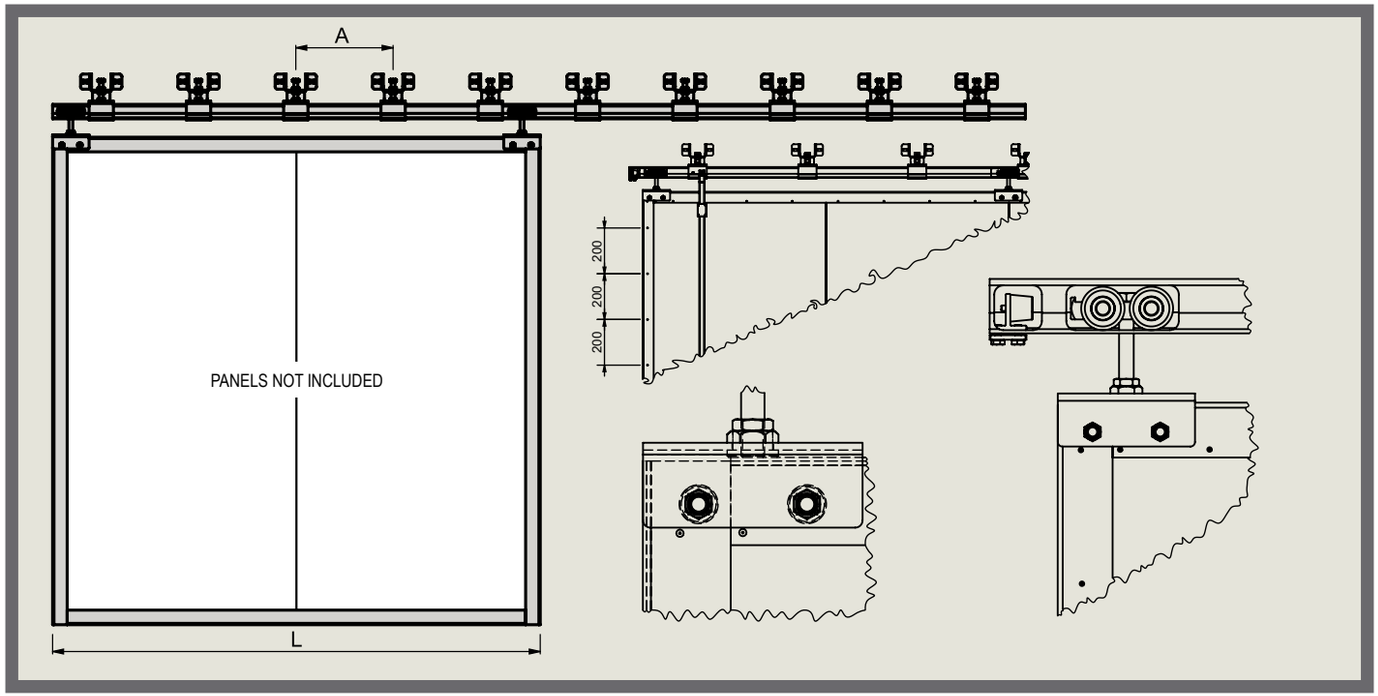

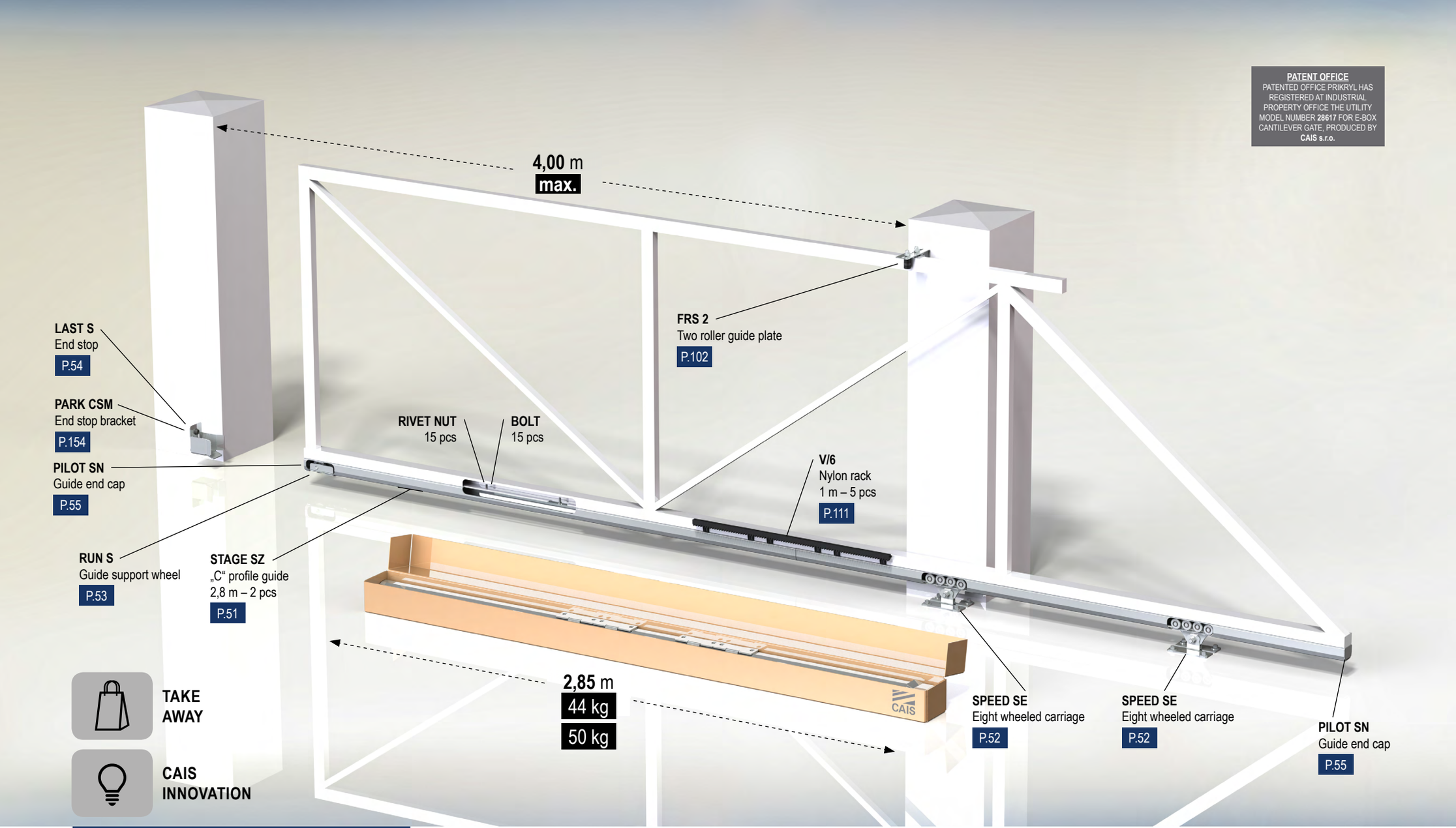

PATENT OFFICE

CAIS ALL IN ONE S 4.0 E-BOX

SLIDING GATE
CANTILEVER HARDWARE

E-BOX SE 4.0	
SPEED SE	2 pcs
STAGE SZ 2,8 m	2 pcs
RUN S	1 pc
LAST S	1 pc
PARK CSM	1 pc
PILOT SN	2 pcs
FRS 2	1 pc
BOLT M10x25	15 pcs
RIVET NUT	15 pcs
Total weight = 44 kg	
CODE: 1710053	

E-BOX SE 4.0 - V6	
SPEED SE	2 pcs
STAGE SZ 2,8 m	2 pcs
RUN S	1 pc
LAST S	1 pc
PARK CSM	1 pc
PILOT SN	2 pcs
FRS 2	1 pc
BOLT M10x25	15 pcs
RIVET NUT	15 pcs
V/6	5 pcs
Total weight = 50 kg	
CODE: 1710054	

E-BOX SE						
	mm; kg	mm; kg	mm; kg	mm; kg	mm; kg	mm; kg
A	3000	3200	3400	3600	3800	4000
max. weight gate	325 kg	325 kg	325 kg	325 kg	325 kg	325 kg
B	900	960	1020	1080	1140	1200
C	1300	1360	1420	1480	1540	1600
D	270	270	270	270	270	270
F	130	130	130	130	130	130

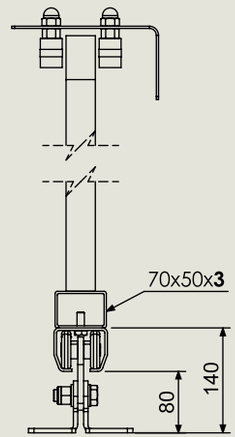

- NO WELDING REQUIRED
- TAKE AWAY
- EASY ASSEMBLY
- C 2 HIGH QUALITY BEARINGS
- FAST NO WELDING REQUIRED
- CARRIAGES CENTER HOLES MILLED NOT LASER CUT
- 15 BOLTS 15 RIVET NUTS INCLUDED
- MULTI RIVETED SECTIONS
- «C» TRACK SERIAL NO. 100% COMPATIBILITY CARRIAGE TESTED (Nº239892)
- COMPACT PACKAGING 2850 x 170 x 140 mm 44 kg / 50 kg
- GERMAN STEEL (D)
- JAPANESE ROBOTICS FANUC (JPN)
- HOT DIPPED GALVANIZED (270 g/m²)
- UNIVERSITY OF TECHNOLOGY – BRNO (R&D)
- ARROW STRAIGHT «C» TRACK
- - 37°C TESTED & PROVEN
- SLOTTED HOLE PUNCHED EVERY 400mm IN TRACK
- + 50°C TESTED & PROVEN
- GALVANISED INTERNAL EDGES
- MADE IN CZECH REPUBLIC (CZ)

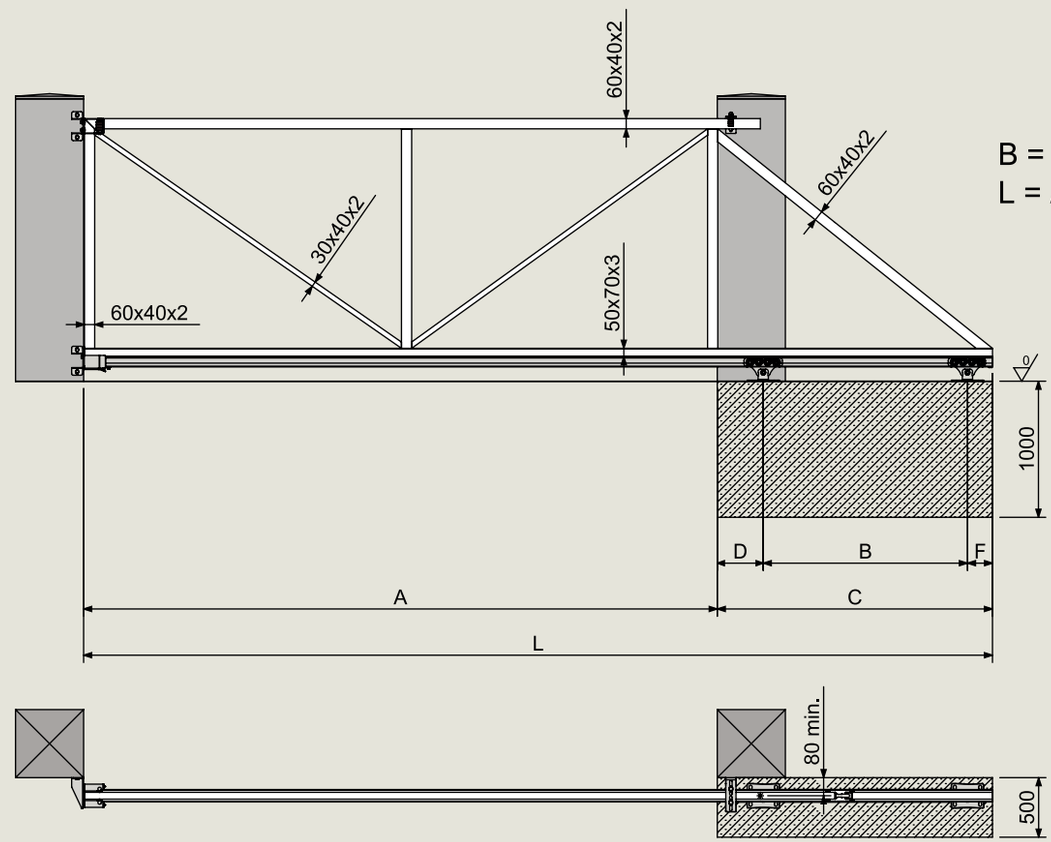

B = 0,3 x A
L = A + B + D + F

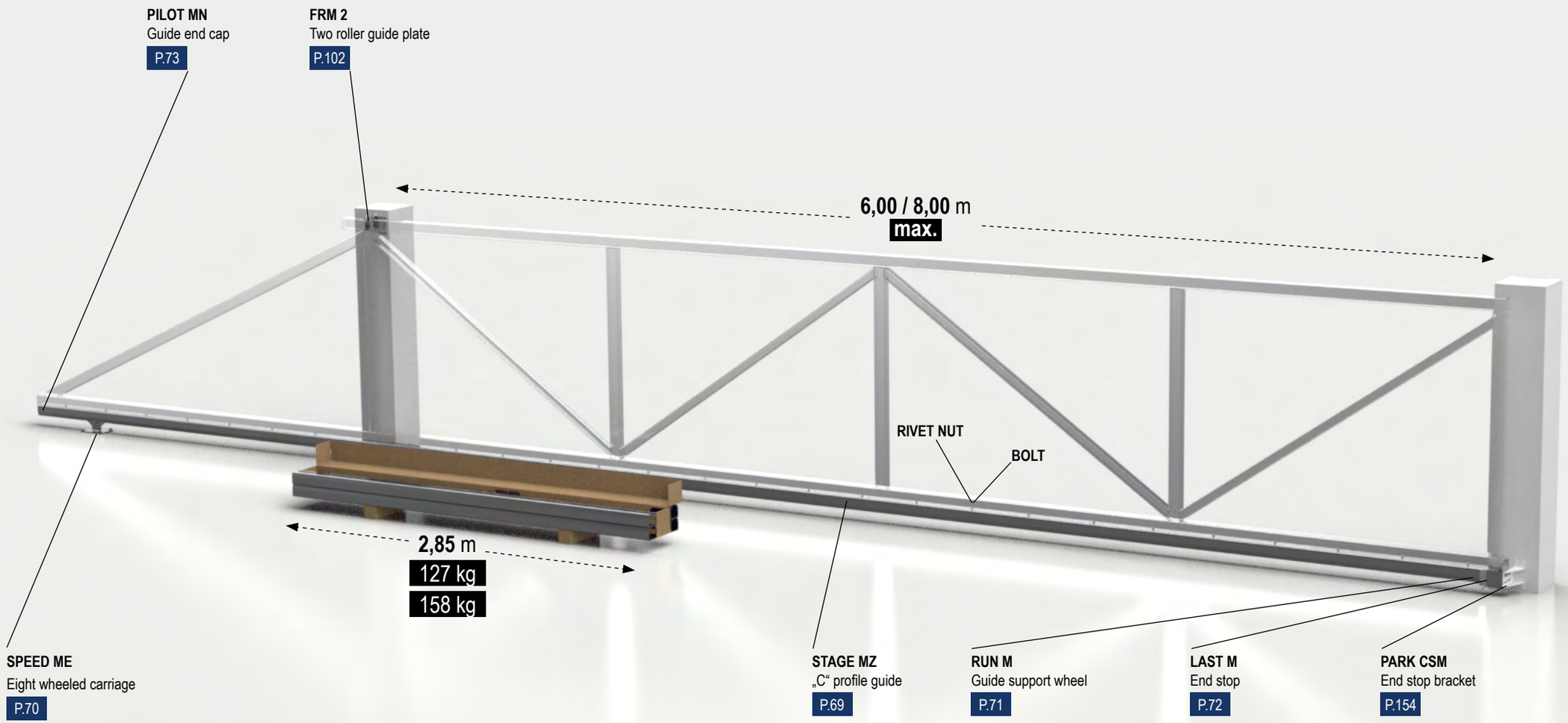

NEW

CAIS

ALL IN ONE M E-BOX

SLIDING GATE
CANTILEVER HARDWARE

E-BOX M 6.0	
SPEED ME	2 pcs
STAGE MZ 2,85 m	3 pcs
RUN M	1 pc
LAST M	1 pc
PARK CSM	1 pc
PILOT MN	2 pcs
FRM 2	1 pc
BOLT M10x25	24 pcs
RIVET NUT	24 pcs
Total weight = 127 kg	
CODE: 1710077	

E-BOX M 8.0	
SPEED ME	2 pcs
STAGE MZ 2,85 m	4 pcs
RUN M	1 pc
LAST M	1 pc
PARK CSM	1 pc
PILOT MN	2 pcs
FRM 2	1 pc
BOLT M10x25	32 pcs
RIVET NUT	32 pcs
Total weight = 158 kg	
CODE: 1710078	

E-BOX M									
	mm; kg	mm; kg	mm; kg	mm; kg	mm; kg	mm; kg	mm; kg	mm; kg	mm; kg
A	4000	4500	5000	5500	6000	6500	7000	7500	8000
max. weight gate	500 kg	525 kg	550 kg	575 kg	600 kg	625 kg	650 kg	675 kg	700 kg
B	1200	1350	1500	1650	1800	1950	2100	2250	2400
C	1860	2010	2160	2310	2460	2610	2760	2910	3060
D	330	330	330	330	330	330	330	330	330

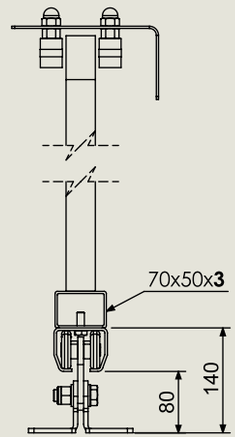

- EASY ASSEMBLY
- FAST NO WELDING REQUIRED
- BOLTS RIVET NUTS INCLUDED
- «C» TRACK SERIAL NO. 100% COMPATIBILITY CARRIAGE TESTED (N°239892)
- GERMAN STEEL (D)
- HOT DIPPED GALVANIZED (270 g/m²)
- ARROW STRAIGHT «C» TRACK
- SLOTTED HOLE PUNCHED EVERY 400mm IN TRACK
- GALVANIZED INTERNAL EDGES
- MADE IN CZECH REPUBLIC (CZ)
- C 2 HIGH QUALITY BEARINGS
- CARRIAGES CENTER HOLES MILLED NOT LASER CUT
- MULTI RIVETED SECTIONS
- JAPANESE ROBOTICS FANUC (JPN)
- UNIVERSITY OF TECHNOLOGY – BRNO (R&D)
- - 37°C TESTED & PROVEN
- + 50°C TESTED & PROVEN
- NO WELDING REQUIRED

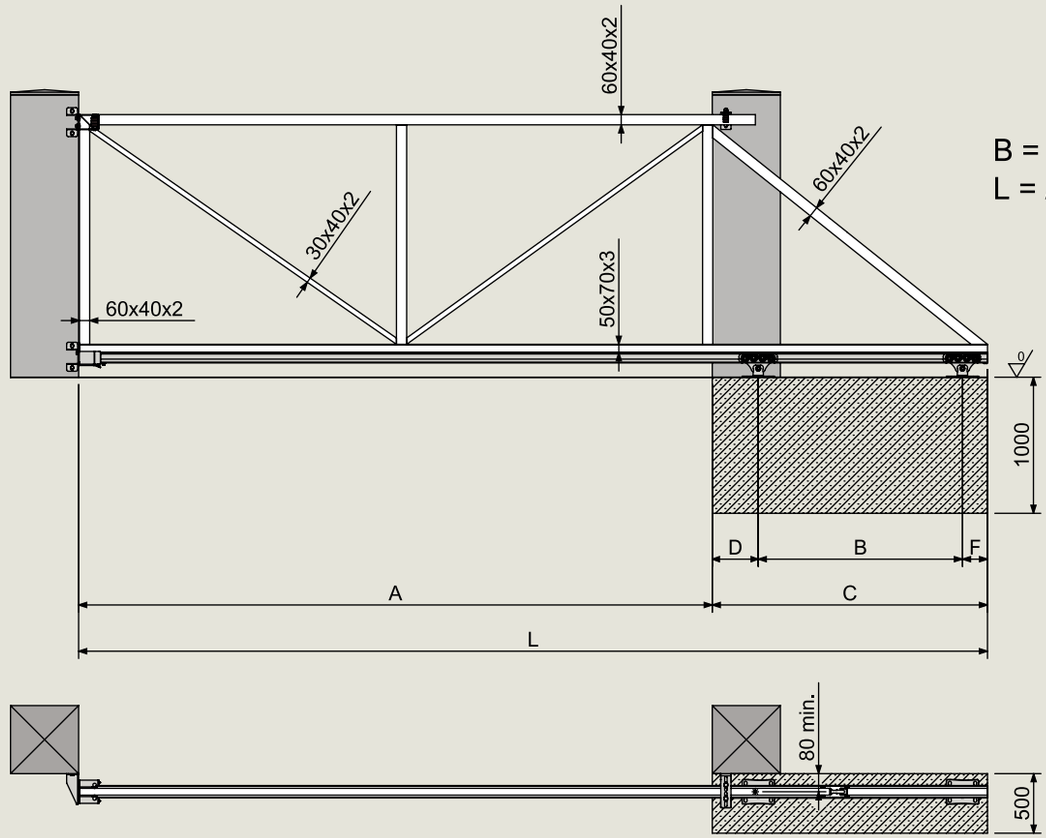

B = 0,3 x A
L = A + B + D + F

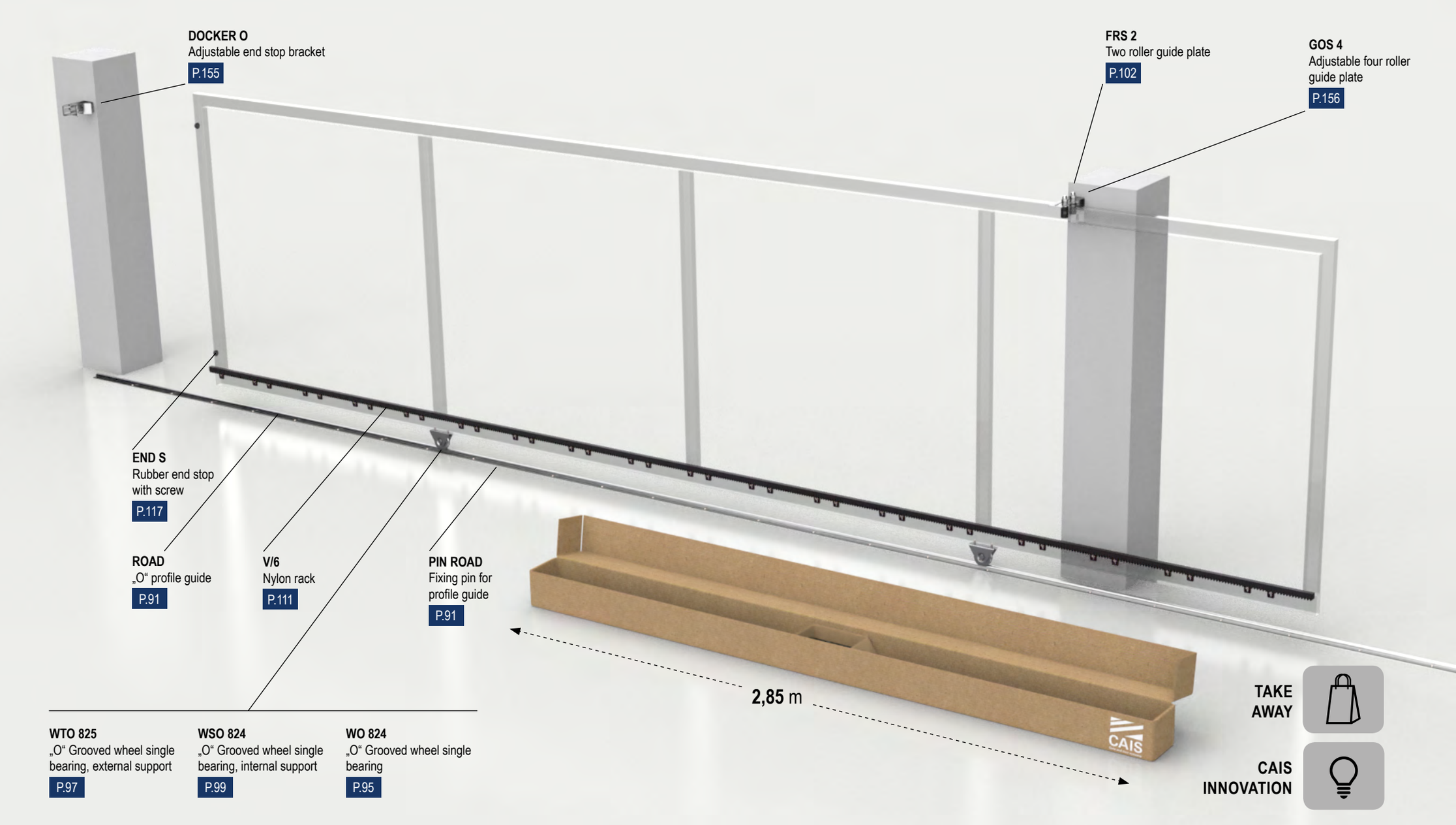

NEW

CAIS X-TRACK E-BOX

SLIDING GATE HARDWARE

X - TRACK - 4.5 WTO 825, FRS 2	
WTO 825	2 pcs
ROAD 2,8 m	3 pcs
PIN ROAD	2 pcs
DOCKER O	1 pc
FRS 2	1 pc
END S	2 pcs
V/6	5 pcs
BOLT M8x20	4 pcs
Total weight = 25,4 kg	
CODE: 1710200	

X - TRACK - 4.5 WSO 824, FRS 2	
WSO 824	2 pcs
ROAD 2,8 m	3 pcs
PIN ROAD	2 pcs
DOCKER O	1 pc
FRS 2	1 pc
END S	2 pcs
V/6	5 pcs
BOLT M8x20	4 pcs
Total weight = 25,4 kg	
CODE: 1710202	

X - TRACK - 4.5 WO 824, FRS 2	
WO 824	2 pcs
ROAD 2,8 m	3 pcs
PIN ROAD	2 pcs
DOCKER O	1 pc
FRS 2	1 pc
END S	2 pcs
V/6	5 pcs
Total weight = 24,9 kg	
CODE: 1710204	

X - TRACK - 5.5 WTO 825, FRS 2	
WTO 825	2 pcs
ROAD 2,8 m	3 pcs
ROAD 2 m	1 pc
PIN ROAD	3 pcs
DOCKER O	1 pc
FRS 2	1 pc
END S	2 pcs
V/6	6 pcs
BOLT M8x20	4 pcs
Total weight = 30,4 kg	
CODE: 1710206	

X - TRACK - 5.5 WSO 824, FRS 2	
WSO 824	2 pcs
ROAD 2,8 m	3 pcs
ROAD 2 m	1 pc
PIN ROAD	3 pcs
DOCKER O	1 pc
FRS 2	1 pc
END S	2 pcs
V/6	6 pcs
BOLT M8x20	4 pcs
Total weight = 30,4kg	
CODE: 1710208	

X - TRACK - 5.5 WO 824, FRS 2	
WO 824	2 pcs
ROAD 2,8 m	3 pcs
ROAD 2 m	1 pc
PIN ROAD	3 pcs
DOCKER O	1 pc
FRS 2	1 pc
END S	2 pcs
V/6	6 pcs
Total weight = 29,8kg	
CODE: 1710210	

- NO WELDING REQUIRED
- EASY ASSEMBLY
- FAST NO WELDING REQUIRED
- CAIS INNOVATION
- HIGH QUALITY GUARANTEE
- FOR RESIDENTIAL USE ONLY
- EASY TRANSPORT
- COMPACT PACKAGE
- SLOTTED HOLE PUNCHED IN TRACK
- MADE IN CZECH REPUBLIC
- TAKE AWAY
- C 2 HIGH QUALITY BEARINGS
- - 37°C TESTED & PROVEN
- + 50°C TESTED & PROVEN

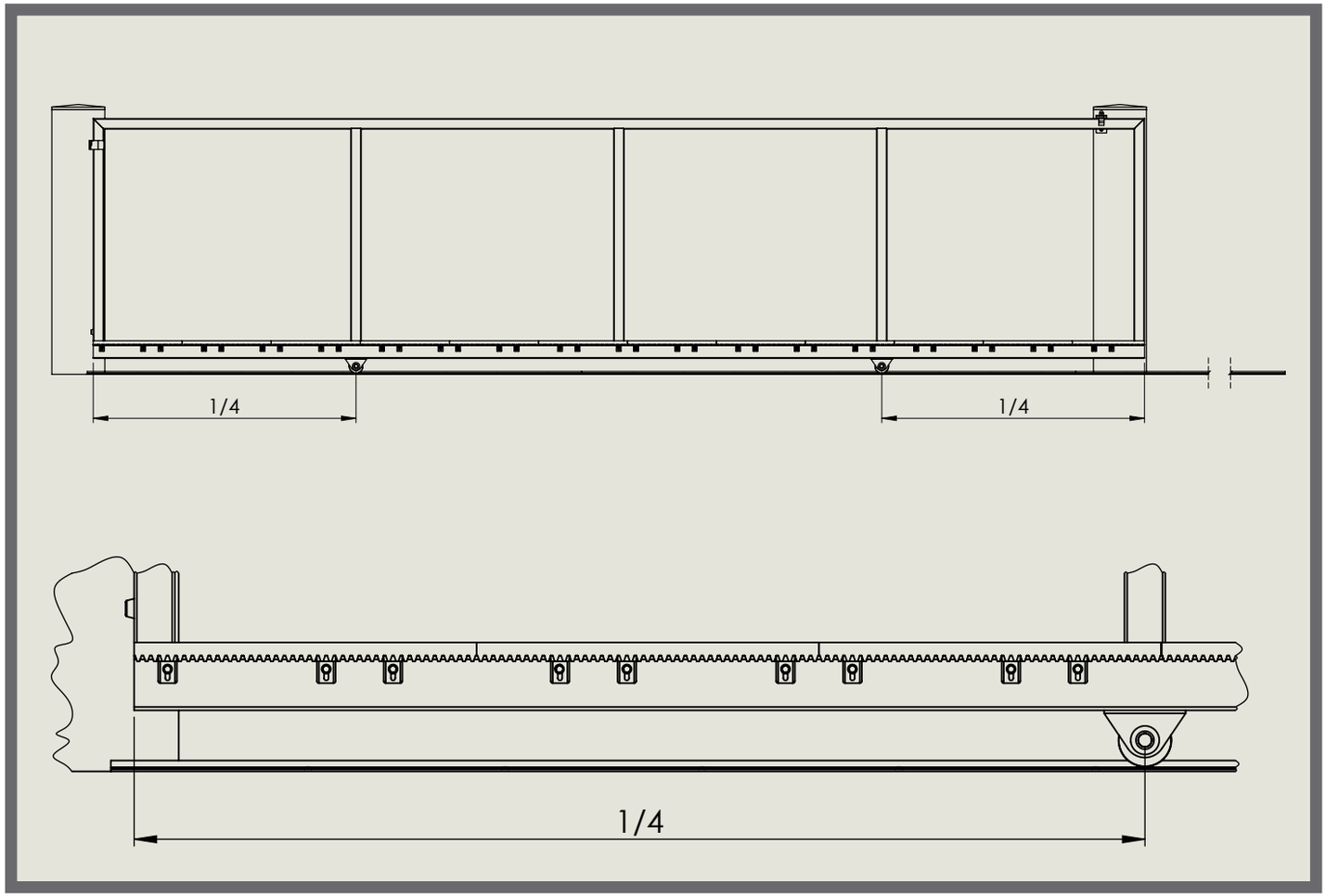

SOLE SE 02 — SET

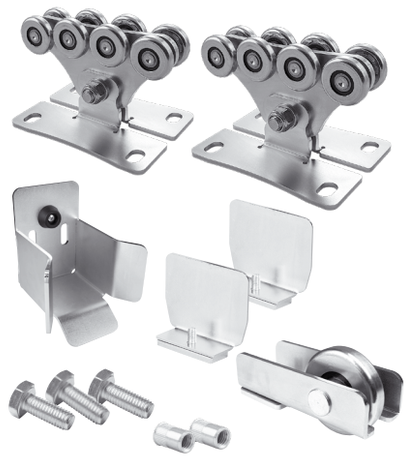

SPEED SE ..... 2 pcs
RUN S ..... 1 pc
LAST S ..... 1 pc
PILOT SN ..... 2 pcs
BOLT M10x25 ..... 15 pcs
RIVET NUT ..... 15 pcs

ART.	SET / kg
SOLE SE 02	11,5 kg

GATES UP TO
WEIGHT ..... 325 kg

CODE: 1710018

MARE S 02 — SET

SPEED S ..... 2 pcs
RUN S ..... 1 pc
LAST S ..... 1 pc
PILOT SN ..... 2 pcs
BOLT M10x25 ..... 15 pcs
RIVET NUT ..... 15 pcs

ART.	SET / kg
MARE S 02	13,9 kg

GATES UP TO
WEIGHT ..... 450 kg

CODE: 1710040

VITA ME 02 — SET

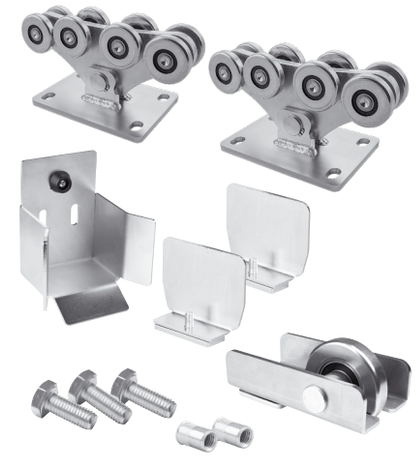

SPEED ME ..... 2 pcs
RUN M ..... 1 pc
LAST M ..... 1 pc
PILOT MN ..... 2 pcs
BOLT M10x25 ..... 15 pcs
RIVET NUT ..... 15 pcs

ART.	SET / kg
VITA ME 02	22,4 kg

GATES UP TO
WEIGHT ..... 700 kg

CODE: 1710042

SOLE SE 03 — SET

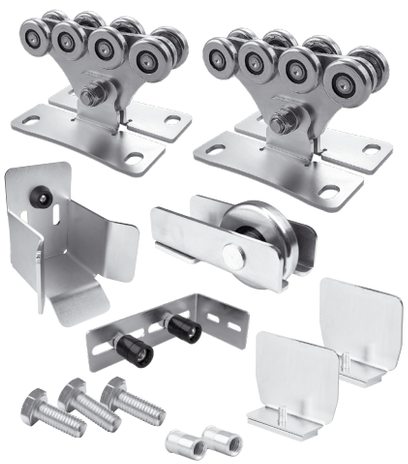

SPEED SE ..... 2 pcs
RUN S ..... 1 pc
LAST S ..... 1 pc
PILOT SN ..... 2 pcs
FRS 2 ..... 1 pc
BOLT M10x25 ..... 15 pcs
RIVET NUT ..... 15 pcs

ART.	SET / kg
SOLE SE 03	12,1 kg

GATES UP TO
WEIGHT ..... 325 kg

CODE: 1710019

MARE S 03 — SET

SPEED S ..... 2 pcs
RUN S ..... 1 pc
LAST S ..... 1 pc
PILOT SN ..... 2 pcs
FRS 2 ..... 1 pc
BOLT M10x25 ..... 15 pcs
RIVET NUT ..... 15 pcs

ART.	SET / kg
MARE S 03	14,5 kg

GATES UP TO
WEIGHT ..... 450 kg

CODE: 1710041

VITA ME 03 — SET

SPEED ME ..... 2 pcs
RUN M ..... 1 pc
LAST M ..... 1 pc
PILOT MN ..... 2 pcs
FRM 2 ..... 1 pc
BOLT M10x25 ..... 15 pcs
RIVET NUT ..... 15 pcs

ART.	SET / kg
VITA ME 03	23,7 kg

GATES UP TO
WEIGHT ..... 700 kg

CODE: 1710043

CAIS

FERO SBE 02 — SET

SPEED SE ..... 2 pcs
STAGE SB 5,6 ..... 1 pc
RUN S ..... 1 pc
LAST S ..... 1 pc
PILOT SN ..... 2 pcs
BOLT M10x25 ..... 15 pcs
RIVET NUT ..... 15 pcs

ART.	SET / kg
FERO SBE 02	42,3 kg

GATES UP TO
WEIGHT ..... 325 kg
LENGHT ..... 4 m

CODE: 1710014

FERO SZE 02 — SET

SPEED SE ..... 2 pcs
STAGE SZ 5,6 ..... 1 pc
RUN S ..... 1 pc
LAST S ..... 1 pc
PILOT SN ..... 2 pcs
BOLT M10x25 ..... 15 pcs
RIVET NUT ..... 15 pcs

ART.	SET / kg
FERO SZE 02	42,3 kg

GATES UP TO
WEIGHT ..... 325 kg
LENGHT ..... 4 m

CODE: 1710007

DINO SBE 02 — SET

SPEED SE ..... 2 pcs
STAGE SB 6 ..... 1 pc
RUN S ..... 1 pc
LAST S ..... 1 pc
PILOT SN ..... 2 pcs
BOLT M10x25 ..... 15 pcs
RIVET NUT ..... 15 pcs

ART.	SET / kg
DINO SBE 02	44,5 kg

GATES UP TO
WEIGHT ..... 325 kg
LENGHT ..... 4,5 m

CODE: 1710047

FERO SBE 03 — SET

SPEED SE ..... 2 pcs
STAGE SB 5,6 ..... 1 pc
RUN S ..... 1 pc
LAST S ..... 1 pc
PILOT SN ..... 2 pcs
FRS 2 ..... 1 pc
BOLT M10x25 ..... 15 pcs
RIVET NUT ..... 15 pcs

ART.	SET / kg
FERO SBE 03	42,9 kg

GATES UP TO
WEIGHT ..... 325 kg
LENGHT ..... 4 m

CODE: 1710044

FERO SZE 03 — SET

SPEED SE ..... 2 pcs
STAGE SZ 5,6 ..... 1 pc
RUN S ..... 1 pc
LAST S ..... 1 pc
PILOT SN ..... 2 pcs
FRS 2 ..... 1 pc
BOLT M10x25 ..... 15 pcs
RIVET NUT ..... 15 pcs

ART.	SET / kg
FERO SZE 03	42,9 kg

GATES UP TO
WEIGHT ..... 325 kg
LENGHT ..... 4 m

CODE: 1710045

DINO SBE 03 — SET

SPEED SE ..... 2 pcs
STAGE SB 6 ..... 1 pc
RUN S ..... 1 pc
LAST S ..... 1 pc
PILOT SN ..... 2 pcs
FRS 2 ..... 1 pc
BOLT M10x25 ..... 15 pcs
RIVET NUT ..... 15 pcs

ART.	SET / kg
DINO SBE 03	45,1 kg

GATES UP TO
WEIGHT ..... 325 kg
LENGHT ..... 4,5 m

CODE: 1710048

DINO SZE 02 — SET

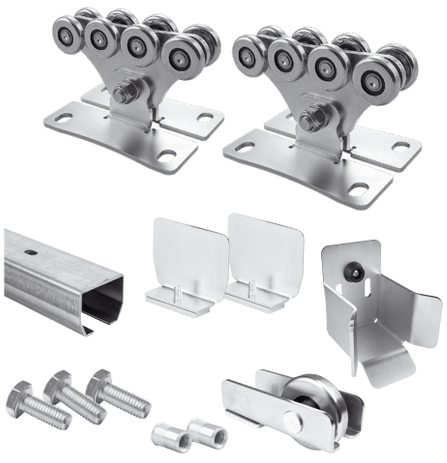

SPEED SE ..... 2 pcs
STAGE SZ 6 ..... 1 pc
RUN S ..... 1 pc
LAST S ..... 1 pc
PILOT SN ..... 2 pcs
BOLT M10x25 ..... 15 pcs
RIVET NUT ..... 15 pcs

ART.	SET / kg
DINO SZE 02	44,5 kg

GATES UP TO
WEIGHT ..... 325 kg
LENGHT ..... 4,5 m

CODE: 1710049

ENZO SB 02 — SET

SPEED S ..... 2 pcs
STAGE SB 6 ..... 1 pc
RUN S ..... 1 pc
LAST S ..... 1 pc
PILOT SN ..... 2 pcs
BOLT M10x25 ..... 15 pcs
RIVET NUT ..... 15 pcs

ART.	SET / kg
ENZO SB 02	46,9 kg

GATES UP TO
WEIGHT ..... 450 kg
LENGHT ..... 4,5 m

CODE: 1710012

ENZO SZ 02 — SET

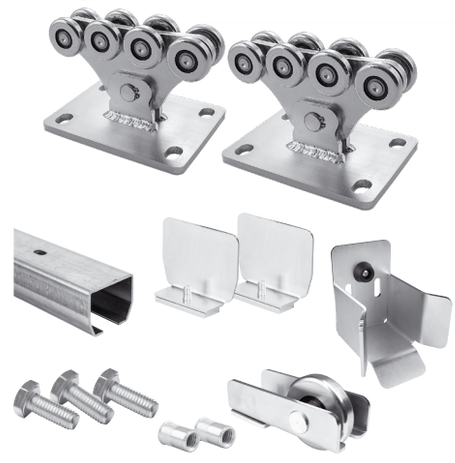

SPEED S ..... 2 pcs
STAGE SZ 6 ..... 1 pc
RUN S ..... 1 pc
LAST S ..... 1 pc
PILOT SN ..... 2 pcs
BOLT M10x25 ..... 15 pcs
RIVET NUT ..... 15 pcs

ART.	SET / kg
ENZO SZ 02	46,9 kg

GATES UP TO
WEIGHT ..... 450 kg
LENGHT ..... 4,5 m

CODE: 1710005

DINO SZE 03 — SET

SPEED SE ..... 2 pcs
STAGE SZ 6 ..... 1 pc
RUN S ..... 1 pc
LAST S ..... 1 pc
PILOT SN ..... 2 pcs
FRS 2 ..... 1 pc
BOLT M10x25 ..... 15 pcs
RIVET NUT ..... 15 pcs

ART.	SET / kg
DINO SZE 03	45,1 kg

GATES UP TO
WEIGHT ..... 325 kg
LENGHT ..... 4,5 m

CODE: 1710050

ENZO SB 03 — SET

SPEED S ..... 2 pcs
STAGE SB 6 ..... 1 pc
RUN S ..... 1 pc
LAST S ..... 1 pc
PILOT SN ..... 2 pcs
FRS 2 ..... 1 pc
BOLT M10x25 ..... 15 pcs
RIVET NUT ..... 15 pcs

ART.	SET / kg
ENZO SB 03	47,5 kg

GATES UP TO
WEIGHT ..... 450 kg
LENGHT ..... 4,5 m

CODE: 1710051

ENZO SZ 03 — SET

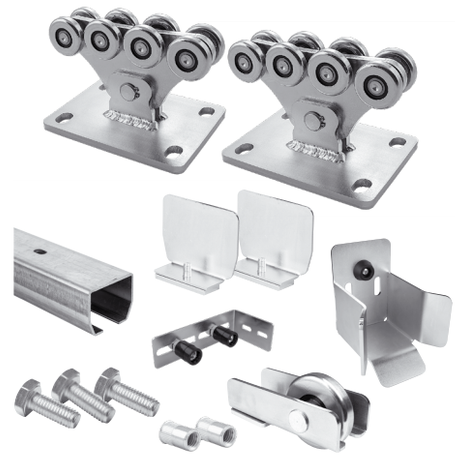

SPEED S ..... 2 pcs
STAGE SZ 6 ..... 1 pc
RUN S ..... 1 pc
LAST S ..... 1 pc
PILOT SN ..... 2 pcs
FRS 2 ..... 1 pc
BOLT M10x25 ..... 15 pcs
RIVET NUT ..... 15 pcs

ART.	SET / kg
ENZO SZ 03	47,5 kg

GATES UP TO
WEIGHT ..... 450 kg
LENGHT ..... 4,5 m

CODE: 1710046

CAIS

DEMO MBE 02 — SET

SPEED ME ..... 2 pcs
STAGE MB 6 ..... 1 pc
RUN M ..... 1 pc
LAST M ..... 1 pc
PILOT MN ..... 2 pcs
BOLT M10x25 ..... 15 pcs
RIVET NUT ..... 15 pcs

ART.	SET / kg
DEMO MBE 02	87,8 kg

GATES UP TO
WEIGHT ..... 500 kg
LENGHT ..... 4 m

CODE: 1710016

DEMO MZE 02 — SET

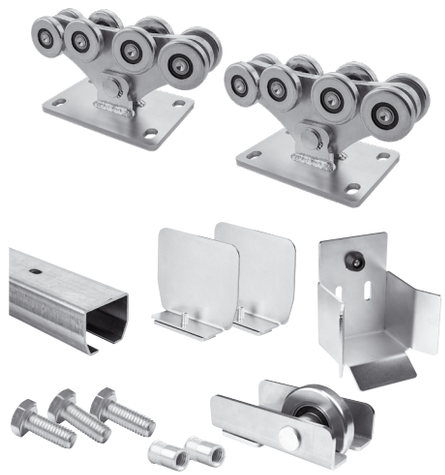

SPEED ME ..... 2 pcs
STAGE MZ 6 ..... 1 pc
RUN M ..... 1 pc
LAST M ..... 1 pc
PILOT MN ..... 2 pcs
BOLT M10x25 ..... 15 pcs
RIVET NUT ..... 15 pcs

ART.	SET / kg
DEMO MZE 02	87,8 kg

GATES UP TO
WEIGHT ..... 500 kg
LENGHT ..... 4 m

CODE: 1710010

DEMO MBE 23 — SET

SPEED ME ..... 2 pcs
STAGE MB 6 ..... 1 pc
STAGE MB 3 ..... 1 pc
RUN M ..... 1 pc
LAST M ..... 1 pc
PILOT MN ..... 2 pcs
FRM 2 ..... 1 pc
BOLT M10x25 ..... 30 pcs
RIVET NUT ..... 30 pcs

ART.	SET / kg
DEMO MBE 23	122,3 kg

GATES UP TO
WEIGHT ..... 600 kg
LENGHT ..... 6 m

CODE: 1710072

DEMO MBE 03 — SET

SPEED ME ..... 2 pcs
STAGE MB 6 ..... 1 pc
RUN M ..... 1 pc
LAST M ..... 1 pc
PILOT MN ..... 2 pcs
FRM 2 ..... 1 pc
BOLT M10x25 ..... 15 pcs
RIVET NUT ..... 15 pcs

ART.	SET / kg
DEMO MBE 03	89,1 kg

GATES UP TO
WEIGHT ..... 500 kg
LENGHT ..... 4 m

CODE: 1710052

DEMO MZE 03 — SET

SPEED ME ..... 2 pcs
STAGE MZ 6 ..... 1 pc
RUN M ..... 1 pc
LAST M ..... 1 pc
PILOT MN ..... 2 pcs
FRM 2 ..... 1 pc
BOLT M10x25 ..... 15 pcs
RIVET NUT ..... 15 pcs

ART.	SET / kg
DEMO MZE 03	89,1 kg

GATES UP TO
WEIGHT ..... 500 kg
LENGHT ..... 4 m

CODE: 1710038

DEMO MZE 23 — SET

SPEED ME ..... 2 pcs
STAGE MZ 6 ..... 1 pc
STAGE MZ 3 ..... 1 pc
RUN M ..... 1 pc
LAST M ..... 1 pc
PILOT MN ..... 2 pcs
FRM 2 ..... 1 pc
BOLT M10x25 ..... 30 pcs
RIVET NUT ..... 30 pcs

ART.	SET / kg
DEMO MZE 23	122,3 kg

GATES UP TO
WEIGHT ..... 600 kg
LENGHT ..... 6 m

CODE: 1710073

X - TRACK - 4.5

X - TRACK - 4.5 WTO 825, FRS 2

SET

WTO 825 ..... 2 pcs
ROAD 2,8 m ..... 3 pcs
PIN ROAD ..... 2 pcs
DOCKER O ..... 1 pc
FRS 2 ..... 1 pc
END S ..... 2 pcs
V/6 ..... 5 pcs
BOLT M8x20 ..... 4 pcs

ART.	SET / kg
X-TRACK	25,4 kg

GATES UP TO
LENGHT ..... 4.5 m

CODE: 1710200

X - TRACK - 4.5 WSO 824, FRS 2

SET

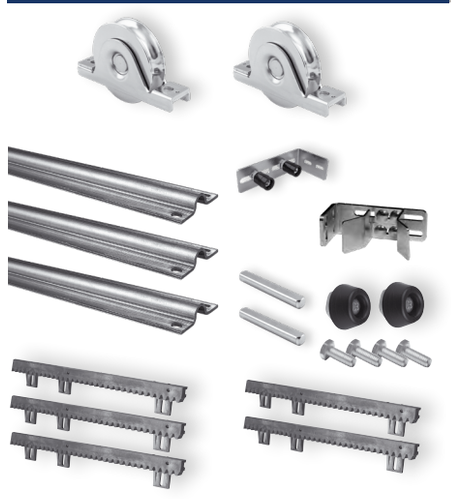

WSO 824 ..... 2 pcs
ROAD 2,8 m ..... 3 pcs
PIN ROAD ..... 2 pcs
DOCKER O ..... 1 pc
FRS 2 ..... 1 pc
END S ..... 2 pcs
V/6 ..... 5 pcs
BOLT M8x20 ..... 4 pcs

ART.	SET / kg
X-TRACK	25,4 kg

GATES UP TO
LENGHT ..... 4.5 m

CODE: 1710202

X - TRACK - 4.5 WO 824, FRS 2

SET

WO 824 ..... 2 pcs
ROAD 2,8 m ..... 3 pcs
PIN ROAD ..... 2 pcs
DOCKER O ..... 1 pc
FRS 2 ..... 1 pc
END S ..... 2 pcs
V/6 ..... 5 pcs

ART.	SET / kg
X-TRACK	24,9 kg

GATES UP TO
LENGHT ..... 4.5 m

CODE: 1710204

X - TRACK - 4.5 WTO 825, GOS 4

SET

WTO 825 ..... 2 pcs
ROAD 2,8 m ..... 3 pcs
PIN ROAD ..... 2 pcs
DOCKER O ..... 1 pc
GOS 4 ..... 1 pc
END S ..... 2 pcs
V/6 ..... 5 pcs
BOLT M8x20 ..... 4 pcs

ART.	SET / kg
X-TRACK	27 kg

GATES UP TO
LENGHT ..... 4.5 m

CODE: 1710201

X - TRACK - 4.5 WSO 824, GOS 4

SET

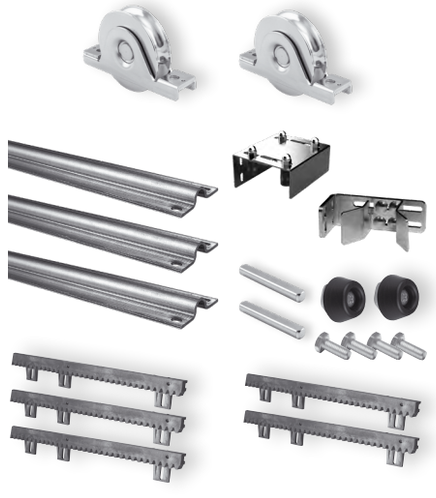

WSO 824 ..... 2 pcs
ROAD 2,8 m ..... 3 pcs
PIN ROAD ..... 2 pcs
DOCKER O ..... 1 pc
GOS 4 ..... 1 pc
END S ..... 2 pcs
V/6 ..... 5 pcs
BOLT M8x20 ..... 4 pcs

ART.	SET / kg
X-TRACK	27 kg

GATES UP TO
LENGHT ..... 4.5 m

CODE: 1710203

X - TRACK - 4.5 WO 824, GOS 4

SET

WO 824 ..... 2 pcs
ROAD 2,8 m ..... 3 pcs
PIN ROAD ..... 2 pcs
DOCKER O ..... 1 pc
GOS 4 ..... 1 pc
END S ..... 2 pcs
V/6 ..... 5 pcs

ART.	SET / kg
X-TRACK	26,5 kg

GATES UP TO
LENGHT ..... 4.5 m

CODE: 1710205

CAIS

X - TRACK - 5.5

X - TRACK - 5.5 WTO 825, FRS 2

SET

WTO 825 ..... 2 pcs
ROAD 2,8 m ..... 3 pcs
ROAD 2 m ..... 1 pc
PIN ROAD ..... 3 pcs
DOCKER O ..... 1 pc
FRS 2 ..... 1 pc
END S ..... 2 pcs
V/6 ..... 6 pcs
BOLT M8x20 ..... 4 pcs

ART.	SET / kg
X-TRACK	30,4 kg

GATES UP TO
LENGHT ..... 5.5 m

CODE: 1710206

X - TRACK - 5.5 WSO 824, FRS 2

SET

WSO 824 ..... 2 pcs
ROAD 2,8 m ..... 3 pcs
ROAD 2 m ..... 1 pc
PIN ROAD ..... 3 pcs
DOCKER O ..... 1 pc
FRS 2 ..... 1 pc
END S ..... 2 pcs
V/6 ..... 6 pcs
BOLT M8x20 ..... 4 pcs

ART.	SET / kg
X-TRACK	30,4 kg

GATES UP TO
LENGHT ..... 5.5 m

CODE: 1710208

X - TRACK - 5.5 WO 824, FRS 2

SET

WO 824 ..... 2 pcs
ROAD 2,8 m ..... 3 pcs
ROAD 2 m ..... 1 pc
PIN ROAD ..... 3 pcs
DOCKER O ..... 1 pc
FRS 2 ..... 1 pc
END S ..... 2 pcs
V/6 ..... 6 pcs

ART.	SET / kg
X-TRACK	29,8 kg

GATES UP TO
LENGHT ..... 5.5 m

CODE: 1710210

X - TRACK - 5.5 WTO 825, GOS 4

SET

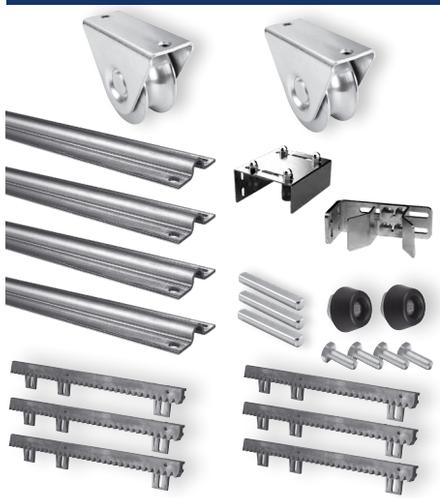

WTO 825 ..... 2 pcs
ROAD 2,8 m ..... 3 pcs
ROAD 2 m ..... 1 pc
PIN ROAD ..... 3 pcs
DOCKER O ..... 1 pc
GOS 4 ..... 1 pc
END S ..... 2 pcs
V/6 ..... 6 pcs
BOLT M8x20 ..... 4 pcs

ART.	SET / kg
X-TRACK	32 kg

GATES UP TO
LENGHT ..... 5.5 m

CODE: 1710207

X - TRACK - 5.5 WSO 824, GOS 4

SET

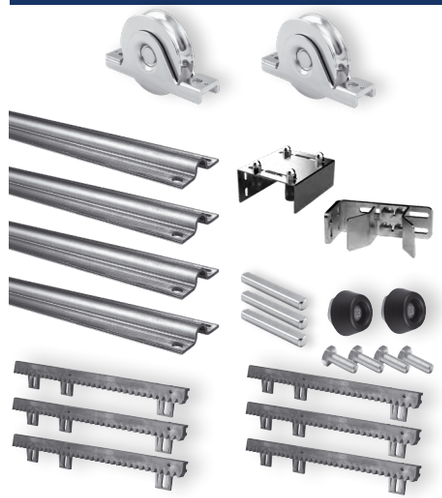

WSO 824 ..... 2 pcs
ROAD 2,8 m ..... 3 pcs
ROAD 2 m ..... 1 pc
PIN ROAD ..... 3 pcs
DOCKER O ..... 1 pc
GOS 4 ..... 1 pc
END S ..... 2 pcs
V/6 ..... 6 pcs
BOLT M8x20 ..... 4 pcs

ART.	SET / kg
X-TRACK	32 kg

GATES UP TO
LENGHT ..... 5.5 m

CODE: 1710209

X - TRACK - 5.5 WO 824, GOS 4

SET

WO 824 ..... 2 pcs
ROAD 2,8 m ..... 3 pcs
ROAD 2 m ..... 1 pc
PIN ROAD ..... 3 pcs
DOCKER O ..... 1 pc
GOS 4 ..... 1 pc
END S ..... 2 pcs
V/6 ..... 6 pcs

ART.	SET / kg
X-TRACK	31,5 kg

GATES UP TO
LENGHT ..... 5.5 m

CODE: 1710211

“THE BEST WAY
TO PREDICT THE FUTURE
IS TO CREATE IT”

– Abraham Lincoln

BRNO
UNIVERSITY
OF TECHNOLOGY

RESEARCH & DEVELOPMENT
CAIS PARTNER

“ALWAYS DELIVER MORE THAN EXPECTED”

– Larry Page

Wuppermann

HIGH QUALITY GERMAN STEEL
CAIS PARTNER

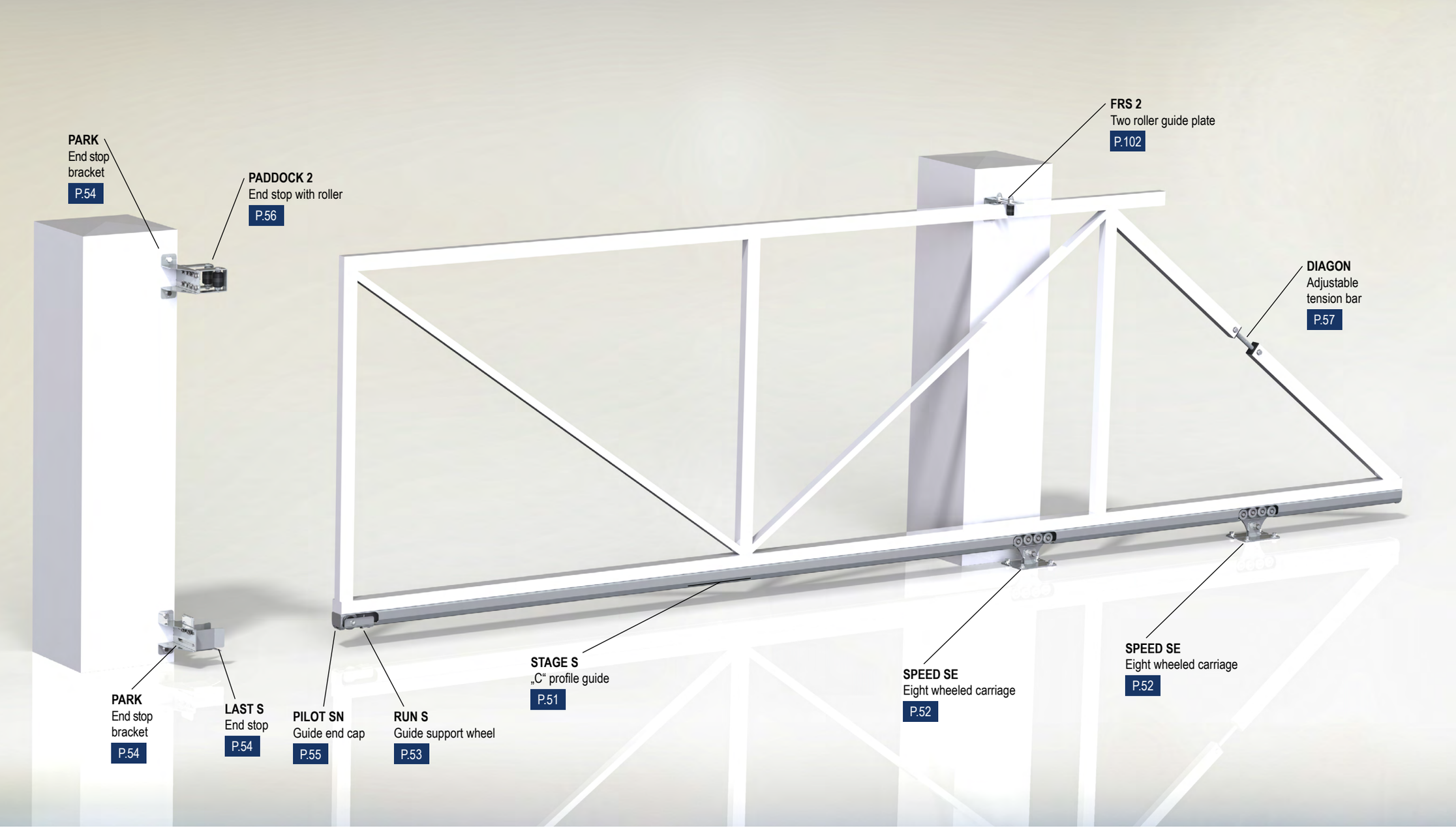

CAIS CANTILEVER SE 4.0

CANTILEVER HARDWARE

CANTILEVER SE						
	mm; kg	mm; kg	mm; kg	mm; kg	mm; kg	mm; kg
A	3000	3200	3400	3600	3800	4000
max. weight gate	325 kg	325 kg	325 kg	325 kg	325 kg	325 kg
B	900	960	1020	1080	1140	1200
C	1300	1360	1420	1480	1540	1600
D	270	270	270	270	270	270
F	130	130	130	130	130	130

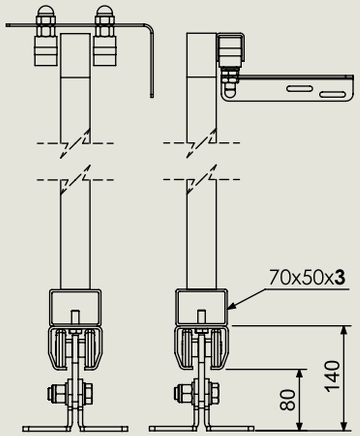

- EASY ASSEMBLY
- FAST NO WELDING REQUIRED
- 15 BOLTS 15 RIVET NUTS INCLUDED (*)
- «C» TRACK SERIAL NO. 100% COMPATIBILITY CARRIAGE TESTED
- GERMAN STEEL
- 270 g/m² HOT DIPPED GALVANIZED
- ARROW STRAIGHT «C» TRACK
- SLOTTED HOLE PUNCHED EVERY 400mm IN TRACK
- GALVANIZED INTERNAL EDGES
- MADE IN CZECH REPUBLIC
- C 2 HIGH QUALITY BEARINGS
- CARRIAGES CENTER HOLES MILLED NOT LASER CUT
- MULTI RIVETED SECTIONS
- JAPANESE ROBOTICS FANUC
- UNIVERSITY OF TECHNOLOGY – BRNO
- - 37°C TESTED & PROVEN
- + 50°C TESTED & PROVEN
- NO WELDING REQUIRED

(*) ONLY SETS

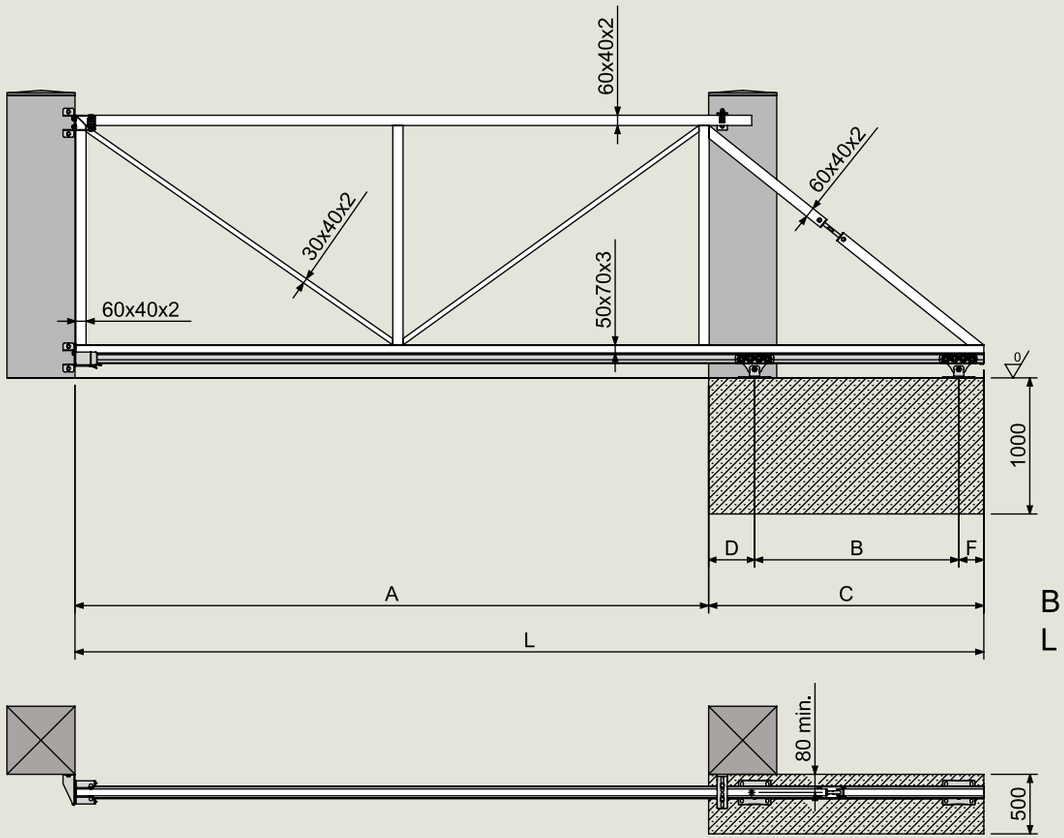

B = 0,3 x A
L = A + B + D + F

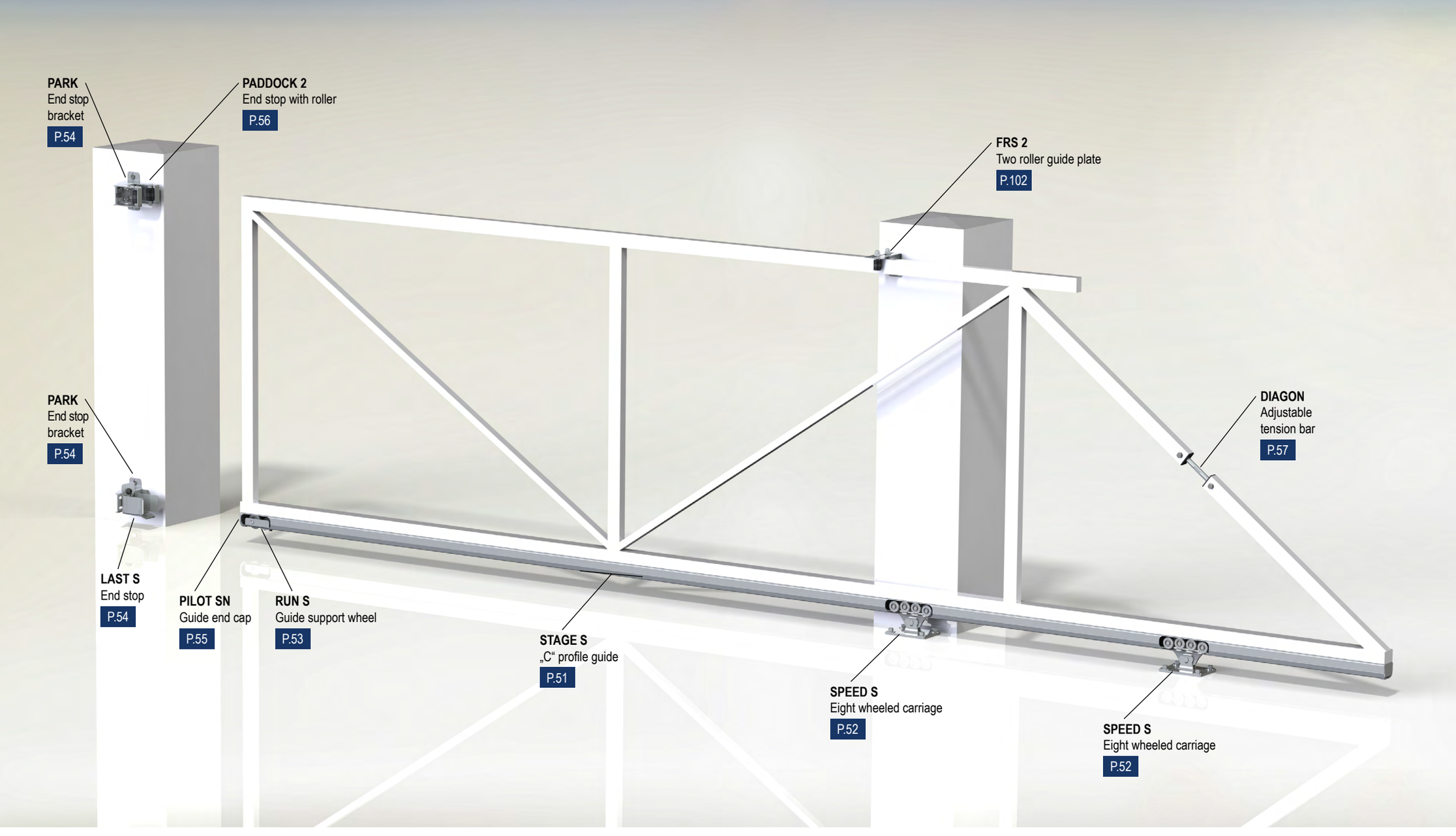

CAIS CANTILEVER S 4.5

CANTILEVER HARDWARE

CANTILEVER S								
	mm; kg	mm; kg	mm; kg	mm; kg	mm; kg	mm; kg	mm; kg	mm; kg
A	3000	3200	3400	3600	3800	4000	4200	4500
max. weight gate	325 kg	325 kg	325 kg	350 kg	375 kg	400 kg	425 kg	450 kg
B	900	960	1020	1080	1140	1200	1260	1350
C	1440	1500	1560	1620	1680	1740	1800	1890
D	270	270	270	270	270	270	270	270

EASY ASSEMBLY

FAST NO WELDING REQUIRED

15 BOLTS 15 RIVET NUTS INCLUDED (*)

«C» TRACK SERIAL NO. 100% COMPATIBILITY CARRIAGE TESTED

GERMAN STEEL

270 g/m² HOT DIPPED GALVANIZED

ARROW STRAIGHT «C» TRACK

SLOTTED HOLE PUNCHED EVERY 400mm IN TRACK

GALVANIZED INTERNAL EDGES

MADE IN CZECH REPUBLIC

C 2 HIGH QUALITY BEARINGS

CARRIAGES CENTER HOLES MILLED NOT LASER CUT

MULTI RIVETED SECTIONS

JAPANESE ROBOTICS FANUC

UNIVERSITY OF TECHNOLOGY – BRNO

- 37°C TESTED & PROVEN

+ 50°C TESTED & PROVEN

NO WELDING REQUIRED

(*) ONLY SETS

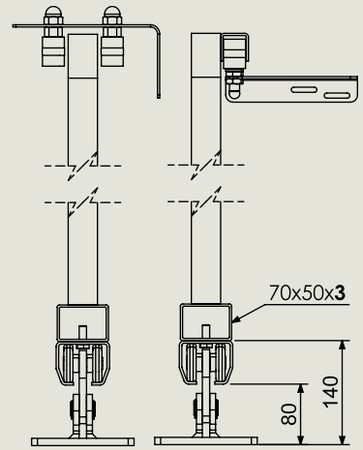

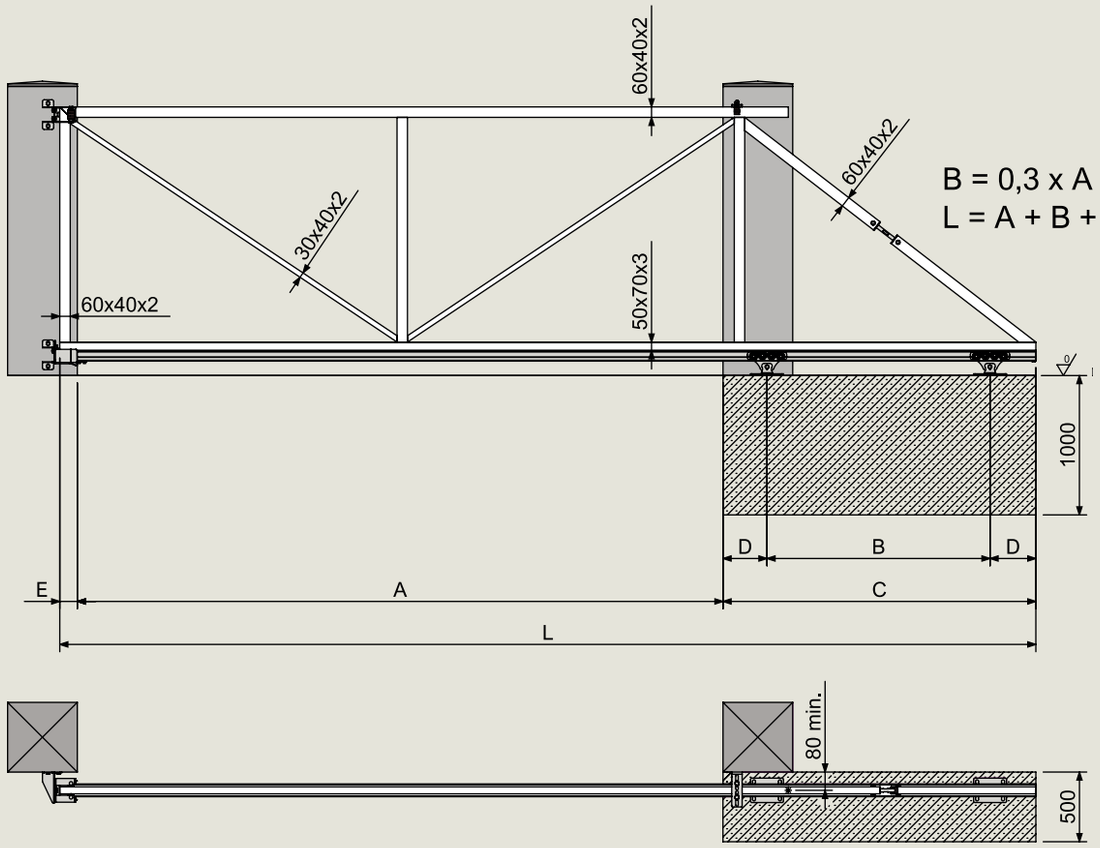

B = 0,3 x A

L = A + B + (2 x D) + E

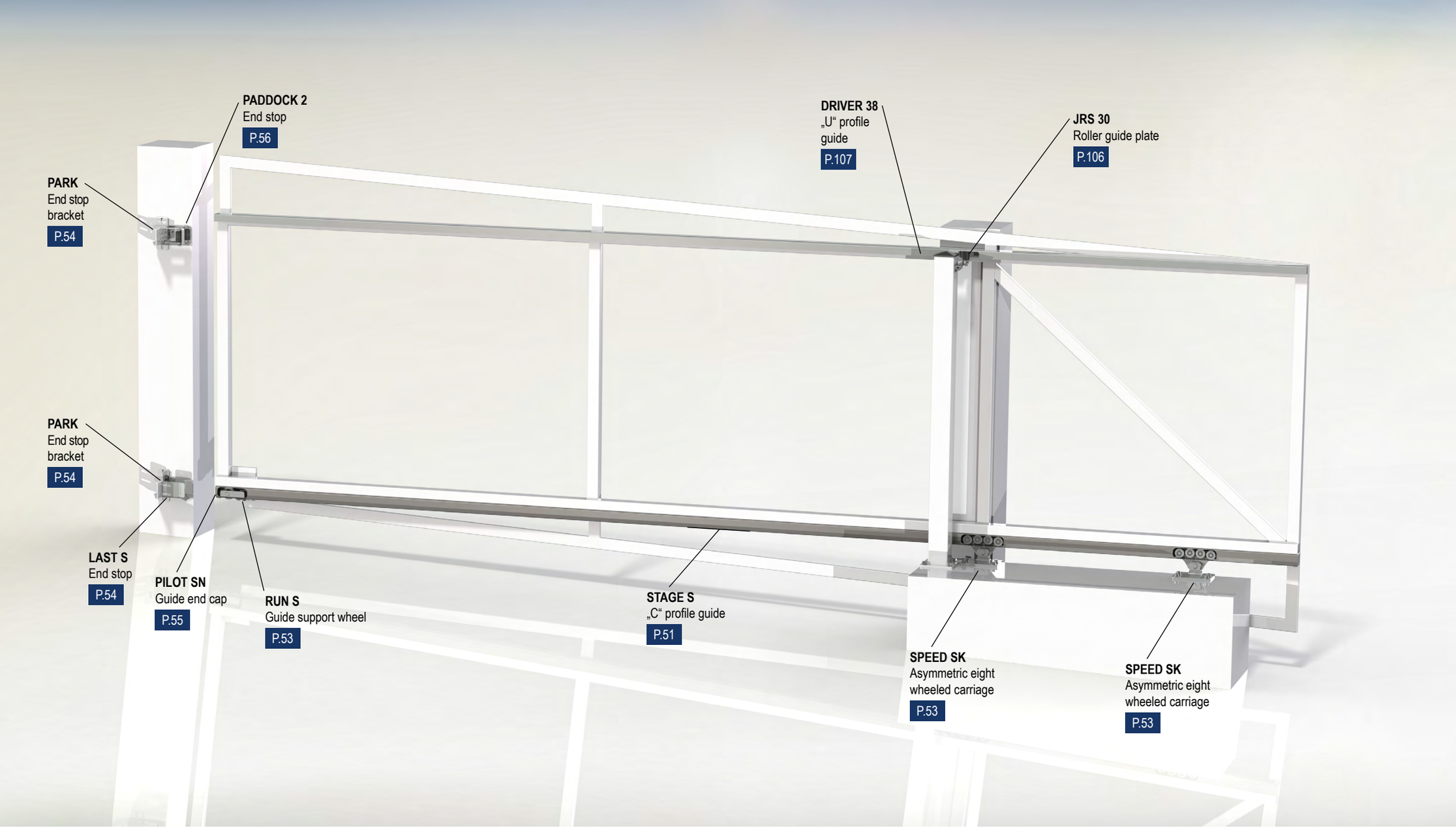

CAIS CANTILEVER SK 4.5

CANTILEVER HARDWARE
FOR INCLINED DRIVEWAY

CANTILEVER SK								
	mm; kg	mm; kg	mm; kg	mm; kg	mm; kg	mm; kg	mm; kg	mm; kg
A	3000	3200	3400	3600	3800	4000	4200	4500
max. weight gate	325 kg	325 kg	325 kg	350 kg	375 kg	400 kg	425 kg	450 kg
B	900	960	1020	1080	1140	1200	1260	1350
C	1440	1500	1560	1620	1680	1740	1800	1890
D	270	270	270	270	270	270	270	270

B = 0,3 x A
L = A + B + (2 x D) + E

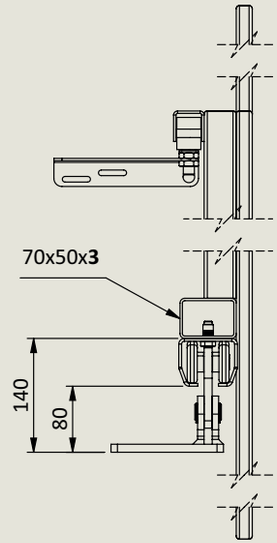

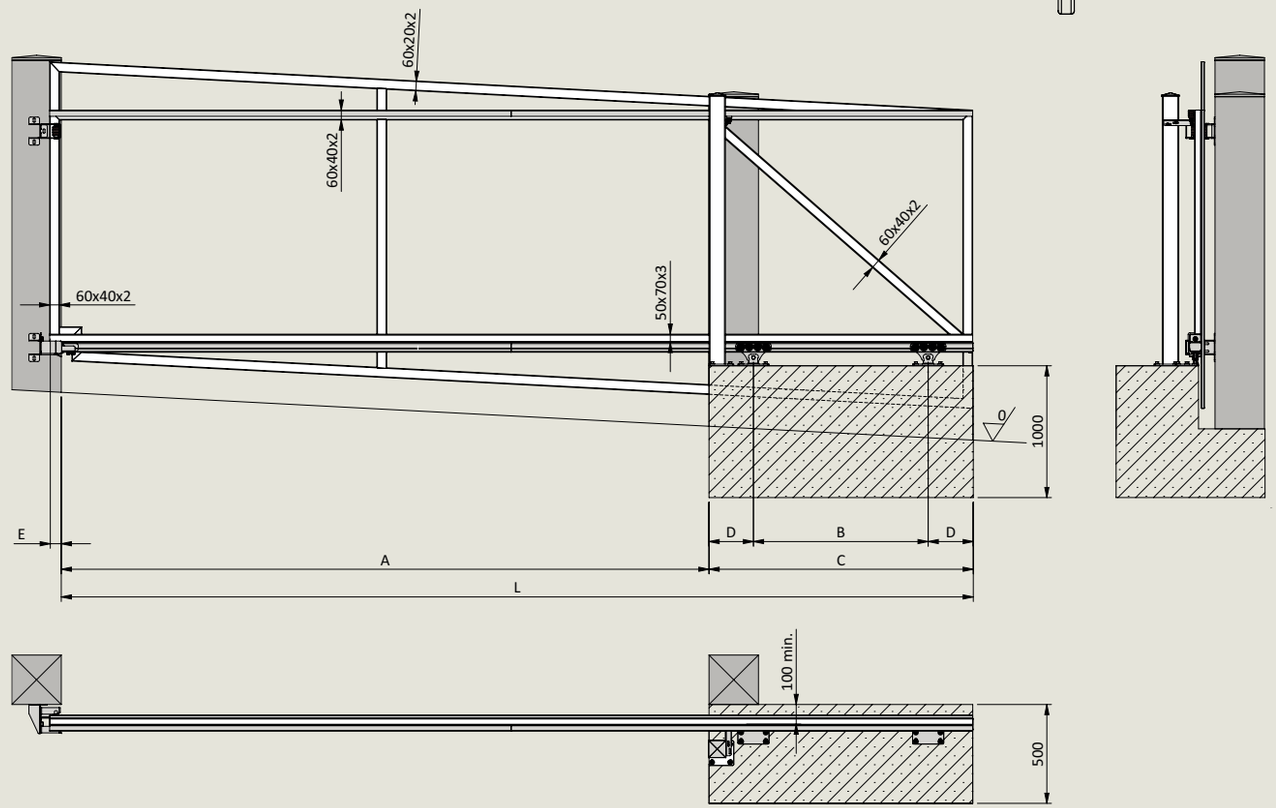

SUITABLE FOR INCLINED DRIVEWAY INSTALLATION

ASYMMETRIC EIGHT WHEELED CARRIAGE

EASY ASSEMBLY

C 2 HIGH QUALITY BEARINGS

FAST NO WELDING REQUIRED

CARRIAGES CENTER HOLES MILLED NOT LASER CUT

15 BOLTS 15 RIVET NUTS INCLUDED (*)

MULTI RIVETED SECTIONS

«C» TRACK SERIAL NO. 100% COMPATIBILITY CARRIAGE TESTED

JAPANESE ROBOTICS FANUC

GERMAN STEEL

UNIVERSITY OF TECHNOLOGY – BRNO

270 g/m² HOT DIPPED GALVANIZED

- 37°C TESTED & PROVEN

ARROW STRAIGHT «C» TRACK

+ 50°C TESTED & PROVEN

SLOTTED HOLE PUNCHED EVERY 400mm IN TRACK

MADE IN CZECH REPUBLIC

GALVANIZED INTERNAL EDGES

NO WELDING REQUIRED

(*) ONLY SETS

D

Wuppermann

GERMAN STEEL

270 g/m²

HOT
DIPPED
GALVANIZED

GALVANIZED
INTERNAL
EDGES

SPECIAL
THICKNESS

3,50 mm

24 months

24 MONTHS
TESTED
& PROVEN

- 37°C
TESTED
& PROVEN

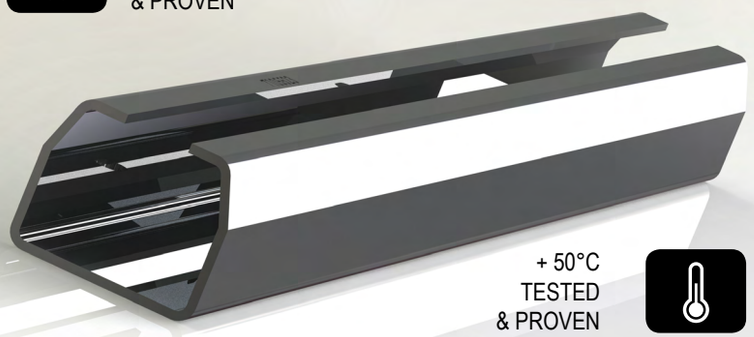

+ 50°C
TESTED
& PROVEN

MADE IN THE
CZECH
REPUBLIC

CZ

SLOTTED HOLE
PUNCHED EVERY
400mm IN TRACK

15 BOLTS
15 RIVET NUTS
INCLUDED (*)

N°239892

SERIAL NUMBER
CARRIAGE
TESTED & PROVEN

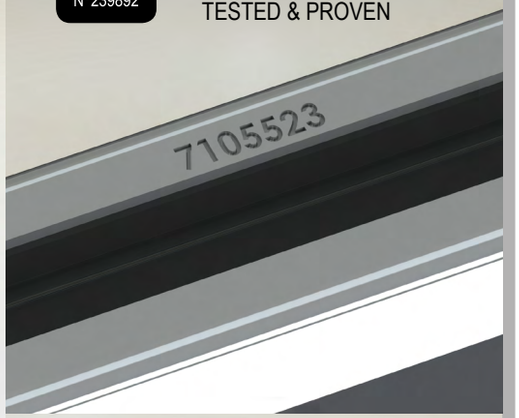

EASY
ASSEMBLY

FAST
NO WELDING REQUIRED

R&D

BRNO
UNIVERSITY
OF TECHNOLOGY

ARROW
STRAIGHT
«C» TRACK

EIGHTEEN ROLL FORMERS
THE MOST IN THE INDUSTRY
REMOVE THE INSET «MEMORY» OF STEEL

18

AVAILABLE
CUSTOMISED LENGHTS
UNDER SPECIAL TERMS

SLOW ROLLING
NO HEAT DURING THE PRODUCTION
KEEPING THE MATERIAL WHERE IT IS ROLLED

(*) ONLY SETS

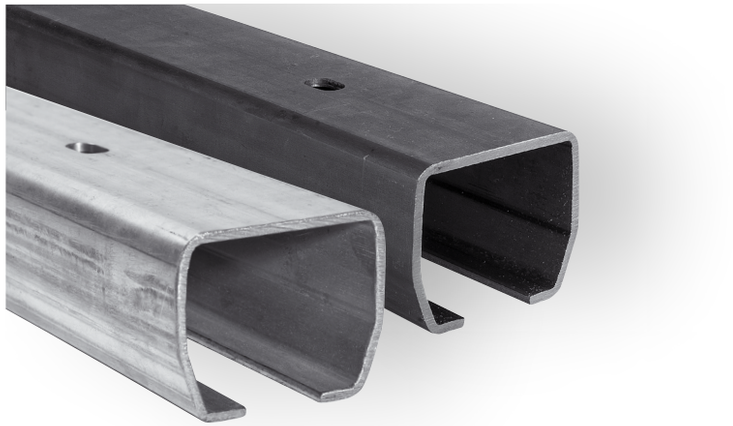

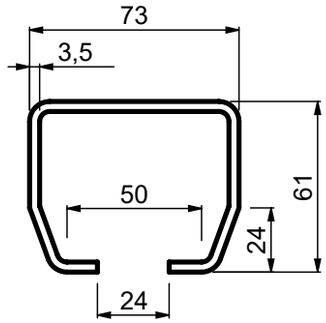

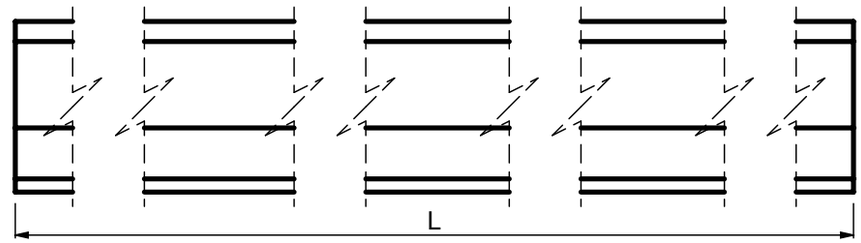

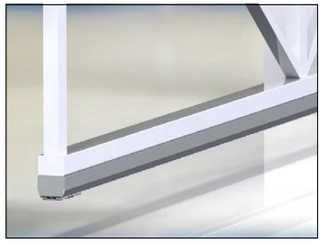

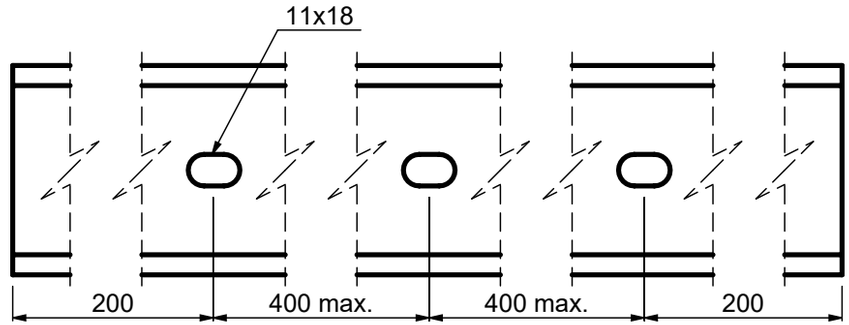

GB „C“ PROFILE GUIDE FOR CANTILEVER GATE
D „C“ PROFIL FÜR FREITRAGENDE SCHIEBETORE
F GUIDE À PROFIL EN « C » POUR PORTAIL AUTOPORTANT
E GUÍA CON PERFIL “C“ PARA PUERTA VOLADIZA
P GUIA DE PERFIL “C“ PARA PORTÃO CANTILEVER
I GUIDA CON PROFILO A “C“ PER CANCELLO AUTOPORTANTE
DK “C“ PROFILVANGE TIL FRITBÆRENDE PORT
NL “C“ PROFIEL GELEIDER VOOR VRIJDRAGENDE SCHUIFPOORT
N “C“-PROFILSKINNE FOR FRITTBÆRENDE PORTX
S “C“ GEJDPROFIL FÖR FRIBÄRANDE GRIND
FIN “C“ -PROFIILIOHJAIN ULOKEKANNETTEISEEN PORTTIIN
PL SZYNA DO BRAM SAMONOŚNYCH
SK NOSNÝ „C“ PROFIL PRE POSUVNÚ SAMONOSNÚ BRÁNU
EE “C“ -PROFIILI JUHIK KONSOOLVÄRAVA JAOKS
LT „C“ FORMOS PROFILIUOTAS KREIPTUVAS GEMBINIAMS VARTAMS
LV “C“ VEIDA PROFILS KONSOLVEIDA VĀRTIEM

CZ ŠÍNA „C“ PROFIL PRO POSUVNOU SAMONOSNOU BRÁNU
RO GHIDAJ CU PROFIL „C“ PENTRU POARTA AUTOPORTANTĂ ÎN CONSOLĂ
HR VODILICA „C“ PROFILA ZA KLIZNA DVORIŠNA VRATA
RUS НАПРАВЛЯЮЩИЙ РЕЛЬС / ПРОФИЛЬ «C» ДЛЯ ОТКАТНЫХ САМОНЕСУЩИХ ВОРОТ
SLO “C“ VODILO ZA SAMONOSNA DRSNA VRATA
TR KONSOL BAHÇE KAPISI İÇİN “C” PROFİL KIZAĞI
AR للبوابة المدعمة دليلية جانبية “C“ دعامة
CHN 悬臂门“C“型导轨
MAL PANDU PROFIL “C“ UNTUK PINTU PAGAR JULUR
H C-VEZETŐSÍN TOLÓKAPUHOZ
IL קורה בפרופיל „C“ לשער קונזולי
BG “C“-ОБРАЗНА РЕЛСА ЗА КОНЗОЛНА ВРАТА
KO 캔틸레버 게이트용 “C”자형 프로필 가이드
SRB VOĐICA „C“ PROFILA ZA SAMONOSIVU KAPIJU

Art.	CARRIAGE	GUIDE	L/1pc	1pc			CODE
			mm	kg	pcs	kg	
STAGE SB 6	SPEED S/SE/SK	UNGALVANIZED	6000	33	24	792	1700002
STAGE SB 5,6	SPEED S/SE/SK	UNGALVANIZED	5600	30,8	24	739,2	1700176
STAGE SB 3	SPEED S/SE/SK	UNGALVANIZED	3000	16,5	24	396	1700167
STAGE SB 2,8	SPEED S/SE/SK	UNGALVANIZED	2800	15,4	24	369,6	1720006
STAGE SB 1	SPEED S/SE/SK	UNGALVANIZED	1000	5,5	24	132	1720008
STAGE SZ 6	SPEED S/SE/SK	GALVANIZED	6000	33	24	792	1700003
STAGE SZ 5,6	SPEED S/SE/SK	GALVANIZED	5600	30,8	24	739,2	1700177
STAGE SZ 3	SPEED S/SE/SK	GALVANIZED	3000	16,5	24	396	1700168
STAGE SZ 2,8	SPEED S/SE/SK	GALVANIZED	2800	15,4	24	369,6	1720016
STAGE SZ 1	SPEED S/SE/SK	GALVANIZED	1000	5,5	24	132	1720018

C 2
HIGH QUALITY
BEARINGS

CARRIAGES CENTER
HOLES MILLED
NOT LASER CUT

MULTI RIVETED
SECTIONS

mono block
MONO BLOCK
EIGHT WHEELED
CARRIAGE

NO WELDED
PARTS

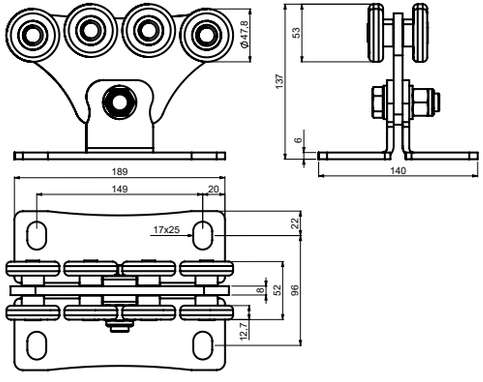

(GB) EIGHT WHEELED CARRIAGE FOR CANTILEVER GATE
(D) ROLLAPPARAT MIT ACHT ROLLEN FÜR FREITRAGENDE SCHIEBETORE
(F) CHARIOT À HUIT ROUES POUR PORTAIL AUTOPORTANT
(E) CARRIL DE OCHO RUEDAS PARA PUERTA VOLADIZA
(P) CORREDIÇA DE OITO ROLDANAS PARA PORTÃO CANTILEVER
(I) CARRELLO A OTTO RUOTE PER CANCELLO AUTOPORTANTE
(DK) OTTE TRANSPORTHJUL TIL FRITBÆRENDE PORT
(NL) ACHTVOUDIG WIELENBLOK VOOR VRIJDRAGENDE SCHUIFPOORT
(N) ÅTTEHJULS DRIVSKINNE TIL FRITTBÆRENDE PORT
(S) ÅTTAHJULIG VAGN FÖR FRIBÄRANDE GRIND
(FIN) KAHDEKSAN PYÖRÄN ALUSTA ULOKEKANNETTEISEEN PORTTIIN
(PL) WÓZEK 8-ROLKOWY DO BRAM SAMONOŚNYCH
(SK) VOZÍK OSEMKOLIEČKOVÝ PRE POSUVNÚ SAMONOSNÚ BRÁNU
(EE) KAHEKSARATTALINE SUPORT KONSOOLVÄRAVA JAOKS
(LT) VEŽIMĖLIS GEMBINIAMS VARTAMS SU AŠTUONIAIS RATUKAIS
(LV) ASTOŅU RUĻĻU BLOKS KONSOLVEIDA VĀRTIEM

(CZ) VOZÍK OSMIKOLOVÝ PRO POSUVNOU SAMONOSNOU BRÁNU
(RO) CĂRUCIOR PE OPT ROŢI PENTRU POARTA AUTOPORTANTĂ ÎN CONSOLĂ
(HR) NOSAČ S OSAM KOTAČA ZA KLIZNA DVORIŠNA VRATA
(RUS) ВОСЬМИКОЛЕСНАЯ РОЛИКОВАЯ ТЕЛЕЖКА ДЛЯ ОТКАТНЫХ САМОНЕСУЩИХ ВОРОТ
(SLO) VOZIČEK Z OSMIMI KOLESI ZA SAMONOSNA DRSNA VRATA
(TR) KONSOL BAHÇE KAPISI İÇİN SEKİZ TEKERLEKLİ TAŞIYICI
(AR) عربة مزودة بثماني عجلات للبوابات المدعمة
(CHN) 悬臂门八轮滑架
(MAL) PENYORONG LAPAN RODA UNTUK PINTU PAGAR JULUR
(H) NYOLCGÖRGŐS FUTÓKOCSI TOLÓKAPUHOZ
(IL) קרונית שמונה גלגלים לשער קונזולי
(BG) КОЛИЧКА С ОСЕМ РОЛКИ ЗА КОНЗОЛНА ВРАТА
(KO) 8개 휠이 있는 캔틸레버 게이트용 이송대
(SRB) NOSAČ SA OSAM TOČKIĆA ZA SAMONOSIVU KAPIJU

Art.	A	GUIDE	1pc			CODE
	max. mm		kg	pcs	kg	
SPEED SE	4000	STAGE SB/SZ	3,5	2	7	1700174

C 2
HIGH QUALITY
BEARINGS

CARRIAGES CENTER
HOLES MILLED
NOT LASER CUT

MULTI RIVETED
SECTIONS

mono block
MONO BLOCK
EIGHT WHEELED
CARRIAGE

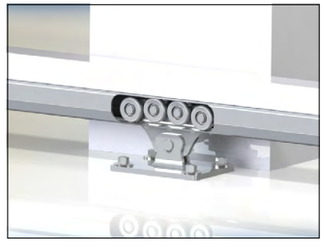

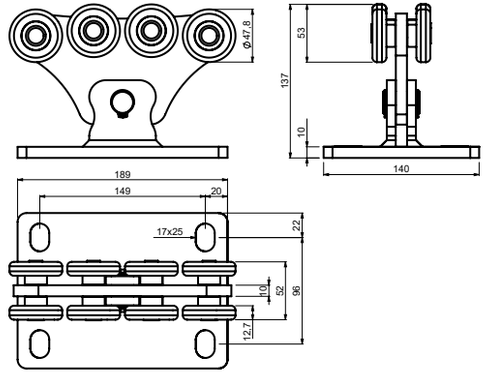

(GB) EIGHT WHEELED CARRIAGE FOR CANTILEVER GATE
(D) ROLLAPPARAT MIT ACHT ROLLEN FÜR FREITRAGENDE SCHIEBETORE
(F) CHARIOT À HUIT ROUES POUR PORTAIL AUTOPORTANT
(E) CARRIL DE OCHO RUEDAS PARA PUERTA VOLADIZA
(P) CORREDIÇA DE OITO ROLDANAS PARA PORTÃO CANTILEVER
(I) CARRELLO A OTTO RUOTE PER CANCELLO AUTOPORTANTE
(DK) OTTE TRANSPORTHJUL TIL FRITBÆRENDE PORT
(NL) ACHTVOUDIG WIELENBLOK VOOR VRIJDRAGENDE SCHUIFPOORT
(N) ÅTTEHJULS DRIVSKINNE TIL FRITTBÆRENDE PORT
(S) ÅTTAHJULIG VAGN FÖR FRIBÄRANDE GRIND
(FIN) KAHDEKSAN PYÖRÄN ALUSTA ULOKEKANNETTEISEEN PORTTIIN
(PL) WÓZEK 8-ROLKOWY DO BRAM SAMONOŚNYCH
(SK) VOZÍK OSEMKOLIEČKOVÝ PRE POSUVNÚ SAMONOSNÚ BRÁNU
(EE) KAHEKSARATTALINE SUPORT KONSOOLVÄRAVA JAOKS
(LT) VEŽIMĖLIS GEMBINIAMS VARTAMS SU AŠTUONIAIS RATUKAIS
(LV) ASTOŅU RUĻĻU BLOKS KONSOLVEIDA VĀRTIEM

(CZ) VOZÍK OSMIKOLOVÝ PRO POSUVNOU SAMONOSNOU BRÁNU
(RO) CĂRUCIOR PE OPT ROŢI PENTRU POARTA AUTOPORTANTĂ ÎN CONSOLĂ
(HR) NOSAČ S OSAM KOTAČA ZA KLIZNA DVORIŠNA VRATA
(RUS) ВОСЬМИКОЛЕСНАЯ РОЛИКОВАЯ ТЕЛЕЖКА ДЛЯ ОТКАТНЫХ САМОНЕСУЩИХ ВОРОТ
(SLO) VOZIČEK Z OSMIMI KOLESI ZA SAMONOSNA DRSNA VRATA
(TR) KONSOL BAHÇE KAPISI İÇİN SEKİZ TEKERLEKLİ TAŞIYICI
(AR) عربة مزودة بثماني عجلات للبوابات المدعمة
(CHN) 悬臂门八轮滑架
(MAL) PENYORONG LAPAN RODA UNTUK PINTU PAGAR JULUR
(H) NYOLCGÖRGŐS FUTÓKOCSI TOLÓKAPUHOZ
(IL) קרונית שמונה גלגלים לשער קונזולי
(BG) КОЛИЧКА С ОСЕМ РОЛКИ ЗА КОНЗОЛНА ВРАТА
(KO) 8개 휠이 있는 캔틸레버 게이트용 이송대
(SRB) NOSAČ SA OSAM TOČKIĆA ZA SAMONOSIVU KAPIJU

Art.	A	GUIDE	1pc			CODE
	max. mm		kg	pcs	kg	
SPEED S	4500	STAGE SB/SZ	4,7	2	9,4	1700001

SUITABLE FOR INCLINED DRIVEWAY INSTALLATION

ASYMMETRIC EIGHT WHEELED CARRIAGE

C 2 HIGH QUALITY BEARINGS

mono block — MONO BLOCK EIGHT WHEELED CARRIAGE

CARRIAGES CENTER HOLES MILLED NOT LASER CUT

MULTI RIVETED SECTIONS

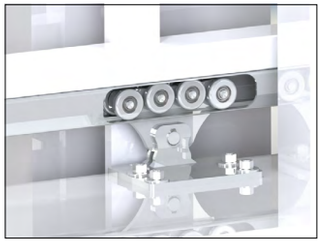

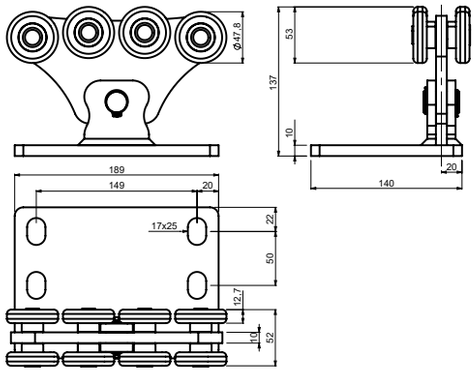

GB EIGHT WHEELED CARRIAGE FOR CANTILEVER GATE
D ROLLAPPARAT MIT ACHT ROLLEN FÜR FREITRAGENDE SCHIEBETORE
F CHARIOT À HUIT ROUES POUR PORTAIL AUTOPORTANT
E CARRIL DE OCHO RUEDAS PARA PUERTA VOLADIZA
P CORREDIÇA DE OITO ROLDANAS PARA PORTÃO CANTILEVER
I CARRELLO A OTTO RUOTE PER CANCELLO AUTOPORTANTE
DK OTTE TRANSPORTHJUL TIL FRITBÆRENDE PORT
NL ACHTVOUDIG WIELENBLOK VOOR VRIJDRAGENDE SCHUIFPOORT
N ÅTTEHJULS DRIVSKINNE TIL FRITTBÆRENDE PORT
S ÅTTAHJULIG VAGN FÖR FRIBÄRANDE GRIND
FIN KAHDEKSAN PYÖRÄN ALUSTA ULOKEKANNETTEISEEN PORTTIIN
PL WÓZEK 8-ROLKOWY DO BRAM SAMONOŚNYCH
SK VOZÍK OSEMKOLIEČKOVÝ PRE POSUVNÚ SAMONOSNÚ BRÁNU
EE KAHEKSARATTALINE SUPORT KONSOOLVÄRAVA JAOKS
LT VEŽIMĖLIS GEMBINIAMS VARTAMS SU AŠTUONIAIS RATUKAIS
LV ASTOŅU RUĻĻU BLOKS KONSOLVEIDA VĀRTIEM

CZ VOZÍK OSMIKOLOVÝ PRO POSUVNOU SAMONOSNOU BRÁNU
RO CĂRUCIOR PE OPT ROŢI PENTRU POARTA AUTOPORTANTĂ ÎN CONSOLĂ
HR NOSAČ S OSAM KOTAČA ZA KLIZNA DVORIŠNA VRATA
RUS ВОСЬМИКОЛЕСНАЯ РОЛИКОВАЯ ТЕЛЕЖКА ДЛЯ ОТКАТНЫХ САМОНЕСУЩИХ ВОРОТ
SLO VOZIČEK Z OSMIMI KOLESI ZA SAMONOSNA DRSNA VRATA
TR KONSOL BAHÇE KAPISI İÇİN SEKİZ TEKERLEKLİ TAŞIYICI
AR عربة مزودة بثماني عجلات للبوابات المدعمة
CHN 悬臂门八轮滑架
MAL PENYORONG LAPAN RODA UNTUK PINTU PAGAR JULUR
H NYOLCGÖRGŐS FUTÓKOCSI TOLÓKAPUHOZ
IL קרונית שמונה גלגלים לשער קונזולי
BG КОЛИЧКА С ОСЕМ РОЛКИ ЗА КОНЗОЛНА ВРАТА
KO 8개 휠이 있는 캔틸레버 게이트용 이송대
SRB NOSAČ SA OSAM TOČKIĆA ZA SAMONOSIVU KAPIJU

Art.	A	GUIDE	1pc			CODE
	max. mm		kg	pcs	kg	
SPEED SK	4500	STAGE SB/SZ	4,7	2	9,4	1700189

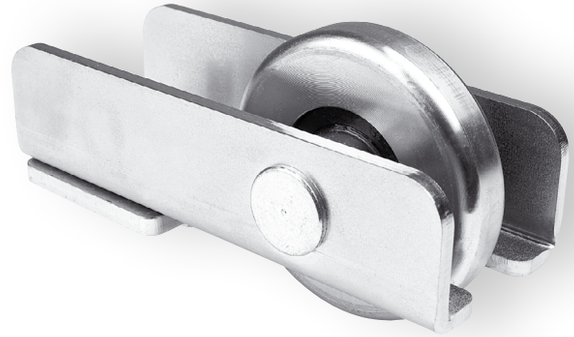

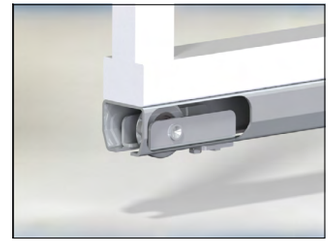

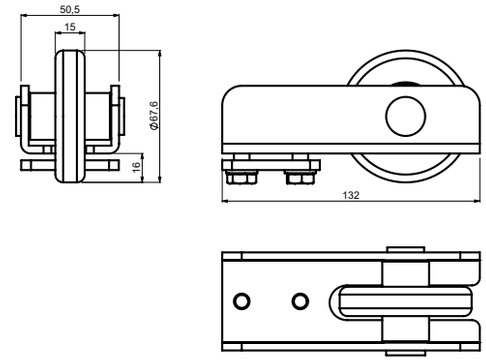

GB GUIDE SUPPORT WHEEL FOR CANTILEVER GATE
D STÜTZRAD FÜR FREITRAGENDE SCHIEBETORE
F ROUE DE SUPPORT DE GUIDE POUR PORTAIL AUTOPORTANT
E RUEDA CON SOPORTE DE GUÍA PARA PUERTA VOLADIZA
P ROLDANA DE SUPORTE GUIA PARA PORTÃO CANTILEVER
I RUOTA DI SOSTEGNO DELLA GUIDA PER CANCELLO AUTOPORTANTE
DK VANGESTØTTEHJUL TIL FRITBÆRENDE PORT
NL DRAAGWIEL VOOR GELEIDING VRIJDRAGENDE SCHUIFPOORT
N STYRESKINNE FOR STØTTEHJUL TIL FRITTBÆRENDE PORT
S STÖDHJUL FÖR FRIBÄRANDE GRIND
FIN OHJAIMEN TUKIPYÖRÄ ULOKEKANNETTEISEEN PORTTIIN
PL ROLKA NAJAZDOWA DO BRAM SAMONOŚNYCH
SK NÁBEH S KLADKOU PRE POSUVNÚ SAMONOSNÚ BRÁNU
EE JUHI TUGIRATAS KONSOOLVÄRAVA JAOKS
LT KREIPTUVO ATRAMOS RATUKAS GEMBINIAMS VARTAMS
LV VADOTNES BALSTA RULLĪTIS KONSOLVEIDA VĀRTIEM

CZ NÁBĚH S KLADKOU PRO POSUVNOU SAMONOSNOU BRÁNU
RO ROATĂ DE SUSŢINERE GHIDAJ PENTRU POARTA AUTOPORTANTĂ ÎN CONSOLĂ
HR NOSIVI KOTAČ VODILICE ZA KLIZNA DVORIŠNA VRATA
RUS КОНЦЕВОЙ РОЛИК ДЛЯ ОТКАТНЫХ САМОНЕСУЩИХ ВОРОТ
SLO PODPORNO KOLO VODILA ZA SAMONOSNA DRSNA VRATA
TR KONSOL BAHÇE KAPISI İÇİN KIZAK DESTEK TEKERLEĞİ
AR عجلة دعامة دليلية للبوابة المدعمة
CHN 悬臂门导轨支轮
MAL RODA SOKONGAN PANDU UNTUK PINTU PAGAR JULUR
H VEZETŐ, MEGTÁMASZTÓ GÖRGŐ TOLÓKAPUHOZ
IL גלגל תומך לשער קונזולי
BG РОЛКА ЗА РЕЛСА ЗА КОНЗОЛНА ВРАТА
KO 캔틸레버 게이트용 가이드 지지 휠
SRB NOSEĆI TOČKIĆ VOĐICE ZA SAMONOSIVU KAPIJU

Art.	GUIDE	1pc			CODE
		kg	pcs	kg	
RUN S	STAGE SB/SZ	0,97	10	9,7	1700004

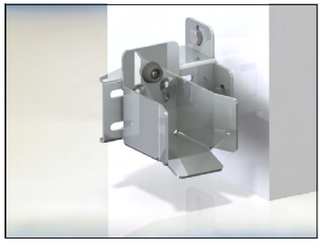

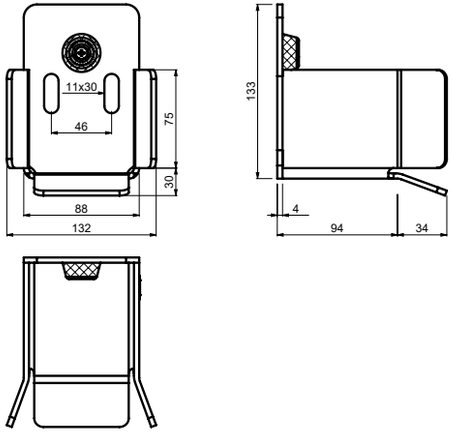

(GB) END STOP FOR CANTILEVER GATE
(D) EINLAUFSCHUH FÜR FREITRAGENDE SCHIEBETORE
(F) BUTÉE POUR PORTAIL AUTOPORTANT
(E) TOPE FINAL PARA PUERTA VOLADIZA
(P) BATENTE PARA PORTÃO CANTILEVER
(I) FERMO DI FINE CORSA PER CANCELLO AUTOPORTANTE
(DK) ENDESTOP TIL FRITBÆRENDE PORT
(NL) EINDSTOP VOOR VRIJDRAGENDE SCHUIFPOOR
(N) ENDESTOPPER FOR FRITTBÆRENDE PORT
(S) ÄNDSTOPP FÖR FRIBÄRANDE GRIND
(FIN) PÄÄTYPYSÄYTIN ULOKEKANNETTEISEEN PORTTIIN
(PL) ODBOJNIK DO BRAM SAMONOŚNYCH
(SK) DOJAZDOVÁ KAPSA SPODNÁ PRE POSUVNÚ SAMONOSNÚ BRÁNU
(EE) OTSALÕPP KONSOOLVÄRAVA JAOKS
(LT) GALINIS RIBOKLIS GEMBINIAMS VARTAMS
(LV) GALA AIZTURIS KONSOLVEIDA VĀRTIEM

(CZ) DOJEZDOVÁ KAPSA SPODNÍ PRO POSUVNOU SAMONOSNOU BRÁNU
(RO) OPRITOR CURSĂ PENTRU POARTA AUTOPORTANTĂ ÎN CONSOLĂ
(HR) GRANIČNIK ZA KLIZNA DVORIŠNA VRATA
(RUS) УЛАВЛИВАТЕЛЬ НИЖНИЙ ДЛЯ ОТКАТНЫХ САМОНЕСУЩИХ ВОРОТ
(SLO) ZAUSTAVLJALNIK ZA SAMONOSNA DRSNA VRATA
(TR) KONSOL BAHÇE KAPISI İÇİN UÇ TESPİT PARÇASI
(AR) المانع الطرفي للبوابة المدعمة
(CHN) 悬臂门终点挡块
(MAL) PENYENDAL HUJUNG UNTUK PINTU PAGAR JULUR
(H) ÜTKÖZŐ TOLÓKAPUHOZ
(IL) מקבל קצה לשער קונזולי
(BG) СТОПЕР ЗА КОНЗОЛНА ВРАТА
(KO) 캔틸레버 게이트용 종단 정지대
(SRB) GRANIČNIK ZA SAMONOSIVU KAPIJU

Art.	GUIDE	1pc			CODE
		kg	pcs	kg	
LAST S	STAGE SB/SZ	1,24	2	2,48	1700005

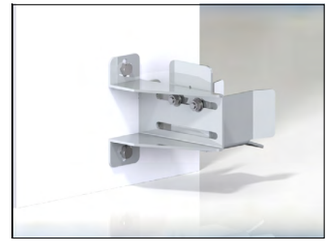

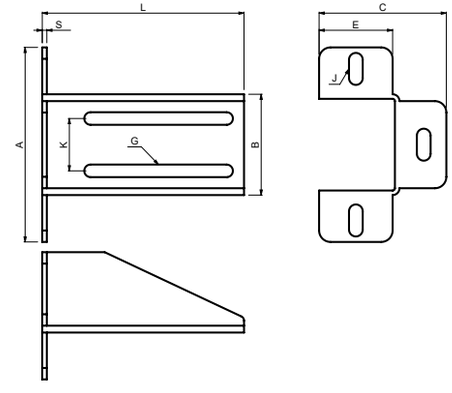

(GB) END STOP BRACKET
(D) KONSOLE FÜR EINLAUFSCHUH
(F) ÉTRIER POUR BUTÉE
(E) SOPORTE DE TOPE FINAL
(P) SUPORTE DE BATENTE
(I) STAFFA PER FERMO DI FINE CORSA
(DK) ENDESTOP BESLAG
(NL) EINDSTOP BEVESTIGINGSBEUGEL
(N) STOPPEBRAKETT
(S) ÄNDSTOPP KONSOL
(FIN) PÄÄTYPYSÄYTTIMEN KANNATIN
(PL) WSPORNIK ODBOJNIKA
(SK) KONZOLA PRE DOJAZDOVÚ KAPSU
(EE) OTSALÕPU KLAMBER
(LT) GALINIO RIBOKLIO GEMBĖ
(LV) GALA AIZTURA KRONŠTEINS

(CZ) KONZOLA PRO DOJEZDOVOU KAPSU
(RO) OPRITOR CURSĂ CONSOLĂ
(HR) KONZOLA GRANIČNIKA
(RUS) КРОНШТЕЙН УЛАВЛИВАТЕЛЯ
(SLO) OPORNIK ZAUSTAVLJALNIKA
(TR) UÇ TESPİT PARÇASI DİRSEĞİ
(AR) سنادة المانع الطرفي
(CHN) 终点挡块支座
(MAL) PENDAKAP PENYENDAL HUJUNG
(H) ÜTKÖZŐ-KERET
(IL) תופסן למקבל קצה
(BG) СКОБА ЗА СТОПЕР
(KO) 종단 정지대 브래킷
(SRB) KONZOLA GRANIČNIKA

Art.	L	A	B	C	E	G	J	K	S	END STOP	1pc			CODE
	mm										kg	pcs	kg	
PARK	175	170	88	95	50	11X132	12X30	46	4	LAST/PADDOCK	1,11	2	2,22	1700006
PARK 240	245	170	88	95	50	11X200	12X30	46	4	LAST/PADDOCK	1,35	2	2,7	1700196

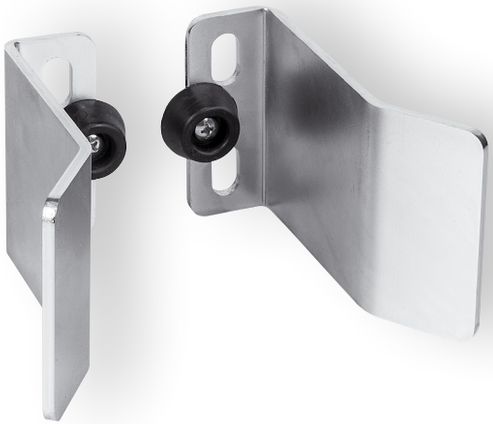

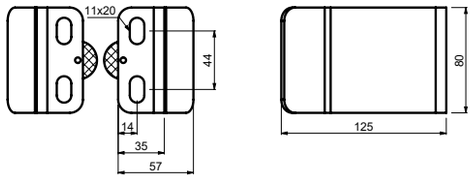

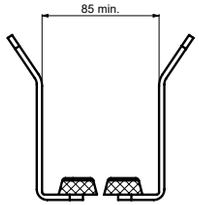

(GB) END STOP
(D) ENDANSCHLAG
(F) BUTÉE
(E) TOPE FINAL
(P) FIM DE CURSO
(I) ARRESTO TERMINALE
(DK) ENDESTOP
(NL) EINDSTOP
(N) ENDESTOPP
(S) ÄNDSTOPP
(FIN) RAJOITIN
(PL) ZDERZAK KRAŃCOWY
(SK) DORAZ
(EE) OTSA LÕPPR
(LT) GALINIS RIBOKLIS
(LV) GALA AIZTURIS

(CZ) KONCOVÝ DORAZ
(RO) OPRITOR FINAL
(HR) GRANIČNIK
(RUS) КОНЦЕВОЙ УПОР
(SLO) KONČNI ELEMENT
(TR) UÇ TIPASI
(AR) نقطة التوقف
(CHN) 限位挡块
(MAL) ADANG HUJUNG
(H) VÉGÜTKÖZŐ
(IL) מקבל קצה
(BG) СТОПЕР
(KO) 종단 정지대
(SRB) GRANIČNIK

Art.	BRACKET	1pc			CODE
		kg	pcs	kg	
PADDOCK SM	PARK/PARK 240/ PARK CSM	0,78	2	1,56	1700194

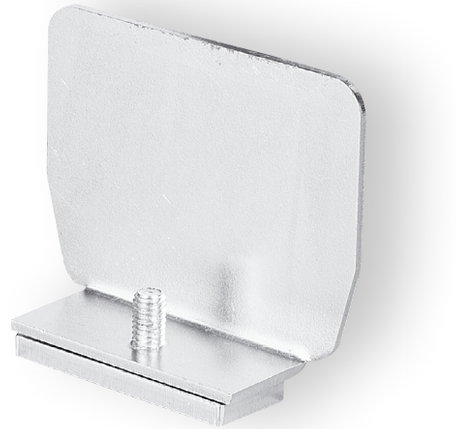

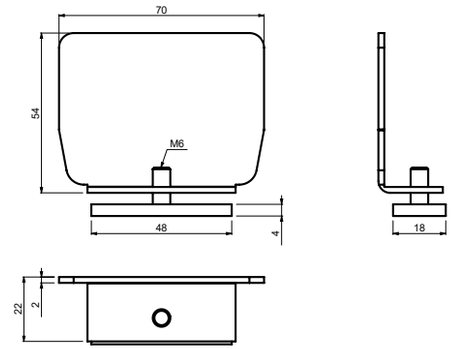

(GB) GUIDE END CAP WITH SCREW, INDEPENDENT
(D) ABSCHLUSSKAPPE FÜR „C“ PROFIL AUS STAHL MIT SCHRAUBE
(F) CACHE D'EMBOUT DE GUIDE AVEC VIS, INDÉPENDANT
(E) TOPE FINAL DE GUÍA CON TUERCA, INDEPENDIENTE
(P) TAMPA FINAL GUIA COM PARAFUSO, INDEPENDENTE
(I) COPERTURA TERMINALE DELLA GUIDA CON VITE, INDIPENDENTE
(DK) VANGEENDEHÆTTE MED SKRUE, UAFHÆNGIG
(NL) GELEIDER EINDKAP MET SCHROEF, ONAFHANKELIJK
(N) ENDEBESLAG FOR SKINNE MED SKRUE, UAVHENGIG
(S) GEJD SKYDDSKÅPA MED SKRUV, OBEROENDE
(FIN) OHJAIMEN PÄÄN RUUVILLINEN KANSI, ERILLINEN
(PL) ZAŚLEPKA KOŃCOWA SZYNY ZE ŚRUBĄ, NIEZALEŻNA
(SK) ZÁSLEPKA PRE NOSNÝ „C“ PROFIL, NEZÁVISLÁ SO SKRUTKOU
(EE) JUHIKU OTSAKORK KRUVIGA, ERALDI
(LT) GALINIS KREIPTUVO DANGTELIS SU SRIEGIU, ATSKIRAS
(LV) VADOTNES GALA VĀKS AR SKRŪVI, NEATKARĪGS

(CZ) ZÁSLEPKA PRO ŠÍNU „C“ PROFIL, NEZÁVISLÁ SE ŠROUBEM
(RO) OPRITOR CURSĂ ACOPERIRE GHIDAJ CU FILET, INDEPENDENT
(HR) ČEP VODILICE S VIJKOM, NEOVISAN
(RUS) ЗАГЛУШКА НАПРАВЛЯЮЩЕГО РЕЛЬСА «С», НЕЗАВИСИМАЯ, С ВИНТОМ
(SLO) ZAKLJUČNI POKROV VODILA Z VIJAKOM, NEODVISEN
(TR) VİDALI KIZAK UÇ LASTİĞİ, BAĞIMSIZ
(AR) غطاء طرفي دليلي مع برغي، مستقل
(CHN) 导轨独立式螺钉紧固端盖
(MAL) PENUTUP HUJUNG PANDU DENGAN SKRU, BEBAS
(H) VEZETŐSÍN LEZÁRÓ-ELEM CSAVARRAL, FÜGGETLEN
(IL) מכסה קצה קורה קונזולית עם בורג, עצמאי
(BG) КРАЙНА КАПАЧКА ЗА РЕЛСА С ВИНТ, САМОСТОЯТЕЛНА
(KO) 나사가 있는 가이드 종단 캡, 독립식
(SRB) ČEP VOĐICE SA ZAVRTNJEM, NEZAVISAN

Art.	GUIDE	1pc			CODE
		kg	pcs	kg	
PILOT SN	STAGE SB/SZ	0,1	10	1	1700007

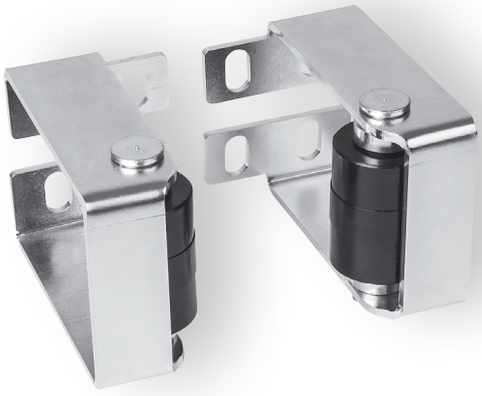

CAIS INNOVATION

FAIL-SAFE
ROLLER MECHANISM

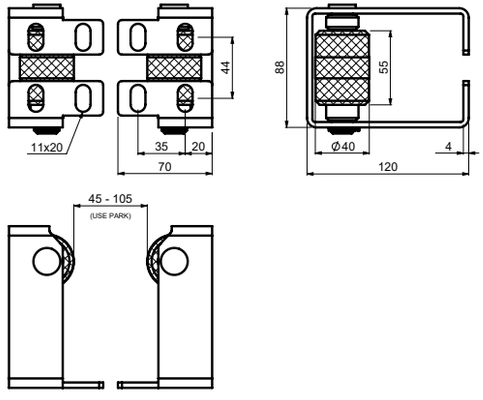

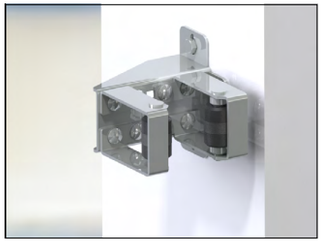

GB END STOP WITH ROLLER
D ENDANSCHLAG MIT ROLLE
F BUTÉE AVEC ROULEAU
E TOPE FINAL CON RODILLO
P FIM DE CURSO COM ROLO
I ARRESTO TERMINALE CON RULLO
DK ENDESTOP MED VALSE
NL EINDSTOP MET ROLLEN
N ENDESTOPP MED RULLE
S ÄNDSTOPP MED RULLE
FIN RAJOITIN RULLALLA
PL ZDERZAK KRAŃCOWY Z ROLKĄ
SK DORAZ S VALČEKOM
EE OTSALÕPP RULLIKUGA
LT GALINIS RIBOKLIS SU RITINĖLIU
LV GALA AIZTURIS AR RULLĪTI

CZ KONCOVÝ DORAZ S KLADKOU
RO OPRITOR FINAL CU ROLĂ
HR GRANIČNIK S VALJKOM
RUS КОНЦЕВОЙ УПОР С РОЛИКОМ
SLO KONČNI ELEMENT S KOLESCEM
TR MAKARALI UÇ TIPASI
AR نقطة التوقف المزودة ببكرة
CHN 带辊子的限位挡块
MAL ADANG HUJUNG DENGAN PENGGELEK
H VÉGÜTKÖZŐ GÖRGŐVEL
IL מקבל מתכוונן עם גלגלי אוקולון
BG СТОПЕР С РОЛКА
KO 롤러가 있는 종단 정지대
SRB GRANIČNIK SA VALJKOM

Art.	BRACKET	1pc			CODE
		kg	pcs	kg	
PADDOCK 2	PARK/PARK 240/ PARK CSM	1,4	2	2,8	1700182

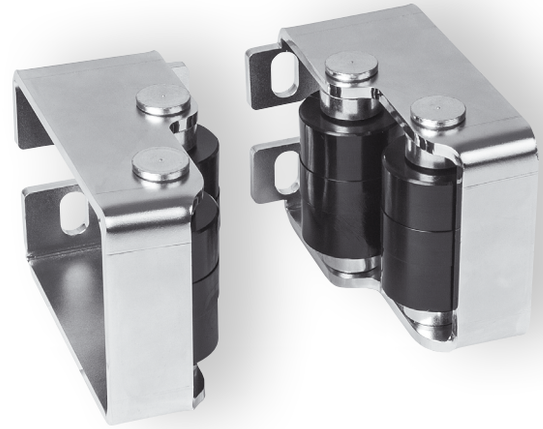

CAIS INNOVATION

FAIL-SAFE
ROLLER MECHANISM

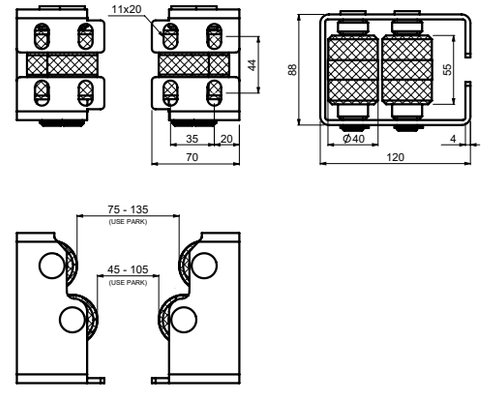

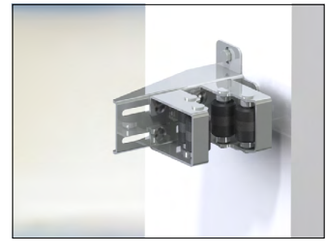

GB END STOP WITH ROLLER
D ENDANSCHLAG MIT ROLLE
F BUTÉE AVEC ROULEAU
E TOPE FINAL CON RODILLO
P FIM DE CURSO COM ROLO
I ARRESTO TERMINALE CON RULLO
DK ENDESTOP MED VALSE
NL EINDSTOP MET ROLLEN
N ENDESTOPP MED RULLE
S ÄNDSTOPP MED RULLE
FIN RAJOITIN RULLALLA
PL ZDERZAK KRAŃCOWY Z ROLKĄ
SK DORAZ S VALČEKOM
EE OTSALÕPP RULLIKUGA
LT GALINIS RIBOKLIS SU RITINĖLIU
LV GALA AIZTURIS AR RULLĪTI

CZ KONCOVÝ DORAZ S KLADKOU
RO OPRITOR FINAL CU ROLĂ
HR GRANIČNIK S VALJKOM
RUS КОНЦЕВОЙ УПОР С РОЛИКОМ
SLO KONČNI ELEMENT S KOLESCEM
TR MAKARALI UÇ TIPASI
AR نقطة التوقف المزودة ببكرة
CHN 带辊子的限位挡块
MAL ADANG HUJUNG DENGAN PENGGELEK
H VÉGÜTKÖZŐ GÖRGŐVEL
IL מקבל מתכוונן עם גלגלי אוקולון
BG СТОПЕР С РОЛКА
KO 롤러가 있는 종단 정지대
SRB GRANIČNIK SA VALJKOM

Art.	BRACKET	1pc			CODE
		kg	pc	kg	
PADDOCK 4	PARK/PARK 240/ PACK CSM	2,1	1	2,1	1700191

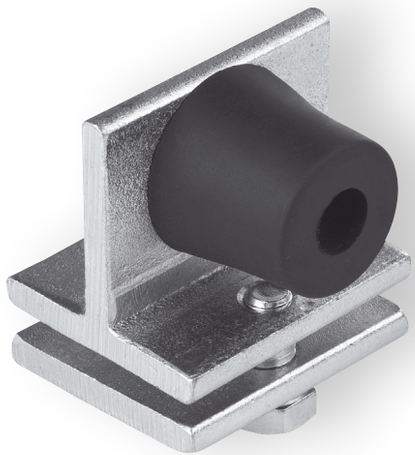

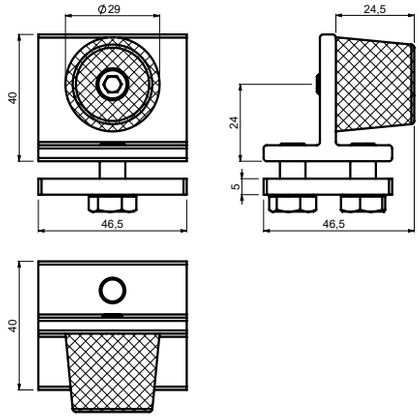

(GB) INTERNAL GUIDE END STOP
(D) INNENANSCHLAG FÜR „C“ PROFIL
(F) BUTÉE INTERNE POUR GUIDE
(E) TOPE FINAL DE GUÍA INTERNA
(P) BATENTE GUIA INTERNA
(I) FERMO DI FINE CORSA DELLA GUIDA INTERNA
(DK) INTERN VANGEENDESTOP
(NL) INTERNE GELEIDER EINDSTOP
(N) ENDESTOPPER TIL INNVENDIG SKINNE
(S) INTERNT GEJDÄNDSTOPP
(FIN) SISÄINEN OHJAIMEN PÄÄN PYSÄYTIN
(PL) WEWNĘTRZNY ODBOJNIK SZYNY
(SK) DORAZ VNÚTORNÝ PRE NOSNÝ „C“ PROFIL
(EE) SISEJUHIKU OTSALÕPP
(LT) VIDINIO KREIPTUVO GALINIS RIBOKLIS
(LV) IEKŠĒJAIS VADOTNES GALA AIZTURIS

(CZ) DORAZ VNITŘNÍ PRO ŠÍNU „C“ PROFIL
(RO) GHIDAJ CAPĂT FINAL INTERN
(HR) UNUTARNJI GRANIČNIK VODILICE
(RUS) ВНУТРЕННИЙ ОГРАНИЧИТЕЛЬ НАПРАВЛЯЮЩЕГО РЕЛЬСА «C»
(SLO) ZAUSTAVLJALNIK NOTRANJEGA VODILA
(TR) DAHİLİ KIZAK UÇ TESPİT PARÇASI
(AR) مانع طرفي دليلي داخلي
(CHN) 内导轨终点挡块
(MAL) PENYENDAL HUJUNG PANDU DALAM
(H) VEZETŐSÍN BELSŐ ÜTKŐZŐ
(IL) מעצור פנימי גומי לקורה
(BG) ВЪТРЕШЕН СТОПЕР ЗА РЕЛСА
(KO) 내부 가이드 종단 정지대
(SRB) UNUTRAŠNJI GRANIČNIK VOĐICE

Art.	GUIDE	1pc			CODE
		kg	pcs	kg	
FINISH S	STAGE SB/SZ	0,23	20	4,6	1700008

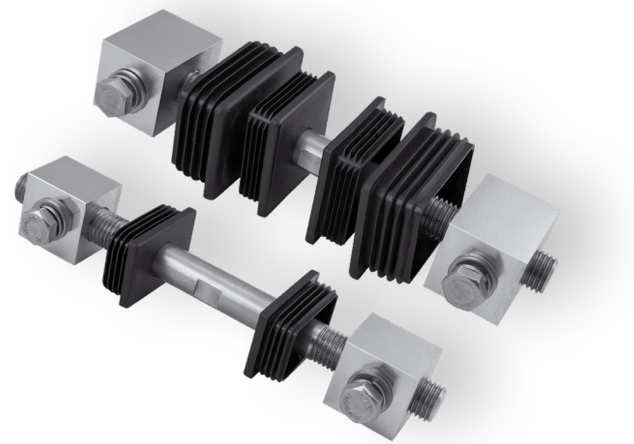

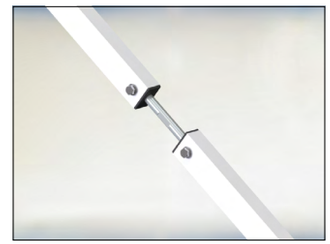

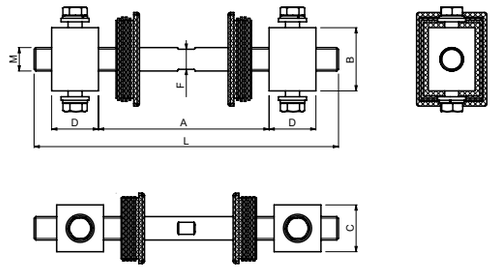

(GB) ADJUSTABLE TENSION BAR FOR CANTILEVER GATE
(D) EINSTELLBARE ZUGSTANGE FÜR AUSLEGERTOR
(F) BARRE DE TENSION RÉGLABLE POUR PORTAIL COULISSANT AUTOPORTANT
(E) BARRA TENSORA AJUSTABLE PARA PORTÓN EN VOLADIZO
(P) BARRA DE TENSÃO AJUSTÁVEL PARA PORTÃO CANTILEVER
(I) TIRANTE DI REGOLAZIONE PER CANCELLO AUTOPORTANTE
(DK) JUSTERBAR SPÆNDINGSSTANG TIL FRITBÆRENDE PORT
(NL) VERSTELBARE SPANNINGSBALK VOOR SCHUIFPOORT
(N) JUSTERBAR STREKKSTANG FOR RULLEPORT
(S) JUSTERBAR SPÄNNINGSSTÄNG FÖR FRIBÄRANDE GRIND
(FIN) SÄÄDETTÄVÄ KIRISTYSTANKO ULOKEPORTTIIN
(PL) REGULOWANA LISTWA NAPINAJĄCA DO BRAMY SAMONOŚNEJ
(SK) NASTAVITEĽNÁ ŤAŽNÁ TYČ PRE SAMONOSNÉ BRÁNY
(EE) REGULEERITAV PINGUTUSTALA KONSOOLVÄRAVA JAOKS
(LT) REGULIUOJAMA TRAUKĖ GEMBINIAMS VARTAMS
(LV) REGULĒJAMS STIEPNIS KONSOLVEIDA VĀRTIEM

(CZ) TENZNÍ TYČ S REGULACÍ PRO POSUVNOU SAMONOSNOU BRÁNU
(RO) BARĂ DE TENSIUNE REGLABILĂ PENTRU POARTĂ ÎN CONSOLĂ
(HR) PRILAGODLJIVA STEZNA ŠIPKA ZA NOSIVA VRATA
(RUS) РЕГУЛИРУЕМЫЙ РАСТЯНУТЫЙ СТЕРЖЕНЬ ДЛЯ САМОНЕСУЩИХ ВОРОТ
(SLO) NASTAVLJIV NAPENJALNI VZVOD ZA SAMONOSNA DRSNA VRATA
(TR) MANIVELA KAPI IÇIN AYARLANABILIR GERILIM ÇUBUĞU
(AR) قضيب الشد القابل للتعديل لبوابة الكابول
(CHN) 可调节悬臂门拉杆
(MAL) BAR TEGANGAN BOLEH LARAS UNTUK GET JULUR
(H) ÁLLÍTHATÓ FESZÍTŐRÚD TOLÓKAPUHOZ
(IL) מוט מתיחה מתכוונן לשער קונזולי
(BG) РЕГУЛИРУЕМ ОБТЕГАЧ ЗА КОНЗОЛНА ВРАТА
(KO) 캔틸레버 게이트용 조절식 인장대
(SRB) PODESIVA ZATEZNA ŠIPKA ZA SAMONOSIVU KAPIJU

Art.	▭	L	A min./max.	B	C	D	M	F	1pc			CODE
	mm								kg	pcs	kg	
DIAGON 60	60x40	260	125 - 170	34	40	40	M20	17	1,39	2	2,78	1700237
DIAGON 80	80x60/60x60	260	125 - 180	54	40	40	M20	17	1,95	2	3,9	1700238

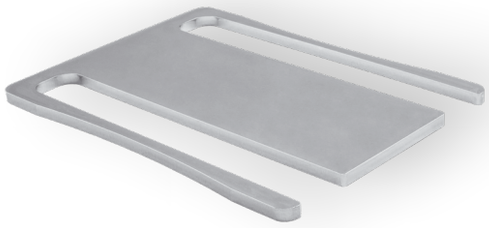

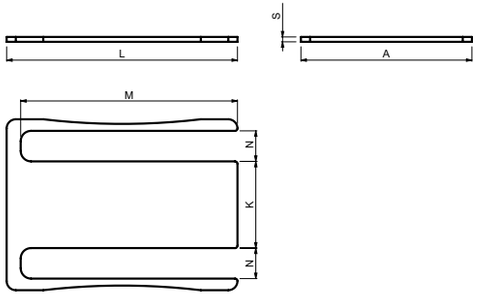

GB WASHER FOR CANTILEVER CARRIAGE
D UNTERLEGSCHEIBE FÜR AUSLEGERSCHLITTEN
F RONDELLE POUR CHARIOT CANTILEVER
E TUERCA PARA CARRO EN VOLADIZO
P ARRUELA PARA TRANSPORTE DE CANTILEVER
I RONDELLA PER CARRELLO CANCELLO AUTOPORTANTE
DK SKIVE TIL FRITBÆRENDE PORT
NL RING VOOR SCHUIFWAGEN
N SKIVE FOR RULLEPORTVOGN
S BRICKA FÖR FRIBÄRANDE GRINDVAGN
FIN ALUSLEVY ULOKETELINEESEEN
PL PODKŁADKA DO WÓZKA BRAMY SAMONOŚNEJ
SK PODLOŽKA PRE SAMONOSNÝ NOSNÍK
EE SEIB KONSOOLALUSE JAOKS
LT POVERŽLĖ GEMBINIŲ VARTŲ VEŽIMĖLIUI
LV PAPLĀKSNE KONSOLES NESOŠAJAM RUĻĻU BLOKAM

CZ PODLOŽKA PRO VOZÍK
RO ŞAIBĂ PENTRU SISTEMUL DE CULISARE ÎN CONSOLĂ
HR PODLOŠKA ZA NOSIVO PODVOZJE
RUS ШАЙБА ДЛЯ РОЛИКОВЫХ ТЕЛЕЖЕК САМОНЕСУЩИХ ВОРОТ
SLO PODLOŽKA ZA VOZIČEK
TR MANIVELA TAŞIYICISI IÇIN RONDELA
AR جلبة لبوابة الكابول
CHN 悬臂架垫片
MAL SESENDAL UNTUK PEMBAWA JULUR
H ALÁTÉT TOLÓKAPU FUTÓKOCSIHOZ
IL דסקה לגלגלים לקונזולי
BG ВЛОЖКА ЗА КОНЗОЛНА КОЛИЧКА
KO 캔틸레버 이송대용 와셔
SRB PODLOŠKA ZA SAMONOSIVU KAPIJU

Art.	L	A	K	M	N	S	CARRIAGE	1pc			CODE
	mm							kg	pcs	kg	
DESK SE 2	189	140	71	178	25	2	SPEED SE	0,26	6	1,56	1700314
DESK SE 4	189	140	71	178	25	4	SPEED SE	0,52	6	3,12	1700315
DESK SE 6	189	140	71	178	25	6	SPEED SE	0,78	6	4,68	1700316

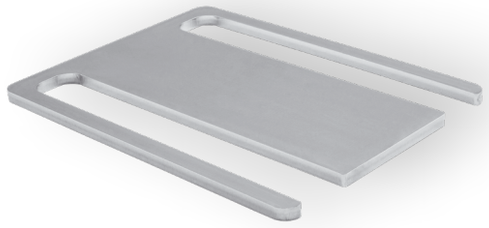

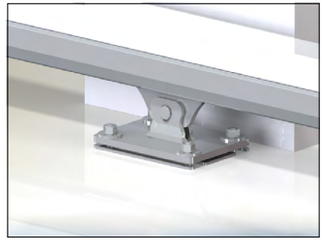

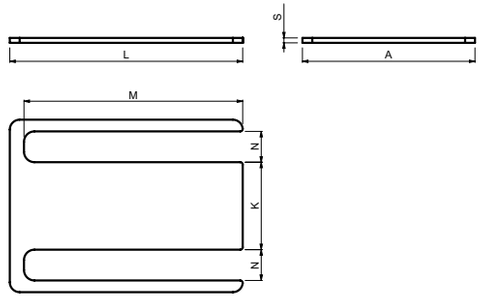

GB WASHER FOR CANTILEVER CARRIAGE
D UNTERLEGSCHEIBE FÜR AUSLEGERSCHLITTEN
F RONDELLE POUR CHARIOT CANTILEVER
E TUERCA PARA CARRO EN VOLADIZO
P ARRUELA PARA TRANSPORTE DE CANTILEVER
I RONDELLA PER CARRELLO CANCELLO AUTOPORTANTE
DK SKIVE TIL FRITBÆRENDE PORT
NL RING VOOR SCHUIFWAGEN
N SKIVE FOR RULLEPORTVOGN
S BRICKA FÖR FRIBÄRANDE GRINDVAGN
FIN ALUSLEVY ULOKETELINEESEEN
PL PODKŁADKA DO WÓZKA BRAMY SAMONOŚNEJ
SK PODLOŽKA PRE SAMONOSNÝ NOSNÍK
EE SEIB KONSOOLALUSE JAOKS
LT POVERŽLĖ GEMBINIŲ VARTŲ VEŽIMĖLIUI
LV PAPLĀKSNE KONSOLES NESOŠAJAM RUĻĻU BLOKAM

CZ PODLOŽKA PRO VOZÍK
RO ŞAIBĂ PENTRU SISTEMUL DE CULISARE ÎN CONSOLĂ
HR PODLOŠKA ZA NOSIVO PODVOZJE
RUS ШАЙБА ДЛЯ РОЛИКОВЫХ ТЕЛЕЖЕК САМОНЕСУЩИХ ВОРОТ
SLO PODLOŽKA ZA VOZIČEK
TR MANIVELA TAŞIYICISI IÇIN RONDELA
AR جلبة لبوابة الكابول
CHN 悬臂架垫片
MAL SESENDAL UNTUK PEMBAWA JULUR
H ALÁTÉT TOLÓKAPU FUTÓKOCSIHOZ
IL דסקה לגלגלים לקונזולי
BG ВЛОЖКА ЗА КОНЗОЛНА КОЛИЧКА
KO 캔틸레버 이송대용 와셔
SRB PODLOŠKA ZA SAMONOSIVU KAPIJU

Art.	L	A	K	M	N	S	CARRIAGE	1pc			CODE
	mm							kg	pcs	kg	
DESK S 2	189	140	71	178	25	2	SPEED S	0,29	6	1,74	1700317
DESK S 4	189	140	71	178	25	4	SPEED S	0,58	6	3,48	1700318
DESK S 6	189	140	71	178	25	6	SPEED S	0,87	6	5,22	1700319

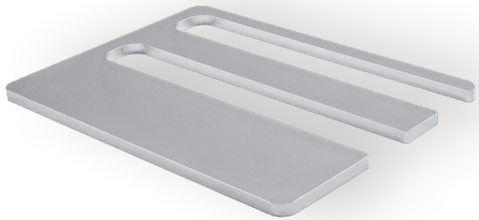

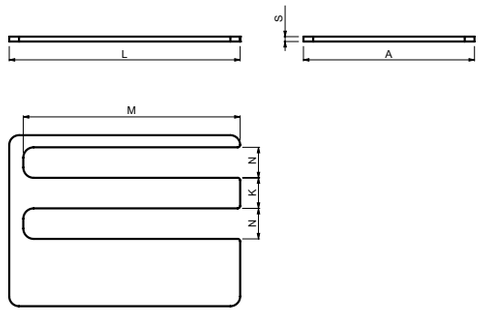

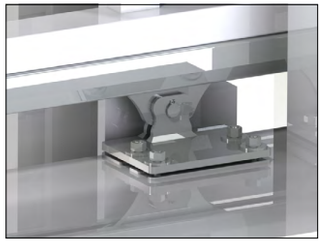

GB WASHER FOR CANTILEVER CARRIAGE
D UNTERLEGSCHEIBE FÜR AUSLEGERSCHLITTEN
F RONDELLE POUR CHARIOT CANTILEVER
E TUERCA PARA CARRO EN VOLADIZO
P ARRUELA PARA TRANSPORTE DE CANTILEVER
I RONDELLA PER CARRELLO CANCELLO AUTOPORTANTE
DK SKIVE TIL FRITBÆRENDE PORT
NL RING VOOR SCHUIFWAGEN
N SKIVE FOR RULLEPORTVOGN
S BRICKA FÖR FRIBÄRANDE GRINDVAGN
FIN ALUSLEVY ULOKETELINEESEEN
PL PODKŁADKA DO WÓZKA BRAMY SAMONOŚNEJ
SK PODLOŽKA PRE SAMONOSNÝ NOSNÍK
EE SEIB KONSOOLALUSE JAOKS
LT POVERŽLĖ GEMBINIŲ VARTŲ VEŽIMĖLIUI
LV PAPLĀKSNE KONSOLES NESOŠAJAM RUĻĻU BLOKAM

CZ PODLOŽKA PRO VOZÍK
RO ŞAIBĂ PENTRU SISTEMUL DE CULISARE ÎN CONSOLĂ
HR PODLOŠKA ZA NOSIVO PODVOZJE
RUS ШАЙБА ДЛЯ РОЛИКОВЫХ ТЕЛЕЖЕК САМОНЕСУЩИХ ВОРОТ
SLO PODLOŽKA ZA VOZIČEK
TR MANIVELA TAŞIYICISI IÇIN RONDELA
AR جلبة لبوابة الكابول
CHN 悬臂架垫片
MAL SESENDAL UNTUK PEMBAWA JULUR
H ALÁTÉT TOLÓKAPU FUTÓKOCSIHOZ
IL דסקה לגלגלים לקונזולי
BG ВЛОЖКА ЗА КОНЗОЛНА КОЛИЧКА
KO 캔틸레버 이송대용 와셔
SRB PODLOŠKA ZA SAMONOSIVU KAPIJU

Art.	L	A	K	M	N	S	CARRIAGE	1pc			CODE
	mm							kg	pcs	kg	
DESK SK 2	189	140	25	178	25	2	SPEED SK	0,27	6	1,62	1700320
DESK SK 4	189	140	25	178	25	4	SPEED SK	0,54	6	3,24	1700321
DESK SK 6	189	140	25	178	25	6	SPEED SK	0,81	6	4,86	1700322

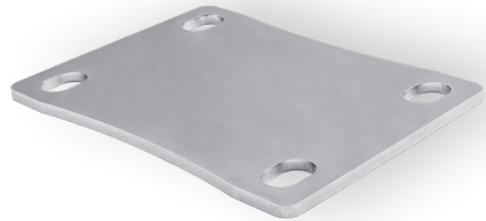

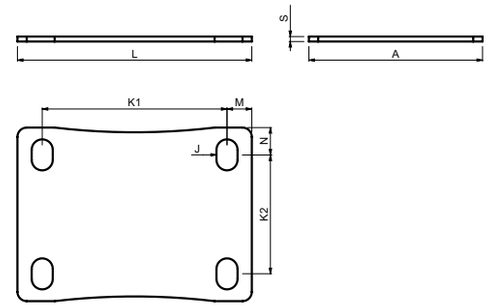

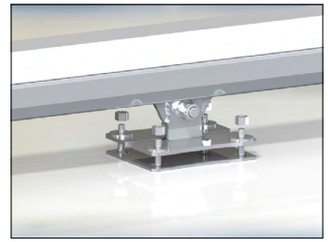

GB WASHER FOR CANTILEVER CARRIAGE
D UNTERLEGSCHEIBE FÜR AUSLEGERSCHLITTEN
F RONDELLE POUR CHARIOT CANTILEVER
E TUERCA PARA CARRO EN VOLADIZO
P ARRUELA PARA TRANSPORTE DE CANTILEVER
I RONDELLA PER CARRELLO CANCELLO AUTOPORTANTE
DK SKIVE TIL FRITBÆRENDE PORT
NL RING VOOR SCHUIFWAGEN
N SKIVE FOR RULLEPORTVOGN
S BRICKA FÖR FRIBÄRANDE GRINDVAGN
FIN ALUSLEVY ULOKETELINEESEEN
PL PODKŁADKA DO WÓZKA BRAMY SAMONOŚNEJ
SK PODLOŽKA PRE SAMONOSNÝ NOSNÍK
EE SEIB KONSOOLALUSE JAOKS
LT POVERŽLĖ GEMBINIŲ VARTŲ VEŽIMĖLIUI
LV PAPLĀKSNE KONSOLES NESOŠAJAM RUĻĻU BLOKAM

CZ PODLOŽKA PRO VOZÍK
RO ŞAIBĂ PENTRU SISTEMUL DE CULISARE ÎN CONSOLĂ
HR PODLOŠKA ZA NOSIVO PODVOZJE
RUS ШАЙБА ДЛЯ РОЛИКОВЫХ ТЕЛЕЖЕК САМОНЕСУЩИХ ВОРОТ
SLO PODLOŽKA ZA VOZIČEK
TR MANIVELA TAŞIYICISI IÇIN RONDELA
AR جلبة لبوابة الكابول
CHN 悬臂架垫片
MAL SESENDAL UNTUK PEMBAWA JULUR
H ALÁTÉT TOLÓKAPU FUTÓKOCSIHOZ
IL דסקה לגלגלים לקונזולי
BG ВЛОЖКА ЗА КОНЗОЛНА КОЛИЧКА
KO 캔틸레버 이송대용 와셔
SRB PODLOŠKA ZA SAMONOSIVU KAPIJU

Art.	L	A	J	K1	K2	M	N	S	CARRIAGE	1pc			CODE
	mm									kg	pcs	kg	
RAMP SE 2	189	140	17x25	149	96	20	22	2	SPEED SE	0,38	6	2,28	1700283
RAMP SE 4	189	140	17x25	149	96	20	22	4	SPEED SE	0,75	6	4,5	1700284
RAMP SE 6	189	140	17x25	149	96	20	22	6	SPEED SE	1,08	6	6,48	1700285

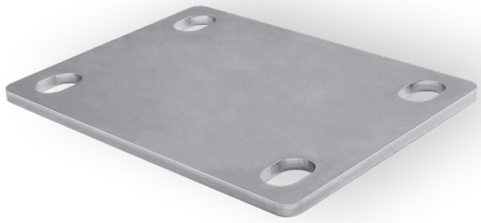

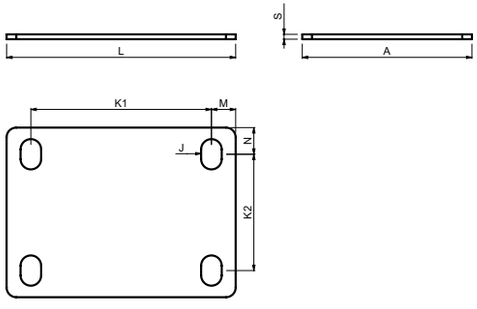

GB WASHER FOR CANTILEVER CARRIAGE
D UNTERLEGSCHEIBE FÜR AUSLEGERSCHLITTEN
F RONDELLE POUR CHARIOT CANTILEVER
E TUERCA PARA CARRO EN VOLADIZO
P ARRUELA PARA TRANSPORTE DE CANTILEVER
I RONDELLA PER CARRELLO CANCELLO AUTOPORTANTE
DK SKIVE TIL FRITBÆRENDE PORT
NL RING VOOR SCHUIFWAGEN
N SKIVE FOR RULLEPORTVOGN
S BRICKA FÖR FRIBÄRANDE GRINDVAGN
FIN ALUSLEVY ULOKETELINEESEEN
PL PODKŁADKA DO WÓZKA BRAMY SAMONOŚNEJ
SK PODLOŽKA PRE SAMONOSNÝ NOSNÍK
EE SEIB KONSOOLALUSE JAOKS
LT POVERŽLĖ GEMBINIŲ VARTŲ VEŽIMĖLIUI
LV PAPLĀKSNE KONSOLES NESOŠAJAM RUĻĻU BLOKAM

CZ PODLOŽKA PRO VOZÍK
RO ŞAIBĂ PENTRU SISTEMUL DE CULISARE ÎN CONSOLĂ
HR PODLOŠKA ZA NOSIVO PODVOZJE
RUS ШАЙБА ДЛЯ РОЛИКОВЫХ ТЕЛЕЖЕК САМОНЕСУЩИХ ВОРОТ
SLO PODLOŽKA ZA VOZIČEK
TR MANIVELA TAŞIYICISI IÇIN RONDELA
AR جلبة لبوابة الكابول
CHN 悬臂架垫片
MAL SESENDAL UNTUK PEMBAWA JULUR
H ALÁTÉT TOLÓKAPU FUTÓKOCSIHOZ
IL דסקה לגלגלים קונזולי
BG ВЛОЖКА ЗА КОНЗОЛНА КОЛИЧКА
KO 캔틸레버 이송대용 와셔
SRB PODLOŠKA ZA SAMONOSIVU KAPIJU

Art.	L	A	J	K1	K2	M	N	S	CARRIAGE	1pc			CODE
	mm									kg	pcs	kg	
RAMP S 2	189	140	17x25	149	96	20	22	2	SPEED S	0,4	6	2,4	1700286
RAMP S 4	189	140	17x25	149	96	20	22	4	SPEED S	0,78	6	4,68	1700287
RAMP S 6	189	140	17x25	149	96	20	22	6	SPEED S	1,13	6	6,78	1700288

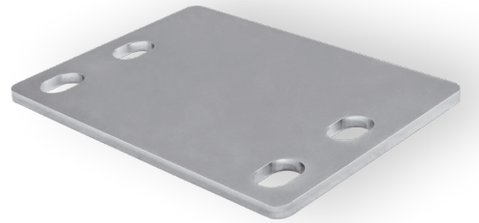

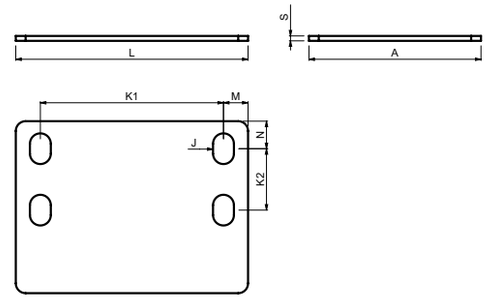

GB WASHER FOR CANTILEVER CARRIAGE
D UNTERLEGSCHEIBE FÜR AUSLEGERSCHLITTEN
F RONDELLE POUR CHARIOT CANTILEVER
E TUERCA PARA CARRO EN VOLADIZO
P ARRUELA PARA TRANSPORTE DE CANTILEVER
I RONDELLA PER CARRELLO CANCELLO AUTOPORTANTE
DK SKIVE TIL FRITBÆRENDE PORT
NL RING VOOR SCHUIFWAGEN
N SKIVE FOR RULLEPORTVOGN
S BRICKA FÖR FRIBÄRANDE GRINDVAGN
FIN ALUSLEVY ULOKETELINEESEEN
PL PODKŁADKA DO WÓZKA BRAMY SAMONOŚNEJ
SK PODLOŽKA PRE SAMONOSNÝ NOSNÍK
EE SEIB KONSOOLALUSE JAOKS
LT POVERŽLĖ GEMBINIŲ VARTŲ VEŽIMĖLIUI
LV PAPLĀKSNE KONSOLES NESOŠAJAM RUĻĻU BLOKAM

CZ PODLOŽKA PRO VOZÍK
RO ŞAIBĂ PENTRU SISTEMUL DE CULISARE ÎN CONSOLĂ
HR PODLOŠKA ZA NOSIVO PODVOZJE
RUS ШАЙБА ДЛЯ РОЛИКОВЫХ ТЕЛЕЖЕК САМОНЕСУЩИХ ВОРОТ
SLO PODLOŽKA ZA VOZIČEK
TR MANIVELA TAŞIYICISI IÇIN RONDELA
AR جلبة لبوابة الكابول
CHN 悬臂架垫片
MAL SESENDAL UNTUK PEMBAWA JULUR
H ALÁTÉT TOLÓKAPU FUTÓKOCSIHOZ
IL דסקה לגלגלים קונזולי
BG ВЛОЖКА ЗА КОНЗОЛНА КОЛИЧКА
KO 캔틸레버 이송대용 와셔
SRB PODLOŠKA ZA SAMONOSIVU KAPIJU

Art.	L	A	J	K1	K2	M	N	S	CARRIAGE	1pc			CODE
	mm									kg	pcs	kg	
RAMP SK 2	189	140	17x25	149	50	20	22	2	SPEED SK	0,4	6	2,4	1700289
RAMP SK 4	189	140	17x25	149	50	20	22	4	SPEED SK	0,78	6	4,68	1700290
RAMP SK 6	189	140	17x25	149	50	20	22	6	SPEED SK	1,13	6	6,78	1700291

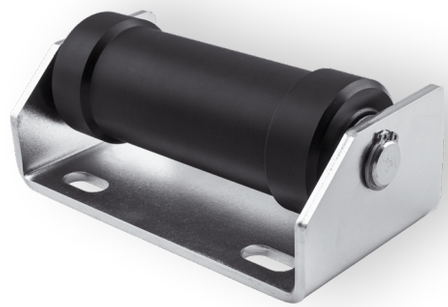

DESIGNED FOR STRAIGHT ROLLING MOVEMENT

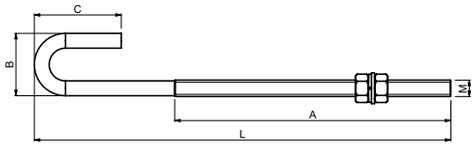

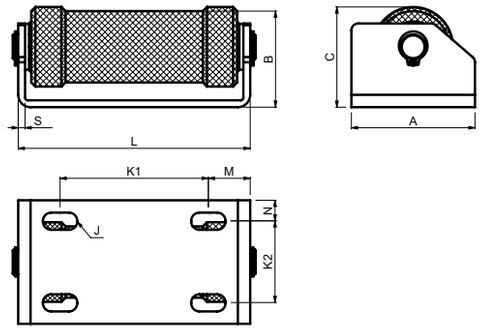

GB FIXING BAR FOR CANTILEVER CARRIAGE
D BEFESTIGUNGSSTANGE FÜR AUSLEGERSCHLITTEN
F BARRE DE FIXATION POUR CHARIOT CANTILEVER
E BARRA DE FIJACIÓN PARA CARRO EN VOLADIZO
P BARRA DE FIXAÇÃO DE TRANSPORTE DE CANTILEVER
I BARRA DI FISSAGGIO PER CARRELLO CANCELLO AUTOPORTANTE
DK FASTGØRELSESSTANG TIL FRITBÆRENDE PORT
NL BEVESTIGINGSBALK VOOR SCHUIFWAGEN
N FESTESTANG FOR RULLEPORT
S FÄSTBALK FÖR FRIBÄRANDE GRINDVAGN
FIN KIINNITYSPALKKI ULOKETELINEESEEN
PL LISTWA MOCUJĄCA DO WÓZKA BRAMY SAMONOŚNEJ
SK UPEVŇOVACIA TYČ PRE SAMONOSNÝ NOSNÍK
EE FIKSEERIMISTALA KONSOOLALUSE JAOKS
LT TVIRTINIMO STRYPAS GEMBINIŲ VARTŲ VEŽIMĖLIUI
LV FIKSĒJOŠAIS STIENIS KONSOLES NESOŠAJAM RUĻĻU BLOKAM

CZ FIXAČNÍ TYČ PRO VOZÍK
RO BARĂ DE FIXARE PENTRU SISTEMUL DE CULISARE ÎN CONSOLĂ
HR FIKSIRAJUĆA ŠIPKA ZA NOSIVO PODVOZJE
RUS КРЕПЕЖНЫЙ СТЕРЖЕНЬ ДЛЯ РОЛИКОВЫХ ТЕЛЕЖЕК САМОНЕСУЩИХ ВОРОТ
SLO PRITRDILNI DROG ZA VOZIČEK
TR MANIVELA TAŞIYICISI IÇIN SABITLEME ÇUBUĞU
AR قضيب التثبيت لبوابة الكابول
CHN 悬臂架固定条
MAL BAR IKATAN UNTUK PEMBAWA JULUR
H RÖGZÍTŐRÚD TOLÓKAPU FUTÓKOCSIHOZ
IL מוט קיבוע לגלגלים לקונזולי
BG ФИКСАТОР ЗА КОНЗОЛНА КОЛИЧКА
KO 캔틸레버 이송대용 고정대
SRB FIKSIRAJUĆA ŠIPKA ZA SAMONOSIVU KAPIJU

GB SUPPORT ROLLER FOR CANTILEVER GATE
D STÜTZROLLE FÜR AUSLEGERTOR
F ROULEAU DE SUPPORT POUR PORTAIL COULISSANT AUTOPORTANT
E RODILLO DE SOPORTE PARA PORTÓN EN VOLADIZO
P ROLO DE SUPORTE PARA PORTÃO DE CANTILEVER
I RULLO DI SOSTEGNO PER CANCELLO AUTOPORTANTE
DK STØTTERULLE TIL FRITBÆRENDE PORT
NL STEUNROL VOOR SCHUIFPOORT
N STØTTERULLE FOR RULLEPORT
S STÖDRULLE FÖR FRIBÄRANDE GRIND
FIN TUKIRULLA ULOKEPORTTIIN
PL ROLKA DOLNA DO BRAMY SAMONOŚNEJ
SK PODPORNÝ VALEC PRE SAMONOSNÉ BRÁNY
EE TUGIRULLIK KONSOOLVÄRAVA JAOKS
LT ATRAMINIS RITINĖLIS GEMBINIAMS VARTAMS
LV BALSTA RULLĪTIS KONSOLVEIDA VĀRTIEM

CZ KONZOLA S KLADKOU PRO PODPĚRU POSUVNÉ SAMONOSNÉ BRÁNY
RO ROLĂ DE SUSŢINERE PENTRU POARTA ÎN CONSOLĂ
HR POTPORNI VALJAK ZA NOSIVA VRATA
RUS ОПОРНЫЙ РОЛИК ДЛЯ САМОНЕСУЩИХ ВОРОТ
SLO PODPORNI VALJ ZA SAMONOSNA DRSNA VRATA
TR MANIVELA KAPI IÇIN DESTEK MAKARASI
AR اسطوانة الدعم لبوابة الكابول
CHN 悬臂门支承辊
MAL PENGGELEK SOKONGAN UNTUK GET JULUR
H TARTÓGÖRGŐ TOLÓKAPUHOZ
IL גלגל תמיכה לשער קונזולי
BG ПОДДЪРЖАЩА РОЛКА ЗА КОНЗОЛНА ВРАТА
KO 캔틸레버 게이트용 지지 롤러
SRB NOSEĆI VALJAK ZA SAMONOSIVU KAPIJU

Art.	L	A	B	C	M	WASHER	1pc			CODE
	mm						kg	pcs	kg	
CLINCH 16	410	300	60	80	M16	RAMP	0,72	12	8,64	1700239

Art.	L	A	B	C	J	K1	K2	M	N	S	1pc			CODE
	mm										kg	pcs	kg	
DRIVESHAFT 80	144	90	70	73	13x25	107	60	31	15	5	1,37	4	5,48	1700332
DRIVESHAFT 100	169	90	70	73	13x25	107	60	31	15	5	1,56	4	6,24	1700333

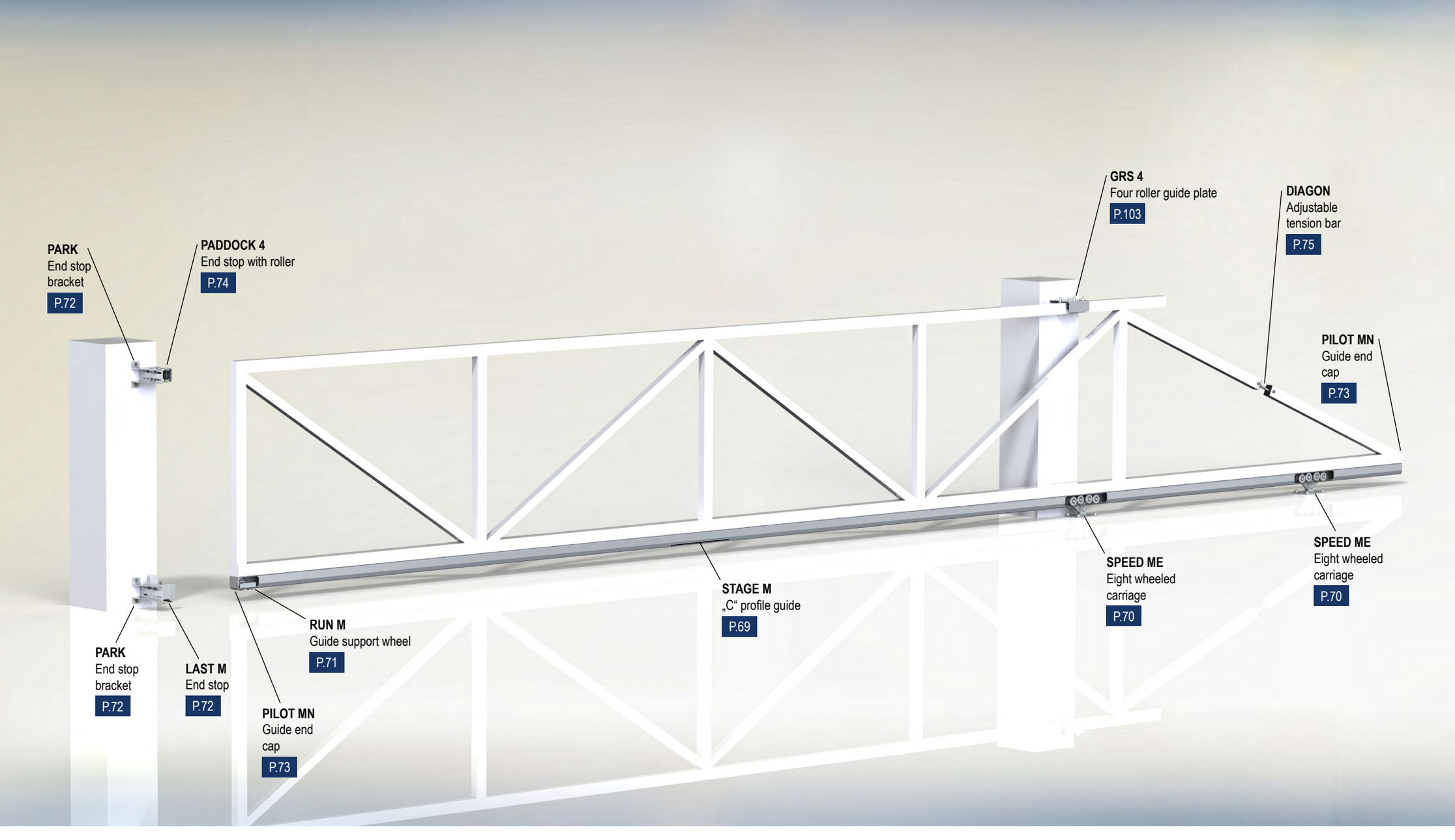

CANTILEVER ME 8.0

CAIS

CANTILEVER HARDWARE

CANTILEVER ME									
	mm; kg	mm; kg	mm; kg	mm; kg	mm; kg	mm; kg	mm; kg	mm; kg	mm; kg
A	4000	4500	5000	5500	6000	6500	7000	7500	8000
max. weight gate	500 kg	525 kg	550 kg	575 kg	600 kg	625 kg	650 kg	675 kg	700 kg
B	1200	1350	1500	1650	1800	1950	2100	2250	2400
C	1860	2010	2160	2310	2460	2610	2760	2910	3060
D	330	330	330	330	330	330	330	330	330

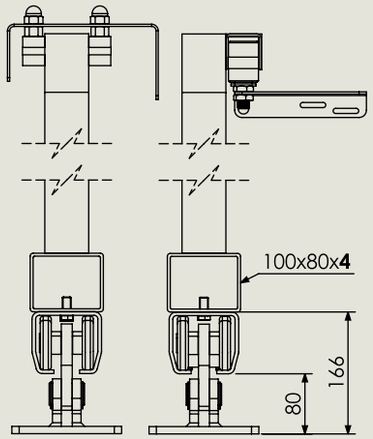

EASY ASSEMBLY

FAST NO WELDING REQUIRED

15 BOLTS 15 RIVET NUTS INCLUDED (*)

«C» TRACK SERIAL NO. 100% COMPATIBILITY CARRIAGE TESTED

GERMAN STEEL

270 g/m² HOT DIPPED GALVANIZED

ARROW STRAIGHT «C» TRACK

SLOTTED HOLE PUNCHED EVERY 400mm IN TRACK

GALVANIZED INTERNAL EDGES

MADE IN CZECH REPUBLIC

C 2 HIGH QUALITY BEARINGS

CARRIAGES CENTER HOLES MILLED NOT LASER CUT

MULTI RIVETED SECTIONS

JAPANESE ROBOTICS FANUC

UNIVERSITY OF TECHNOLOGY – BRNO

- 37°C TESTED & PROVEN

+ 50°C TESTED & PROVEN

NO WELDING REQUIRED

(*) ONLY SETS

B = 0,3 x A
L = A + B + (2 x D) + E

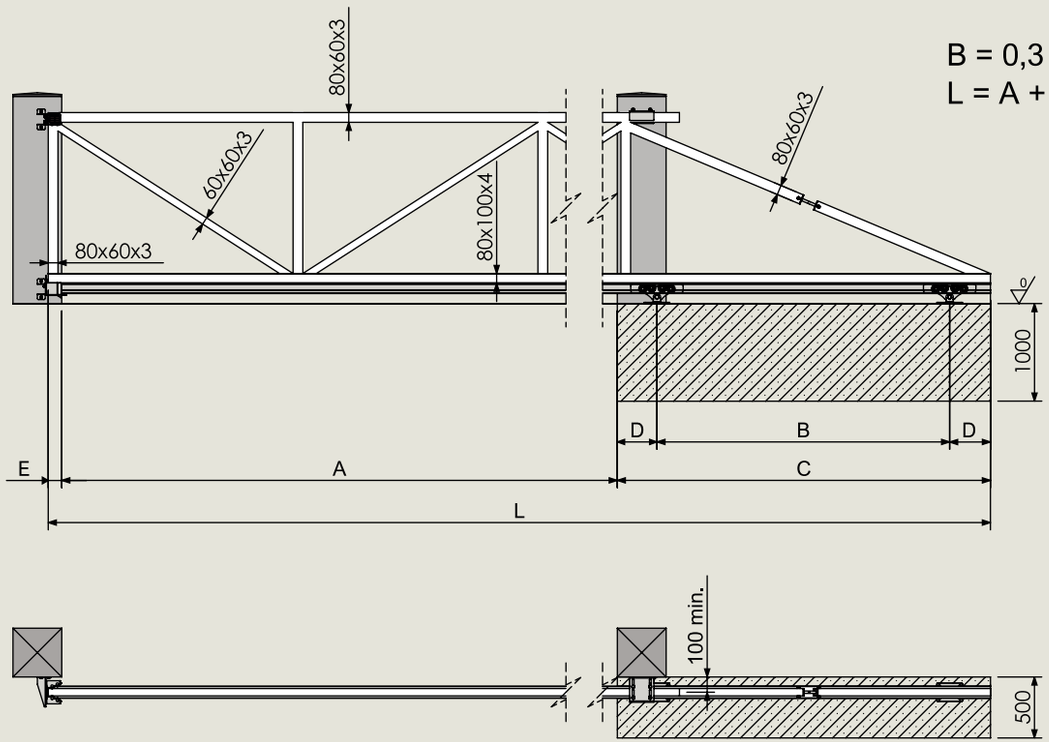

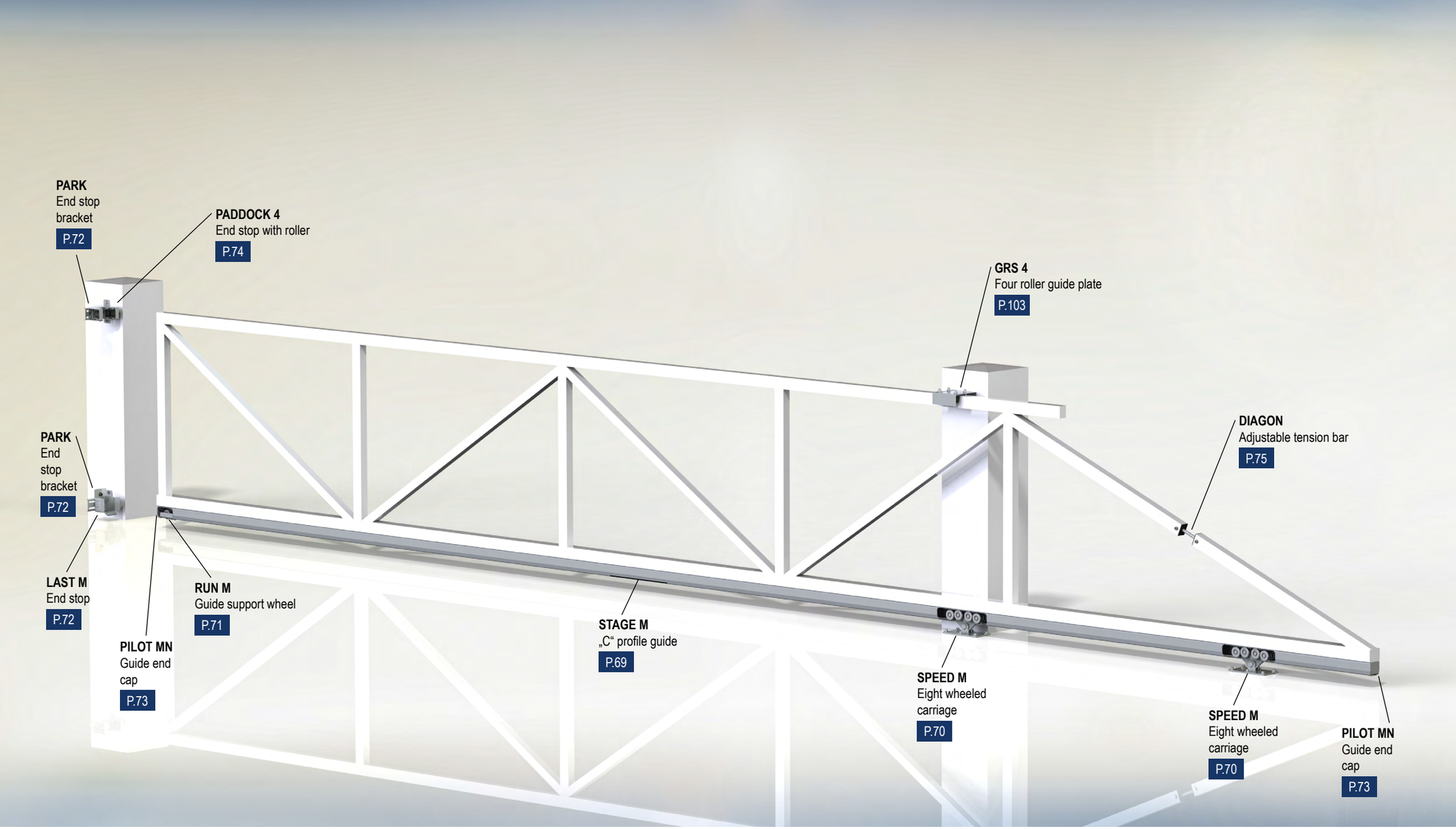

CAIS CANTILEVER M 8.0

CANTILEVER M									
	mm; kg	mm; kg	mm; kg	mm; kg	mm; kg	mm; kg	mm; kg	mm; kg	mm; kg
A	4000	4500	5000	5500	6000	6500	7000	7500	8000
max. weight gate	500 kg	525 kg	550 kg	575 kg	600 kg	625 kg	650 kg	675 kg	700 kg
B	1200	1350	1500	1650	1800	1950	2100	2250	2400
C	1860	2010	2160	2310	2460	2610	2760	2910	3060
D	330	330	330	330	330	330	330	330	330

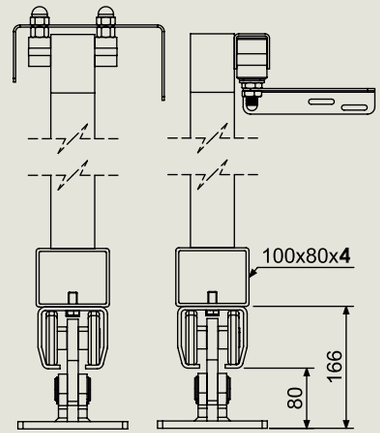

B = 0,3 x A
L = A + B + (2 x D) + E

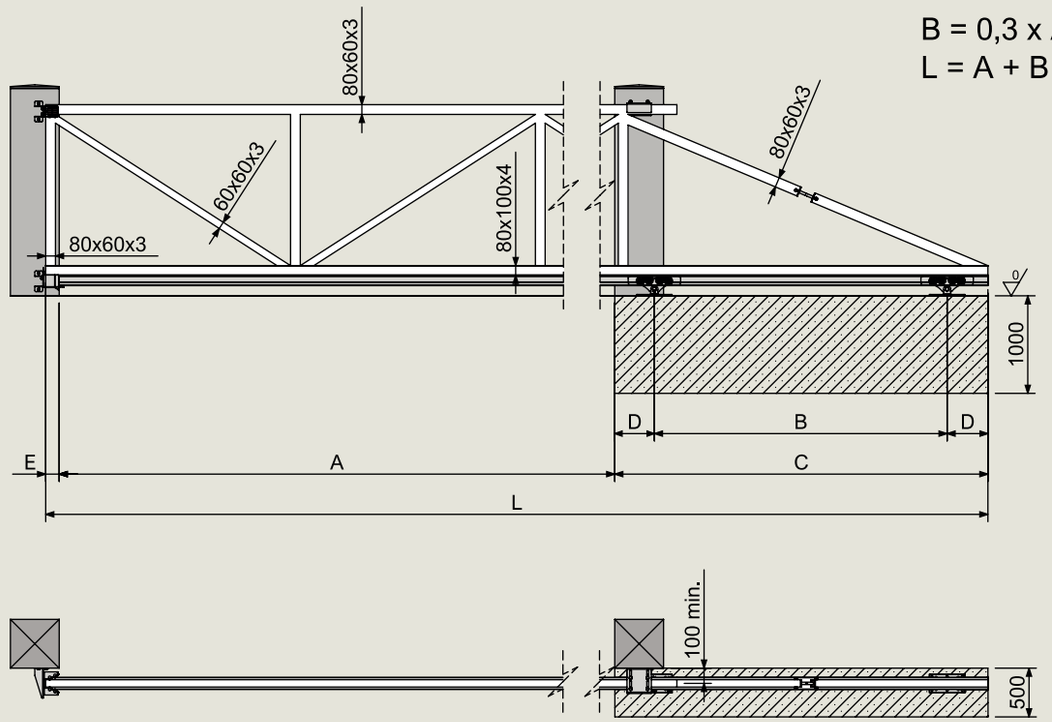

EASY ASSEMBLY

FAST NO WELDING REQUIRED

15 BOLTS 15 RIVET NUTS INCLUDED (*)

«C» TRACK SERIAL NO. 100% COMPATIBILITY CARRIAGE TESTED

GERMAN STEEL

270 g/m² HOT DIPPED GALVANIZED

ARROW STRAIGHT «C» TRACK

SLOTTED HOLE PUNCHED EVERY 400mm IN TRACK

GALVANIZED INTERNAL EDGES

MADE IN CZECH REPUBLIC

C 2 HIGH QUALITY BEARINGS

CARRIAGES CENTER HOLES MILLED NOT LASER CUT

MULTI RIVETED SECTIONS

JAPANESE ROBOTICS FANUC

UNIVERSITY OF TECHNOLOGY – BRNO

- 37°C TESTED & PROVEN

+ 50°C TESTED & PROVEN

NO WELDING REQUIRED

(*) ONLY SETS

CAIS CANTILEVER **MEK** 8.0

CANTILEVER HARDWARE
FOR INCLINED DRIVEWAY

CANTILEVER MEK									
	mm; kg	mm; kg	mm; kg	mm; kg	mm; kg	mm; kg	mm; kg	mm; kg	mm; kg
A	4000	4500	5000	5500	6000	6500	7000	7500	8000
max. weight gate	500 kg	525 kg	550 kg	575 kg	600 kg	625 kg	650 kg	675 kg	700 kg
B	1200	1350	1500	1650	1800	1950	2100	2250	2400
C	1860	2010	2160	2310	2460	2610	2760	2910	3060
D	330	330	330	330	330	330	330	330	330

B = 0,3 x A
L = A + B + (2 x D) + E

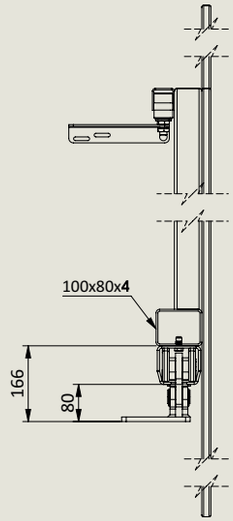

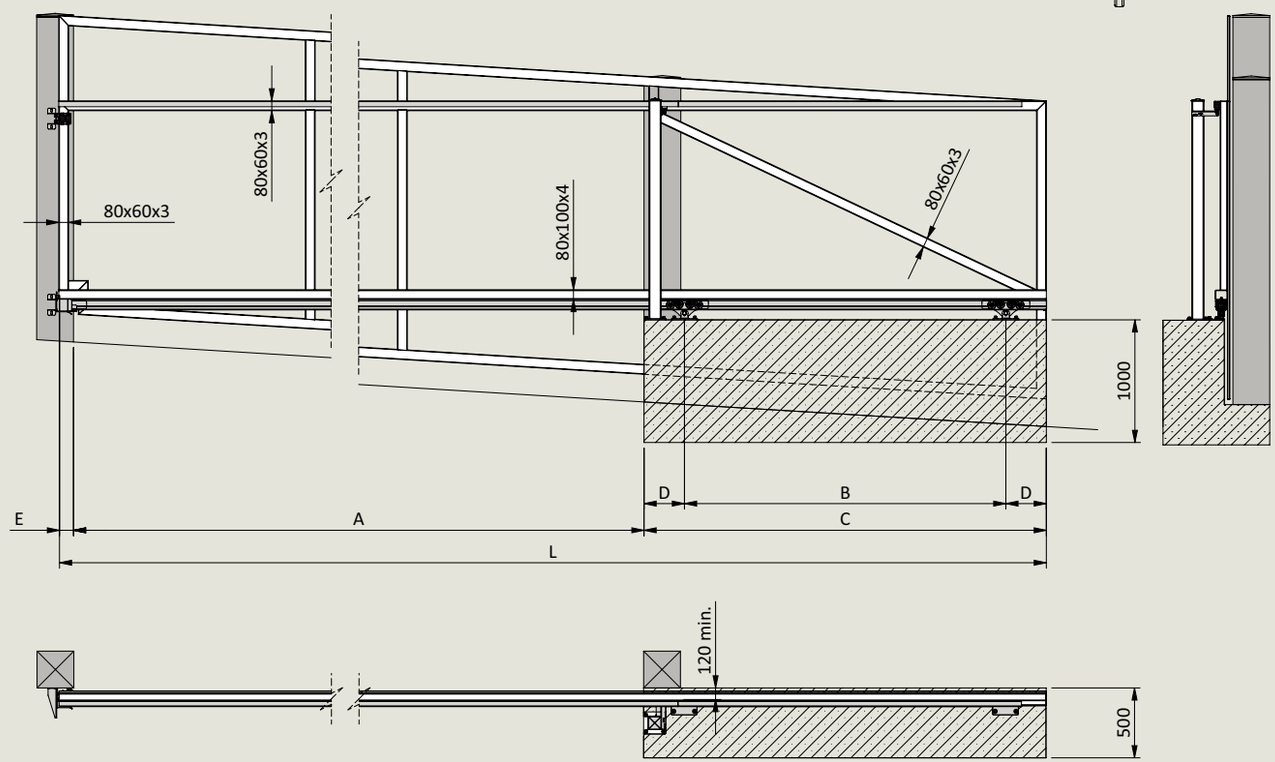

SUITABLE FOR INCLINED DRIVEWAY INSTALLATION

ASYMMETRIC EIGHT WHEELED CARRIAGE

EASY ASSEMBLY

C 2 HIGH QUALITY BEARINGS

FAST NO WELDING REQUIRED

CARRIAGES CENTER HOLES MILLED NOT LASER CUT

15 BOLTS 15 RIVET NUTS INCLUDED (*)

MULTI RIVETED SECTIONS

«C» TRACK SERIAL NO. 100% COMPATIBILITY CARRIAGE TESTED

JAPANESE ROBOTICS FANUC

GERMAN STEEL

UNIVERSITY OF TECHNOLOGY – BRNO

270 g/m² HOT DIPPED GALVANIZED

- 37°C TESTED & PROVEN

ARROW STRAIGHT «C» TRACK

+ 50°C TESTED & PROVEN

SLOTTED HOLE PUNCHED EVERY 400mm IN TRACK

MADE IN CZECH REPUBLIC

GALVANIZED INTERNAL EDGES

NO WELDING REQUIRED

(*) ONLY SETS

D

Wuppermann

GERMAN STEEL

GALVANIZED
INTERNAL
EDGES

270
g/m²

HOT
DIPPED
GALVANIZED

SPECIAL
THICKNESS

5,00
mm

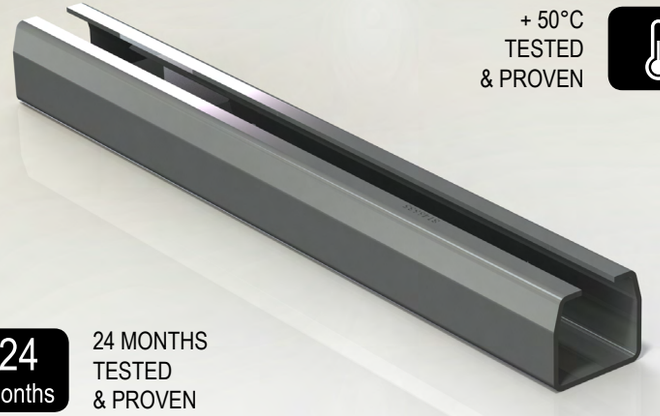

- 37°C
TESTED
& PROVEN

+ 50°C
TESTED
& PROVEN

24
months

24 MONTHS
TESTED
& PROVEN

CZ

MADE IN
CZECH
REPUBLIC

15 BOLTS
15 RIVET NUTS
INCLUDED (*)

SLOTTED HOLE
PUNCHED EVERY
400mm IN TRACK

SERIAL NUMBER
CARRIAGE
TESTED & PROVEN

(*) ONLY SETS

EASY
ASSEMBLY

FAST
NO WELDING
REQUIRED

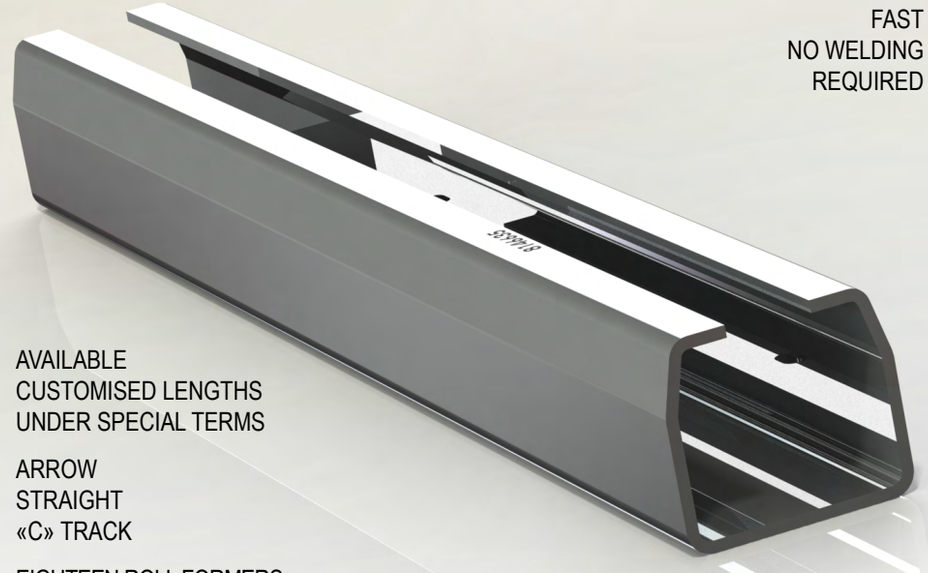

AVAILABLE
CUSTOMISED LENGTHS
UNDER SPECIAL TERMS

ARROW
STRAIGHT
«C» TRACK

18

EIGHTEEN ROLL FORMERS
THE LARGEST NUMBER IN THE INDUSTRY
REMOVE THE INSET «MEMORY» OF THE STEEL

SLOW ROLLING
NO HEAT GENERATED DURING PRODUCTION
KEEPING THE MATERIAL WHERE IT IS ROLLED

R&D

BRNO
UNIVERSITY
OF TECHNOLOGY

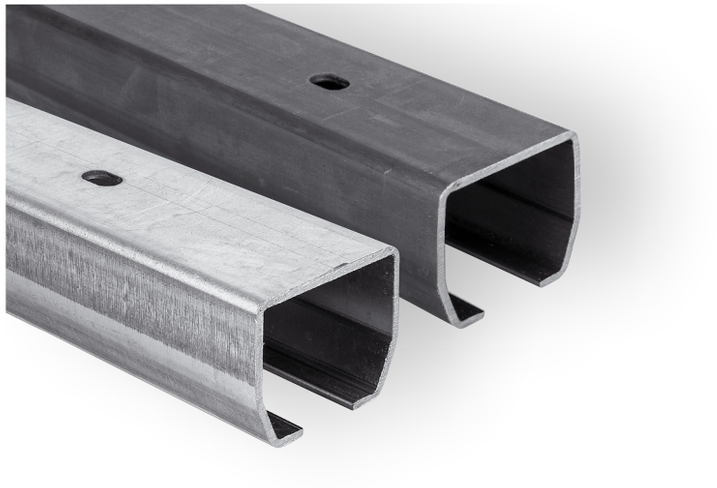

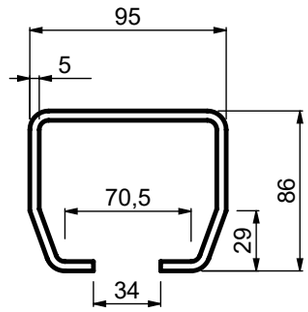

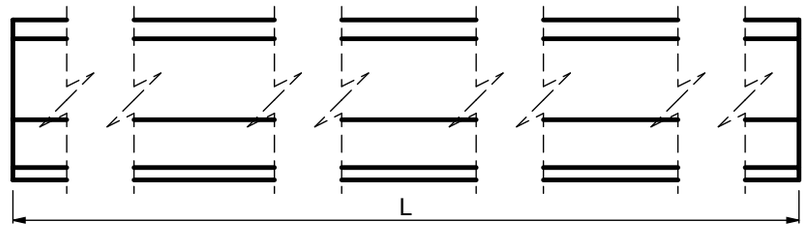

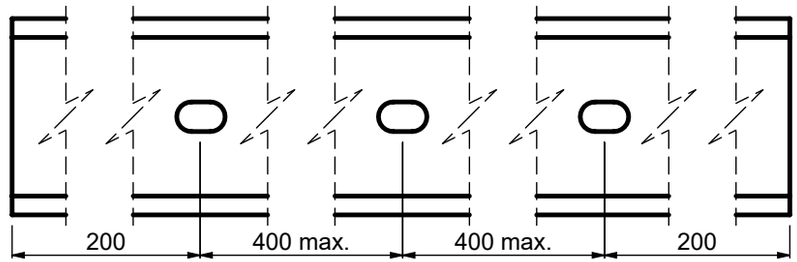

GB „C“ PROFILE GUIDE FOR CANTILEVER GATE
D „C“ PROFIL FÜR FREITRAGENDE SCHIEBETORE
F GUIDE À PROFIL EN « C » POUR PORTAIL AUTOPORTANT
E GUÍA CON PERFIL “C“ PARA PUERTA VOLADIZA
P GUIA DE PERFIL “C“ PARA PORTÃO CANTILEVER
I GUIDA CON PROFILO A “C“ PER CANCELLO AUTOPORTANTE
DK “C“ PROFILVANGE TIL FRITBÆRENDE PORT
NL “C“ PROFIEL GELEIDER VOOR VRIJDRAGENDE SCHUIFPOOR
N “C“-PROFILSKINNE FOR FRITTBÆRENDE PORTX
S “C“ GEJDPROFIL FÖR FRIBÄRANDE GRIND
FIN “C“ -PROFIILIOHJAIN ULOKEKANNETTEISEEN PORTTIIN
PL SZYNA DO BRAM SAMONOŚNYCH
SK NOSNÝ „C“ PROFIL PRE POSUVNÚ SAMONOSNÚ BRÁNU
EE “C“-PROFIILI JUHIK KONSOOLVÄRAVA JAOKS
LT „C“ FORMOS PROFILIUOTAS KREIPTUVAS GEMBINIAMS VARTAMS
LV “C“ VEIDA PROFILS KONSOLVEIDA VĀRTIEM

CZ ŠÍNA „C“ PROFIL PRO POSUVNOU SAMONOSNOU BRÁNU
RO GHIDAJ CU PROFIL „C“ PENTRU POARTA AUTOPORTANTĂ ÎN CONSOLĂ
HR VODILICA „C“ PROFILA ZA KLIZNA DVORIŠNA VRATA
RUS НАПРАВЛЯЮЩИЙ РЕЛЬС / ПРОФИЛЬ «C» ДЛЯ ОТКАТНЫХ САМОНЕСУЩИХ ВОРОТ
SLO “C“ VODILO ZA SAMONOSNA DRSNA VRATA
TR KONSOL BAHÇE KAPISI İÇİN “C” PROFİL KIZAĞI
AR للبوابة المدعمة “C“ دعامة دليلية جانبية
CHN 悬臂门“C“型导轨
MAL PANDU PROFIL “C“ UNTUK PINTU PAGAR JULUR
H C-VEZETŐSÍN TOLÓKAPUHOZ
IL קורה בפרופיל „C" לשער קונזולי
BG “C“-ОБРАЗНА РЕЛСА ЗА КОНЗОЛНА ВРАТА
KO 캔틸레버 게이트용 “C“자형 프로필 가이드
SRB VOĐICA „C“ PROFILA ZA SAMONOSIVU KAPIJU

Art.	CARRIAGE	SURFACE FINISH	L/1pc	1pc			CODE
			mm	kg	pcs	kg	
STAGE MB 6	SPEED M/ME/MEK	UNGALVANIZED	6000	65,4	12	784,8	1700011
STAGE MB 4	SPEED M/ME/MEK	UNGALVANIZED	4000	43,6	12	523,2	1700213
STAGE MB 3	SPEED M/ME/MEK	UNGALVANIZED	3000	32,7	12	392,4	1700169
STAGE MB 2	SPEED M/ME/MEK	UNGALVANIZED	2000	21,8	12	261,6	1700214
STAGE MB 1	SPEED M/ME/MEK	UNGALVANIZED	1000	10,9	12	130,8	1720026
STAGE MZ 6	SPEED M/ME/MEK	GALVANIZED	6000	65,4	12	784,8	1700012
STAGE MZ 4	SPEED M/ME/MEK	GALVANIZED	4000	43,6	12	523,2	1700215
STAGE MZ 3	SPEED M/ME/MEK	GALVANIZED	3000	32,7	12	392,4	1700170
STAGE MZ 2	SPEED M/ME/MEK	GALVANIZED	2000	21,8	12	261,6	1700216
STAGE MZ 1	SPEED M/ME/MEK	GALVANIZED	1000	10,9	12	130,8	1720036

C 2
HIGH QUALITY
BEARINGS

CARRIAGES CENTER
HOLES MILLED
NOT LASER CUT

MULTI RIVETED
SECTIONS

mono block
MONO BLOCK
EIGHT WHEELED
CARRIAGE

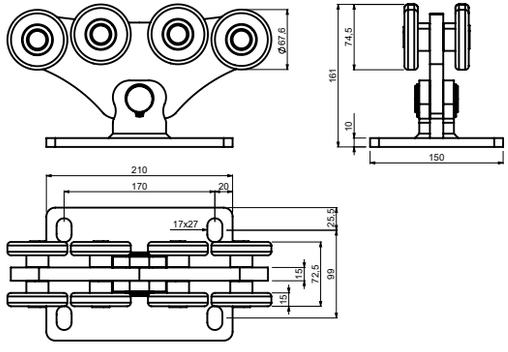

(GB) EIGHT WHEELED CARRIAGE FOR CANTILEVER GATE
(D) ROLLAPPARAT MIT ACHT ROLLEN FÜR FREITRAGENDE SCHIEBETORE
(F) CHARIOT À HUIT ROUES POUR PORTAIL AUTOPORTANT
(E) CARRIL DE OCHO RUEDAS PARA PUERTA VOLADIZA
(P) CORREDIÇA DE OITO ROLDANAS PARA PORTÃO CANTILEVER
(I) CARRELLO A OTTO RUOTE PER CANCELLO AUTOPORTANTE
(DK) OTTE TRANSPORTHJUL TIL FRITBÆRENDE PORT
(NL) ACHTVOUDIG WIELENBLOK VOOR VRIJDRAGENDE SCHUIFPOORT
(N) ÅTTEHJULS DRIVSKINNE TIL FRITTBÆRENDE PORT
(S) ÅTTAHJULIG VAGN FÖR FRIBÄRANDE GRIND
(FIN) KAHDEKSAN PYÖRÄN ALUSTA ULOKEKANNETTEISEEN PORTTIIN
(PL) WÓZEK 8-ROLKOWY DO BRAM SAMONOŚNYCH
(SK) VOZÍK OSEMKOLIEČKOVÝ PRE POSUVNÚ SAMONOSNÚ BRÁNU
(EE) KAHEKSARATTALINE SUPORT KONSOOLVÄRAVA JAOKS
(LT) VEŽIMĖLIS GEMBINIAMS VARTAMS SU AŠTUONIAIS RATUKAIS
(LV) ASTOŅU RUĻĻU BLOKS KONSOLVEIDA VĀRTIEM

(CZ) VOZÍK OSMIKOLOVÝ PRO POSUVNOU SAMONOSNOU BRÁNU
(RO) CĂRUCIOR PE OPT ROŢI PENTRU POARTA AUTOPORTANTĂ ÎN CONSOLĂ
(HR) NOSAČ S OSAM KOTAČA ZA KLIZNA DVORIŠNA VRATA
(RUS) ВОСЬМИКОЛЕСНАЯ РОЛИКОВАЯ ТЕЛЕЖКА ДЛЯ ОТКАТНЫХ САМОНЕСУЩИХ ВОРОТ
(SLO) VOZIČEK Z OSMIMI KOLESI ZA SAMONOSNA DRSNA VRATA
(TR) KONSOL BAHÇE KAPISI İÇİN SEKİZ TEKERLEKLİ TAŞIYICI
(AR) عربة مزودة بثماني عجلات للبوابات المدعمة
(CHN) 悬臂门八轮滑架
(MAL) PENYORONG LAPAN RODA UNTUK PINTU PAGAR JULUR
(H) NYOLCGÖRGŐS FUTÓKOCSI TOLÓKAPUHOZ
(IL) קרונית שמונה גלגלים לשער קונזולי
(BG) КОЛИЧКА С ОСЕМ РОЛКИ ЗА КОНЗОЛНА ВРАТА
(KO) 8개 휠이 있는 캔틸레버 게이트용 이송대
(SRB) NOSAČ SA OSAM TOČKIĆA ZA SAMONOSIVU KAPIJU

Art.	A	GUIDE	1pc			CODE
	max. mm		kg	pcs	kg	
SPEED ME	8000	STAGE MB/MZ	9	2	18	1700009

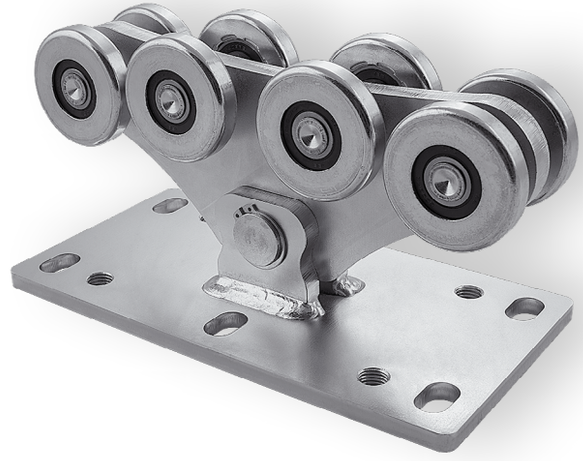

C 2
HIGH QUALITY
BEARINGS

CARRIAGES CENTER
HOLES MILLED
NOT LASER CUT

MULTI RIVETED
SECTIONS

mono block
MONO BLOCK
EIGHT WHEELED
CARRIAGE

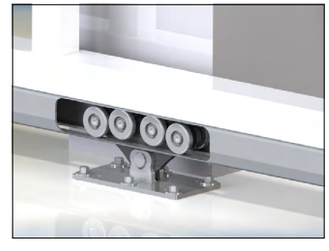

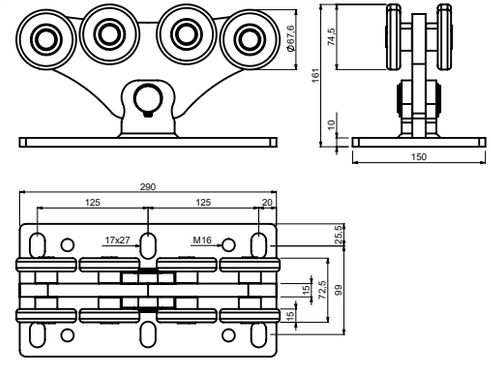

(GB) EIGHT WHEELED CARRIAGE FOR CANTILEVER GATE
(D) ROLLAPPARAT MIT ACHT ROLLEN FÜR FREITRAGENDE SCHIEBETORE
(F) CHARIOT À HUIT ROUES POUR PORTAIL AUTOPORTANT
(E) CARRIL DE OCHO RUEDAS PARA PUERTA VOLADIZA
(P) CORREDIÇA DE OITO ROLDANAS PARA PORTÃO CANTILEVER
(I) CARRELLO A OTTO RUOTE PER CANCELLO AUTOPORTANTE
(DK) OTTE TRANSPORTHJUL TIL FRITBÆRENDE PORT
(NL) ACHTVOUDIG WIELENBLOK VOOR VRIJDRAGENDE SCHUIFPOORT
(N) ÅTTEHJULS DRIVSKINNE TIL FRITTBÆRENDE PORT
(S) ÅTTAHJULIG VAGN FÖR FRIBÄRANDE GRIND
(FIN) KAHDEKSAN PYÖRÄN ALUSTA ULOKEKANNETTEISEEN PORTTIIN
(PL) WÓZEK 8-ROLKOWY DO BRAM SAMONOŚNYCH
(SK) VOZÍK OSEMKOLIEČKOVÝ PRE POSUVNÚ SAMONOSNÚ BRÁNU
(EE) KAHEKSARATTALINE SUPORT KONSOOLVÄRAVA JAOKS
(LT) VEŽIMĖLIS GEMBINIAMS VARTAMS SU AŠTUONIAIS RATUKAIS
(LV) ASTOŅU RUĻĻU BLOKS KONSOLVEIDA VĀRTIEM

(CZ) VOZÍK OSMIKOLOVÝ PRO POSUVNOU SAMONOSNOU BRÁNU
(RO) CĂRUCIOR PE OPT ROŢI PENTRU POARTA AUTOPORTANTĂ ÎN CONSOLĂ
(HR) NOSAČ S OSAM KOTAČA ZA KLIZNA DVORIŠNA VRATA
(RUS) ВОСЬМИКОЛЕСНАЯ РОЛИКОВАЯ ТЕЛЕЖКА ДЛЯ ОТКАТНЫХ САМОНЕСУЩИХ ВОРОТ
(SLO) VOZIČEK Z OSMIMI KOLESI ZA SAMONOSNA DRSNA VRATA
(TR) KONSOL BAHÇE KAPISI İÇİN SEKİZ TEKERLEKLİ TAŞIYICI
(AR) عربة مزودة بثماني عجلات للبوابات المدعمة
(CHN) 悬臂门八轮滑架
(MAL) PENYORONG LAPAN RODA UNTUK PINTU PAGAR JULUR
(H) NYOLCGÖRGŐS FUTÓKOCSI TOLÓKAPUHOZ
(IL) קרונית שמונה גלגלים לשער קונזולי
(BG) КОЛИЧКА С ОСЕМ РОЛКИ ЗА КОНЗОЛНА ВРАТА
(KO) 8개 휠이 있는 캔틸레버 게이트용 이송대
(SRB) NOSAČ SA OSAM TOČKIĆA ZA SAMONOSIVU KAPIJU

Art.	A	GUIDE	1pc			CODE
	max. mm		kg	pcs	kg	
SPEED M	8000	STAGE MB/MZ	9,9	2	19,8	1700010

SUITABLE FOR INCLINED DRIVEWAY INSTALLATION

ASYMMETRIC EIGHT WHEELED CARRIAGE

C 2 HIGH QUALITY BEARINGS

mono block — MONO BLOCK EIGHT WHEELED CARRIAGE

CARRIAGES CENTER HOLES MILLED NOT LASER CUT

MULTI RIVETED SECTIONS

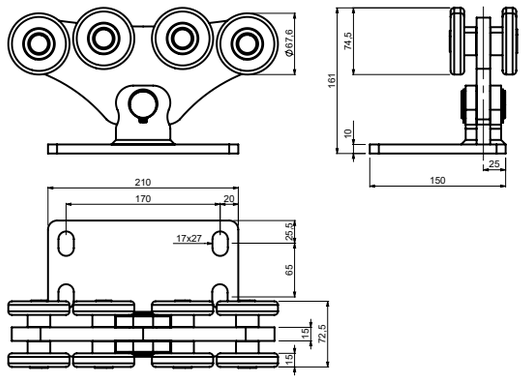

GB EIGHT WHEELED CARRIAGE FOR CANTILEVER GATE
D ROLLAPPARAT MIT ACHT ROLLEN FÜR FREITRAGENDE SCHIEBETORE
F CHARIOT À HUIT ROUES POUR PORTAIL AUTOPORTANT
E CARRIL DE OCHO RUEDAS PARA PUERTA VOLADIZA
P CORREDIÇA DE OITO ROLDANAS PARA PORTÃO CANTILEVER
I CARRELLO A OTTO RUOTE PER CANCELLO AUTOPORTANTE
DK OTTE TRANSPORTHJUL TIL FRITBÆRENDE PORT
NL ACHTVOUDIG WIELENBLOK VOOR VRIJDRAGENDE SCHUIFPOORT
N ÅTTEHJULS DRIVSKINNE TIL FRITTBÆRENDE PORT
S ÅTTAHJULIG VAGN FÖR FRIBÄRANDE GRIND
FIN KAHDEKSAN PYÖRÄN ALUSTA ULOKEKANNETTEISEEN PORTTIIN
PL WÓZEK 8-ROLKOWY DO BRAM SAMONOŚNYCH
SK VOZÍK OSEMKOLIEČKOVÝ PRE POSUVNÚ SAMONOSNÚ BRÁNU
EE KAHEKSARATTALINE SUPORT KONSOOLVÄRAVA JAOKS
LT VEŽIMĖLIS GEMBINIAMS VARTAMS SU AŠTUONIAIS RATUKAIS
LV ASTOŅU RUĻĻU BLOKS KONSOLVEIDA VĀRTIEM

CZ VOZÍK OSMIKOLOVÝ PRO POSUVNOU SAMONOSNOU BRÁNU
RO CĂRUCIOR PE OPT ROŢI PENTRU POARTA AUTOPORTANTĂ ÎN CONSOLĂ
HR NOSAČ S OSAM KOTAČA ZA KLIZNA DVORIŠNA VRATA
RUS ВОСЬМИКОЛЕСНАЯ РОЛИКОВАЯ ТЕЛЕЖКА ДЛЯ ОТКАТНЫХ САМОНЕСУЩИХ ВОРОТ
SLO VOZIČEK Z OSMIMI KOLESI ZA SAMONOSNA DRSNA VRATA
TR KONSOL BAHÇE KAPISI İÇİN SEKİZ TEKERLEKLİ TAŞIYICI
AR عربة مزودة بثماني عجلات للبوابات المدعمة
CHN 悬臂门八轮滑架
MAL PENYORONG LAPAN RODA UNTUK PINTU PAGAR JULUR
H NYOLCGÖRGŐS FUTÓKOCSI TOLÓKAPUHOZ
IL קרונית שמונה גלגלים לשער קונזולי
BG КОЛИЧКА С ОСЕМ РОЛКИ ЗА КОНЗОЛНА ВРАТА
KO 8개 휠이 있는 캔틸레버 게이트용 이송대
SRB NOSAČ SA OSAM TOČKIĆA ZA SAMONOSIVU KAPIJU

Art.	A	GUIDE	1pc			CODE
	max. mm		kg	pcs	kg	
SPEED MEK	8000	STAGE MB/MZ	9	2	18	1700190

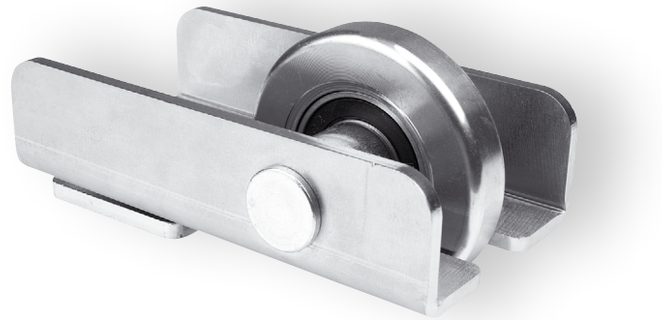

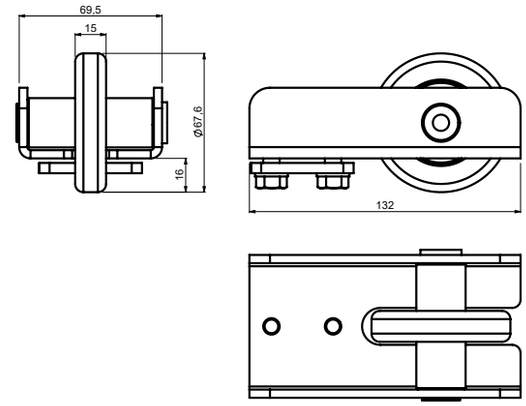

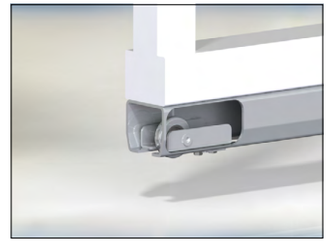

GB GUIDE SUPPORT WHEEL FOR CANTILEVER GATE
D STÜTZRAD FÜR FREITRAGENDE SCHIEBETORE
F ROUE DE SUPPORT DE GUIDE POUR PORTAIL AUTOPORTANT
E RUEDA CON SOPORTE DE GUÍA PARA PUERTA VOLADIZA
P ROLDANA DE SUPORTE GUIA PARA PORTÃO CANTILEVER
I RUOTA DI SOSTEGNO DELLA GUIDA PER CANCELLO AUTOPORTANTE
DK VANGESTØTTEHJUL TIL FRITBÆRENDE PORT
NL DRAAGWIEL VOOR GELEIDING VRIJDRAGENDE SCHUIFPOOR
N STYRESKINNE FOR STØTTEHJUL TIL FRITTBÆRENDE PORT
S STÖDHJUL FÖR FRIBÄRANDE GRIND
FIN OHJAIMEN TUKIPYÖRÄ ULOKEKANNETTEISEEN PORTTIIN
PL ROLKA NAJAZDOWA DO BRAM SAMONOŚNYCH
SK NÁBEH S KLADKOU PRE POSUVNÚ SAMONOSNÚ BRÁNU
EE JUHI TUGIRATAS KONSOOLVÄRAVA JAOKS
LT KREIPTUVO ATRAMOS RATUKAS GEMBINIAMS VARTAMS
LV VADOTNES BALSTA RULLĪTIS KONSOLVEIDA VĀRTIEM

CZ NÁBĚH S KLADKOU PRO POSUVNOU SAMONOSNOU BRÁNU
RO ROATĂ DE SUSŢINERE GHIDAJ PENTRU POARTA AUTOPORTANTĂ ÎN CONSOLĂ
HR NOSIVI KOTAČ VODILICE ZA KLIZNA DVORIŠNA VRATA
RUS КОНЦЕВОЙ РОЛИК ДЛЯ ОТКАТНЫХ САМОНЕСУЩИХ ВОРОТ
SLO PODPORNO KOLO VODILA ZA SAMONOSNA DRSNA VRATA
TR KONSOL BAHÇE KAPISI İÇİN KIZAK DESTEK TEKERLEĞİ
AR عجلة دعامة دليلية للبوابة المدعمة
CHN 悬臂门导轨支轮
MAL RODA SOKONGAN PANDU UNTUK PINTU PAGAR JULUR
H VEZETŐ, MEGTÁMASZTÓ GÖRGŐ TOLÓKAPUHOZ
IL גלגל תומך לשער קונזולי
BG РОЛКА ЗА РЕЛСА ЗА КОНЗОЛНА ВРАТА
KO 캔틸레버 게이트용 가이드 지지 휠
SRB NOSEĆI TOČKIĆ VOĐICE ZA SAMONOSIVU KAPIJU

Art.	GUIDE	1pc			CODE
		kg	pcs	kg	
RUN M	STAGE MB/MZ	1,11	10	11,1	1700013

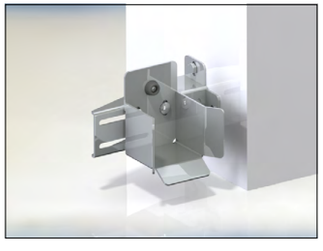

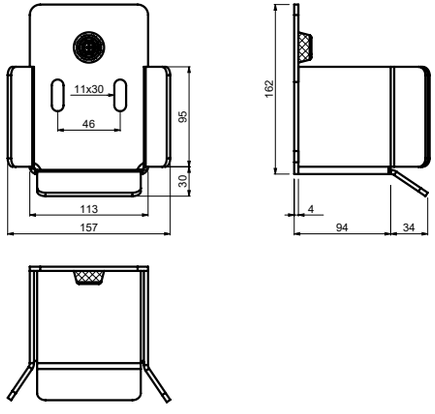

GB END STOP FOR CANTILEVER GATE
D EINLAUFSCHUH FÜR FREITRAGENDE SCHIEBETORE
F BUTÉE POUR PORTAIL AUTOPORTANT
E TOPE FINAL PARA PUERTA VOLADIZA
P BATENTE PARA PORTÃO CANTILEVER
I FERMO DI FINE CORSA PER CANCELLO AUTOPORTANTE
DK ENDESTOP TIL FRITBÆRENDE PORT
NL EINDSTOP VOOR VRIJDRAGENDE SCHUIFPOORT
N ENDESTOPPER FOR FRITTBÆRENDE PORT
S ÄNDSTOPP FÖR FRIBÄRANDE GRIND
FIN PÄÄTYPYSÄYTIN ULOKEKANNETTEISEEN PORTTIIN
PL ODBOJNIK DO BRAM SAMONOŚNYCH
SK DOJAZDOVÁ KAPSA SPODNÁ PRE POSUVNÚ SAMONOSNÚ BRÁNU
EE OTSALÕPP KONSOOLVÄRAVA JAOKS
LT GALINIS RIBOKLIS GEMBINIAMS VARTAMS
LV GALA AIZTURIS KONSOLVEIDA VĀRTIEM

CZ DOJEZDOVÁ KAPSA SPODNÍ PRO POSUVNOU SAMONOSNOU BRÁNU
RO OPRITOR CURSĂ PENTRU POARTA AUTOPORTANTĂ ÎN CONSOLĂ
HR GRANIČNIK ZA KLIZNA DVORIŠNA VRATA
RUS УЛАВЛИВАТЕЛЬ НИЖНИЙ ДЛЯ ОТКАТНЫХ САМОНЕСУЩИХ ВОРОТ
SLO ZAUSTAVLJALNIK ZA SAMONOSNA DRSNA VRATA
TR KONSOL BAHÇE KAPISI İÇİN UÇ TESPİT PARÇASI
AR المانع الطرفي للبوابة المدعمة
CHN 悬臂门终点挡块
MAL PENYENDAL HUJUNG UNTUK PINTU PAGAR JULUR
H ÜTKÖZŐ TOLÓKAPUHOZ
IL מקבל קצה לשער קונזולי
BG СТОПЕР ЗА КОНЗОЛНА ВРАТА
KO 캔틸레버 게이트용 종단 정지대
SRB GRANIČNIK ZA SAMONOSIVU KAPIJU

Art.	GUIDE	1pc			CODE
		kg	pcs	kg	
LAST M	STAGE MB/MZ	1,96	2	3,92	1700014

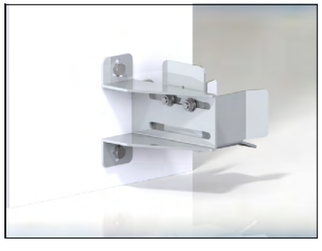

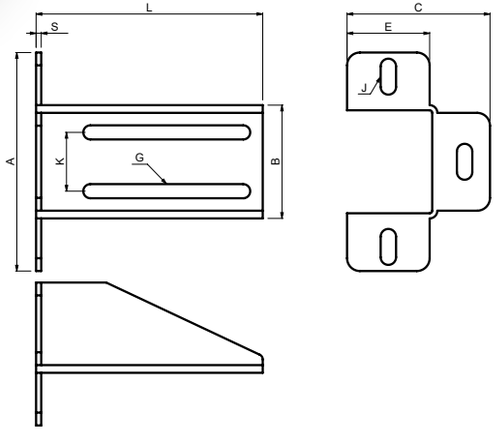

GB END STOP BRACKET
D KONSOLE FÜR EINLAUFSCHUH
F ÉTRIER POUR BUTÉE
E SOPORTE DE TOPE FINAL
P SUPORTE DE BATENTE
I STAFFA PER FERMO DI FINE CORSA
DK ENDESTOP BESLAG
NL EINDSTOP BEVESTIGINGSBEUGEL
N STOPPEBRAKETT
S ÄNDSTOPP KONSOL
FIN PÄÄTYPYSÄYTTIMEN KANNATIN
PL WSPORNIK ODBOJNIKA
SK KONZOLA PRE DOJAZDOVÚ KAPSU
EE OTSALÕPU KLAMBER
LT GALINIO RIBOKLIO GEMBĖ
LV GALA AIZTURA KRONŠTEINS

CZ KONZOLA PRO DOJEZDOVOU KAPSU
RO OPRITOR CURSĂ CONSOLĂ
HR KONZOLA GRANIČNIKA
RUS КРОНШТЕЙН УЛАВЛИВАТЕЛЯ
SLO OPORNIK ZAUSTAVLJALNIKA
TR UÇ TESPİT PARÇASI DİRSEĞİ
AR سنادة المانع الطرفي
CHN 终点挡块支座
MAL PENDAKAP PENYENDAL HUJUNG
H ÜTKÖZŐ-KERET
IL תופסן למקבל קצה
BG СКОБА ЗА СТОПЕР
KO 종단 정지대 브래킷
SRB KONZOLA GRANIČNIKA

Art.	L	A	B	C	E	G	J	K	S	END STOP	1pc			CODE
	mm										kg	pcs	kg	
PARK	175	170	88	95	50	11x132	12x30	46	4	LAST/PADDOCK	1,11	2	2,22	1700006
PARK 240	245	170	88	95	50	11x200	12x30	46	4	LAST/PADDOCK	1,35	2	2,7	1700196

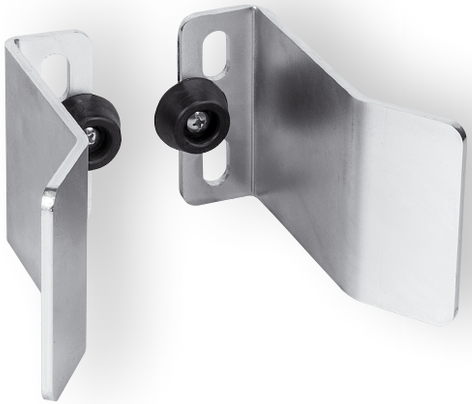

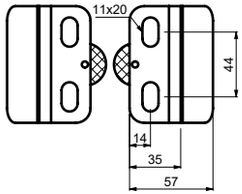

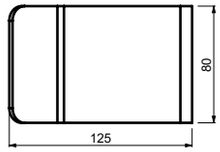

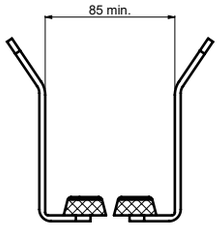

(GB) END STOP
(D) ENDANSCHLAG
(F) BUTÉE
(E) TOPE FINAL
(P) FIM DE CURSO
(I) ARRESTO TERMINALE
(DK) ENDESTOP
(NL) EINDSTOP
(N) ENDESTOPP
(S) ÄNDSTOPP
(FIN) RAJOITIN
(PL) ZDERZAK KRAŃCOWY
(SK) DORAZ
(EE) OTSA LÕPP
(LT) GALINIS RIBOKLIS
(LV) GALA AIZTURIS

(CZ) KONCOVÝ DORAZ
(RO) OPRITOR FINAL
(HR) GRANIČNIK
(RUS) КОНЦЕВОЙ УПОР
(SLO) KONČNI ELEMENT
(TR) UÇ TIPASI
(AR) نقطة التوقف
(CHN) 限位挡块
(MAL) ADANG HUJUNG
(H) VÉGÜTKÖZŐ
(IL) מקבל מתכוונן עם מעצור גומי
(BG) СТОПЕР
(KO) 종단 정지대
(SRB) GRANIČNIK

Art.	BRACKET	1pc			CODE
		kg	pcs	kg	
PADDOCK SM	PARK/PARK 240/ PARK CSM	0,78	2	1,56	1700194

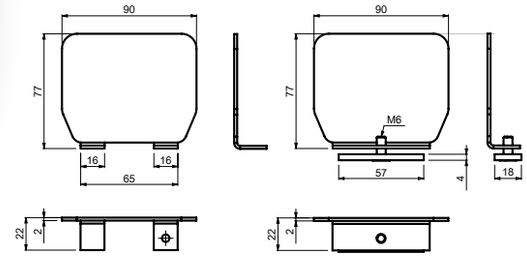

PILOT M PILOT MN

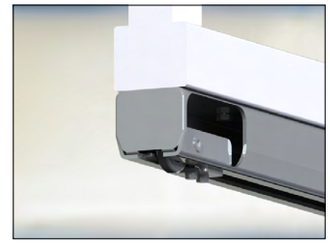

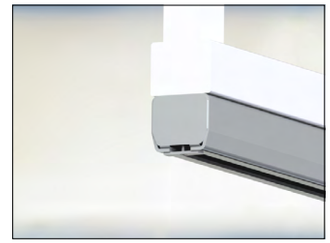

PILOT M PILOT MN

(GB) GUIDE END CAP WITHOUT SCREW, DEPENDENT ON SUPPORT WHEEL
GUIDE END CAP WITH SCREW, INDEPENDENT
(D) ABSCHLUSSKAPPE FÜR „C" PROFIL, ABHÄNGIG VON EINLAUFSCHUH OHNE SCHRAUBE
(F) CACHE EXTRÉMITÉ POUR GUIDE SANS VIS, DÉPENDANT DE LA ROUE DE SUPPORT
CACHE D'EMBOUT DE GUIDE AVEC VIS, INDÉPENDANT
(E) TOPE FINAL DE GUÍA SIN TUERCA, DEPENDIENTE DE LA RUEDA DE SOPORTE
TOPE FINAL DE GUÍA CON TUERCA, INDEPENDIENTE
(P) TAMPA FINAL GUIA SEM PARAFUSO, DEPENDENTE DA ROLDANA DO SUPORTE
TAMPA FINAL GUIA COM PARAFUSO, INDEPENDENTE
(I) COPERTURA TERMINALE DELLA GUIDA SENZA VITE, DIPENDENTE DALLA RUOTA DI SOSTEGNO. COPERTURA TERMINALE DELLA GUIDA CON VITE, INDIPENDENTE
(DK) VANGEENDEHÆTTE UDEN SKRUE, AFHÆNGIG AF STØTTEHJUL
VANGEENDEHÆTTE MED SKRUE, UAFHÆNGIG
(NL) GELEIDER EINDKAP ZONDER SCHROEF, AFHANKELIJK VAN DRAAGWIEL
GELEIDER EINDKAP MET SCHROEF, ONAFHANKELIJK
(N) ENDEBESLAG TIL SKINNE UTEN SKRUER, FESTES PÅ STØTTEHJUL
ENDEBESLAG TIL SKINNE MED SKRUE, UAVHENGIG
(S) GEJD SKYDDSKÅPA UTAN SKRUV, BEROENDE PÅ STÖDHJUL
GEJD SKYDDSKÅPA MED SKRUV, OBEROENDE
(FIN) OHJAIMEN PÄÄN KANSI ILMAN RUUVIA, ERILLINEN TUKIPYÖRÄSSÄ
OHJAIMEN PÄÄN RUUVILLINEN KANSI, ERILLINEN
(PL) ZAŚLEPKA KOŃCOWA SZYNY BEZ ŚRUBY, ZALEŻNA OD ROLKI NAJAZDOWEJ
ZAŚLEPKA KOŃCOWA SZYNY ZE ŚRUBĄ, NIEZALEŻNA
(SK) ZÁSLEPKA PRE NOSNÝ „C" PROFIL, ZÁVISLÁ NA NÁBEHU BEZ SKRUTKY
A NEZÁVISLÁ SO SKRUTKOU
(EE) „JUHIKU OTSAKORK ILMA KRUVITA, SÕLTUVALT TUGIRATTAST
JUHIKU OTSAKORK KRUVIGA, ERALDI"
(LT) „KREIPTUVO GALINIS DANGTELIS BE SRIEGIO, SUSIETAS SU ATRAMINIU RATUKU
KREIPTUVO GALINIS DANGTELIS SU SRIEGIU, ATSKIRAS"
(LV) „VADOTNES GALA VĀKS BEZ SKRŪVES, ATKARĪGS NO BALSTA RULLĪŠA
VADOTNES GALA VĀKS AR SKRŪVI, NEATKARĪGS"

(CZ) ZÁSLEPKA PRO ŠÍNU „C" PROFIL, ZÁVISLÁ NA NÁBĚHU BEZ ŠROUBU A NEZÁVISLÁ SE ŠROUBEM
(RO) ACOPERIRE OPRITOR CURSĂ FĂRĂ FILET, ÎN FUNCŢIE DE ROATA DE SUSŢINERE
OPRITOR CURSĂ ACOPERIRE GHIDAJ CU FILET, INDEPENDENT
(HR) ČEP VODILICE BEZ VIJKA, OVISNO O NOSIVOM KOTAČU
ČEP VODILICE S VIJKOM, NEOVISAN
(RUS) ЗАГЛУШКА НАПРАВЛЯЮЩЕГО РЕЛЬСА «С», ЗАВИСИМАЯ ОТ КОНЦЕВОГО РОЛИКА
БЕЗ ВИНТА И НЕЗАВИСИМАЯ С ВИНТОМ
(SLO) ZAKLJUČNI POKROV VODILA BREZ VIJAKA, ODVISEN OD ZAKLJUČNEGA
POKROVA VODILA PODPORNEGA KOLESA Z VIJAKOM, NEODVISEN
(TR) VİDASIZ KIZAK UÇ LASTİĞİ, DESTEK TEKERLEĞİNE BAĞLI
VİDALI KIZAK UÇ LASTİĞİ, BAĞIMSIZ
(AR) غطاء نهايي بدون برغي، على حسب عجلة الدعامة
غطاء نهايي مع برغي، مستقل
(CHN) 非螺钉紧固导轨端盖，支轮支撑
导轨独立式螺钉紧固端盖
(MAL) PENUTUP HUJUNG PANDU TANPA SKRU, BERGANTUNG PADA RODA SOKONGAN
PENUTUP HUJUNG PANDU DENGAN SKRU, BEBAS
(H) VEZETŐSÍN LEZÁRÓ-ELEM CSAVAR NÉLKÜL, TÁMASZTÓGÖRGŐTŐL FÜGG
VEZETŐSÍN LEZÁRÓ-ELEM CSAVARRAL, FÜGGETLEN
(IL) מכסה לקורה קונזולית ללא בורג תואם גלגל תומך
מכסה קצה קורה קונזולית עם בורג
(BG) „КРАЙНА КАПАЧКА ЗА РЕЛСА БЕЗ ВИНТ, ЗАВИСИМА ОТ РОЛКАТА ЗА КОНЗОЛНА РЕЛСА
КРАЙНА КАПАЧКА ЗА РЕЛСА С ВИНТ, САМОСТОЯТЕЛНА"
(KO) „나사가 없는 가이드 종단 캡, 지지용 휠에 의존
나사가 있는 가이드 종단 캡, 독립식"
(SRB) „ČEP VODICE BEZ ZAVRTNJA, ZAVISAN OD NOSEĆEG TOČKIĆA
ČEP VODICE SA ZAVRTNJEM, NEZAVISAN"

Art.	GUIDE	1pc			CODE
		kg	pcs	kg	
PILOT M	STAGE MB/MZ	0,11	10	1,1	1700015
PILOT MN	STAGE MB/MZ	0,15	10	1,5	1700016

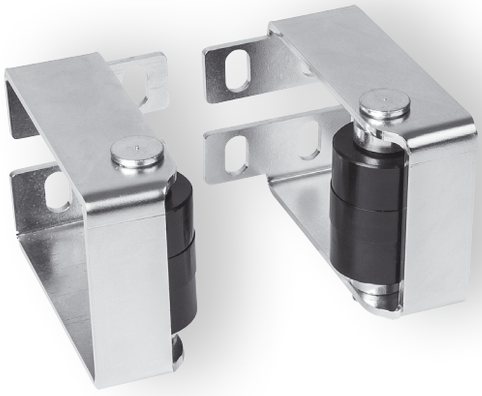

CAIS INNOVATION

FAIL-SAFE
ROLLER MECHANISM

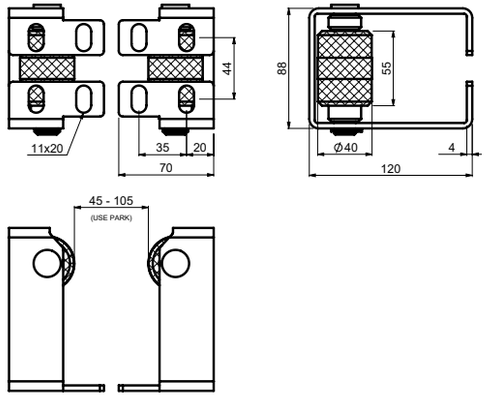

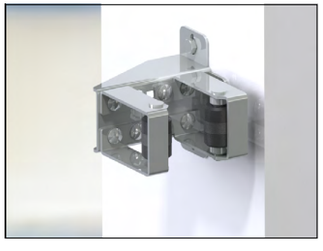

GB END STOP WITH ROLLER
D ENDANSCHLAG MIT ROLLE
F BUTÉE AVEC ROULEAU
E TOPE FINAL CON RODILLO
P FIM DE CURSO COM ROLO
I ARRESTO TERMINALE CON RULLO
DK ENDESTOP MED VALSE
NL EINDSTOP MET ROLLEN
N ENDESTOPP MED RULLE
S ÄNDSTOPP MED RULLE
FIN RAJOITIN RULLALLA
PL ZDERZAK KRAŃCOWY Z ROLKĄ
SK DORAZ S VALČEKOM
EE OTSALÕPP RULLIKUGA
LT GALINIS RIBOKLIS SU RITINĖLIU
LV GALA AIZTURIS AR RULLĪTI

CZ KONCOVÝ DORAZ S KLADKOU
RO OPRITOR FINAL CU ROLĂ
HR GRANIČNIK S VALJKOM
RUS КОНЦЕВОЙ УПОР С РОЛИКОМ
SLO KONČNI ELEMENT S KOLESCEM
TR MAKARALI UÇ TIPASI
AR نقطة التوقف المزودة ببكرة
CHN 带辊子的限位挡块
MAL ADANG HUJUNG DENGAN PENGGELEK
H VÉGÜTKÖZŐ GÖRGŐVEL
IL מקבל קצה עם גלגלי אוקולון
BG СТОПЕР С РОЛКА
KO 롤러가 있는 종단 정지대
SRB GRANIČNIK SA VALJKOM

Art.	BRACKET	1pc			CODE
		kg	pcs	kg	
PADDOCK 2	PARK/PARK 240/ PARK CSM	1,4	2	2,8	1700182

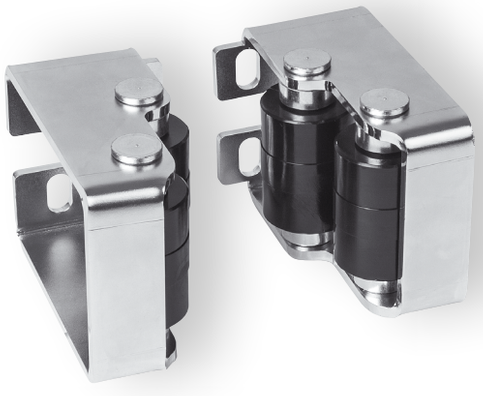

CAIS INNOVATION

FAIL-SAFE
ROLLER MECHANISM

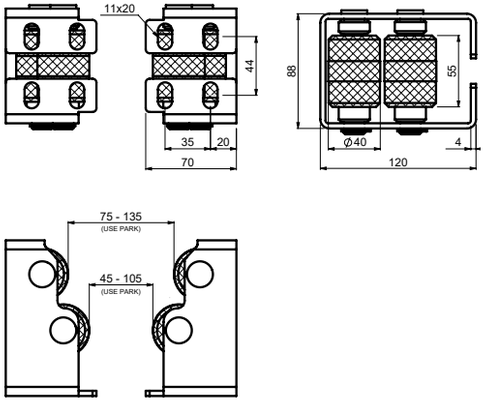

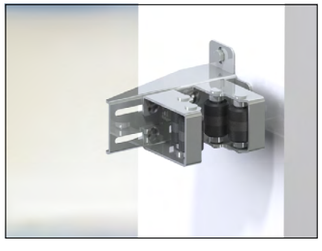

GB END STOP WITH ROLLER
D ENDANSCHLAG MIT ROLLE
F BUTÉE AVEC ROULEAU
E TOPE FINAL CON RODILLO
P FIM DE CURSO COM ROLO
I ARRESTO TERMINALE CON RULLO
DK ENDESTOP MED VALSE
NL EINDSTOP MET ROLLEN
N ENDESTOPP MED RULLE
S ÄNDSTOPP MED RULLE
FIN RAJOITIN RULLALLA
PL ZDERZAK KRAŃCOWY Z ROLKĄ
SK DORAZ S VALČEKOM
EE OTSALÕPP RULLIKUGA
LT GALINIS RIBOKLIS SU RITINĖLIU
LV GALA AIZTURIS AR RULLĪTI

CZ KONCOVÝ DORAZ S KLADKOU
RO OPRITOR FINAL CU ROLĂ
HR GRANIČNIK S VALJKOM
RUS КОНЦЕВОЙ УПОР С РОЛИКОМ
SLO KONČNI ELEMENT S KOLESCEM
TR MAKARALI UÇ TIPASI
AR نقطة التوقف المزودة ببكرة
CHN 带辊子的限位挡块
MAL ADANG HUJUNG DENGAN PENGGELEK
H VÉGÜTKÖZŐ GÖRGŐVEL
IL מקבל קצה עם גלגלי אוקולון
BG СТОПЕР С РОЛКА
KO 롤러가 있는 종단 정지대
SRB GRANIČNIK SA VALJKOM

Art.	BRACKET	1pc			CODE
		kg	pc	kg	
PADDOCK 4	PARK/PARK 240/ PACK CSM	2,1	1	2,1	1700191

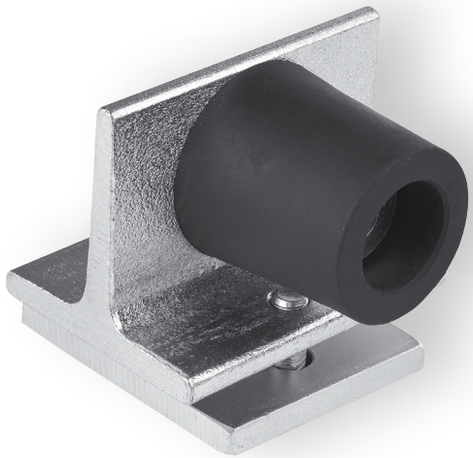

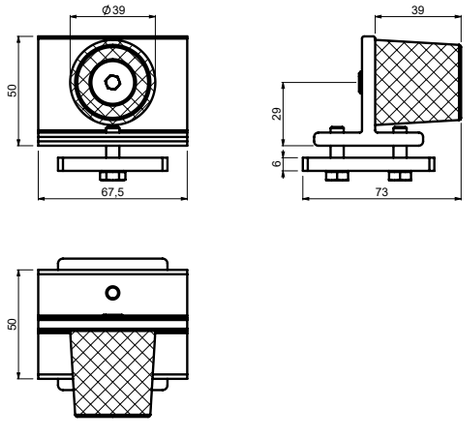

(GB) INTERNAL GUIDE END STOP
(D) INNENANSCHLAG FÜR „C“ PROFIL
(F) BUTÉE INTERNE POUR GUIDE
(E) TOPE FINAL DE GUÍA INTERNA
(P) BATENTE GUIA INTERNA
(I) FERMO DI FINE CORSA DELLA GUIDA INTERNA
(DK) INTERN VANGEENDESTOP
(NL) INTERNE GELEIDER EINDSTOP
(N) ENDESTOPPER TIL INNVENDIG SKINNE
(S) INTERNT GEJDÄNDSTOPP
(FIN) SISÄINEN OHJAIMEN PÄÄN PYSÄYTIN
(PL) WEWNĘTRZNY ODBOJNIK SZYNY
(SK) DORAZ VNÚTORNÝ PRE NOSNÝ „C“ PROFIL
(EE) SISEJUHIKU OTSALÕPP
(LT) VIDINIO KREIPTUVO GALINIS RIBOKLIS
(LV) IEKŠĒJAIS VADOTNES GALA AIZTURIS

(CZ) DORAZ VNITŘNÍ PRO ŠÍNU „C“ PROFIL
(RO) GHIDAJ CAPĂT FINAL INTERN
(HR) UNUTARNJI GRANIČNIK VODILICE
(RUS) ВНУТРЕННИЙ ОГРАНИЧИТЕЛЬ НАПРАВЛЯЮЩЕГО РЕЛЬСА «C»
(SLO) ZAUSTAVLJALNIK NOTRANJEGA VODILA
(TR) DAHİLİ KIZAK UÇ TESPİT PARÇASI
(AR) مانع طرفي داخلي
(CHN) 内导轨终点挡块
(MAL) PENYENDAL HUJUNG PANDU DALAM
(H) VEZETŐSÍN BELSŐ ÜTKÖZŐ
(IL) מעצור פנימי גומי לקורה
(BG) ВЪТРЕШЕН СТОПЕР ЗА РЕЛСА
(KO) 내부 가이드 종단 정지대
(SRB) UNUTRAŠNJI GRANIČNIK VOĐICE

Art.	GUIDE	1pc			CODE
		kg	pcs	kg	
FINISH M	STAGE MB/MZ	0,48	10	4,8	1700017

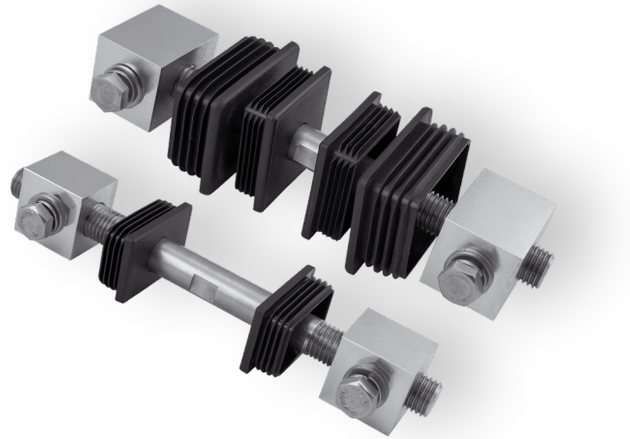

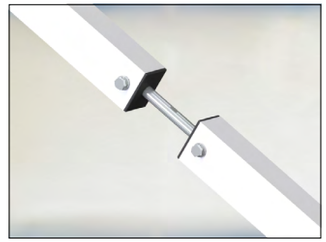

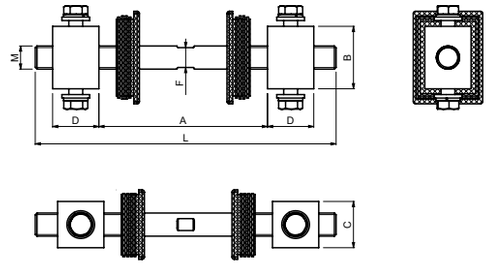

(GB) ADJUSTABLE TENSION BAR FOR CANTILEVER GATE
(D) EINSTELLBARE ZUGSTANGE FÜR AUSLEGERTOR
(F) BARRE DE TENSION RÉGLABLE POUR PORTAIL COULISSANT AUTOPORTANT
(E) BARRA TENSORA AJUSTABLE PARA PORTÓN EN VOLADIZO
(P) BARRA DE TENSÃO AJUSTÁVEL PARA PORTÃO CANTILEVER
(I) TIRANTE DI REGOLAZIONE PER CANCELLO AUTOPORTANTE
(DK) JUSTERBAR SPÆNDINGSSTANG TIL FRITBÆRENDE PORT
(NL) VERSTELBARE SPANNINGSBALK VOOR SCHUIFPOORT
(N) JUSTERBAR STREKKSTANG FOR RULLEPORT
(S) JUSTERBAR SPÄNNINGSSTÅNG FÖR FRIBÄRANDE GRIND
(FIN) SÄÄDETTÄVÄ KIRISTYSTANKO ULOKEPORTTIIN
(PL) REGULOWANA LISTWA NAPINAJĄCA DO BRAMY SAMONOŚNEJ
(SK) NASTAVITEĽNÁ ŤAŽNÁ TYČ PRE SAMONOSNÉ BRÁNY
(EE) REGULEERITAV PINGUTUSTALA KONSOOLVÄRAVA JAOKS
(LT) REGULIUOJAMA TRAUKĖ GEMBINIAMS VARTAMS
(LV) REGULĒJAMS STIEPNIS KONSOLVEIDA VĀRTIEM

(CZ) TENZNÍ TYČ S REGULACÍ PRO POSUVNOU SAMONOSNOU BRÁNU
(RO) BARĂ DE TENSIUNE REGLABILĂ PENTRU POARTĂ ÎN CONSOLĂ
(HR) PRILAGODLJIVA STEZNA ŠIPKA ZA NOSIVA VRATA
(RUS) РЕГУЛИРУЕМЫЙ РАСТЯНУТЫЙ СТЕРЖЕНЬ ДЛЯ САМОНЕСУЩИХ ВОРОТ
(SLO) NASTAVLJIV NAPENJALNI VZVOD ZA SAMONOSNA DRSNA VRATA
(TR) MANIVELA KAPI İÇIN AYARLANABILIR GERILIM ÇUBUĞU
(AR) قضيب الشد القابل للتعديل لبوابة الكابول
(CHN) 可调节悬臂门拉杆
(MAL) BAR TEGANGAN BOLEH LARAS UNTUK GET JULUR
(H) ÁLLÍTHATÓ FESZÍTŐRÚD TOLÓKAPUHOZ
(IL) מוט מתיחה מתכוונן לשער קונזולי
(BG) РЕГУЛИРУЕМ ОБТЕГАЧ ЗА КОНЗОЛНА ВРАТА
(KO) 캔틸레버 게이트용 조절식 인장대
(SRB) PODESIVA ZATEZNA ŠIPKA ZA SAMONOSIVU KAPIJU

Art.		L	A min./max.	B	C	D	M	F	1pc			CODE
	mm								kg	pcs	kg	
DIAGON 60	60x40	260	125 - 170	34	40	40	M20	17	1,39	2	2,78	1700237
DIAGON 80	80x60/60x60	260	125 - 180	54	40	40	M20	17	1,95	2	3,9	1700238

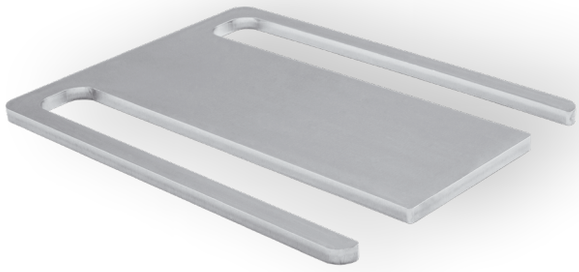

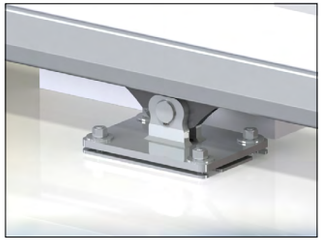

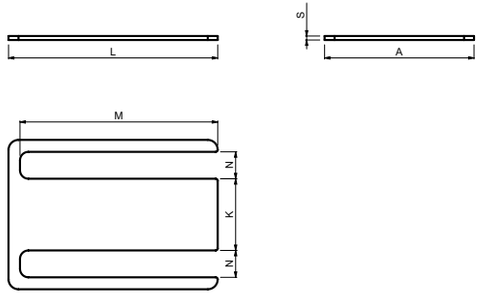

GB WASHER FOR CANTILEVER CARRIAGE
D UNTERLEGSCHEIBE FÜR AUSLEGERSCHLITTEN
F RONDELLE POUR CHARIOT CANTILEVER
E TUERCA PARA CARRO EN VOLADIZO
P ARRUELA PARA TRANSPORTE DE CANTILEVER
I RONDELLA PER CARRELLO CANCELLO AUTOPORTANTE
DK SKIVE TIL FRITBÆRENDE PORT
NL RING VOOR SCHUIFWAGEN
N SKIVE FOR RULLEPORTVOGN
S BRICKA FÖR FRIBÄRANDE GRINDVAGN
FIN ALUSLEVY ULOKETELINEESEEN
PL PODKŁADKA DO WÓZKA BRAMY SAMONOŚNEJ
SK PODLOŽKA PRE SAMONOSNÝ NOSNÍK
EE SEIB KONSOOLALUSE JAOKS
LT POVERŽLĖ GEMBINIŲ VARTŲ VEŽIMĖLIUI
LV PAPLĀKSNE KONSOLES NESOŠAJAM RUĻĻU BLOKAM

CZ PODLOŽKA PRO VOZÍK
RO ŞAIBĂ PENTRU SISTEMUL DE CULISARE ÎN CONSOLĂ
HR PODLOŠKA ZA NOSIVO PODVOZJE
RUS ШАЙБА ДЛЯ РОЛИКОВЫХ ТЕЛЕЖЕК САМОНЕСУЩИХ ВОРОТ
SLO PODLOŽKA ZA VOZIČEK
TR MANIVELA TAŞIYICISI IÇIN RONDELA
AR جلبة لبوابة الكابول
CHN 悬臂架垫片
MAL SESENDAL UNTUK PEMBAWA JULUR
H ALÁTÉT TOLÓKAPU FUTÓKOCSIHOZ
IL דסקה לגלגלים לקונזולי
BG ВЛОЖКА ЗА КОНЗОЛНА КОЛИЧКА
KO 캔틸레버 이송대용 와셔
SRB PODLOŠKA ZA SAMONOSIVU KAPIJU

Art.	L	A	K	M	N	S	CARRIAGE	1pc			CODE
	mm							kg	pcs	kg	
DESK ME 2	210	150	72	199	27	2	SPEED ME	0,32	4	1,28	1700323
DESK ME 4	210	150	72	199	27	4	SPEED ME	0,64	4	2,56	1700324
DESK ME 6	210	150	72	199	27	6	SPEED ME	0,96	4	3,84	1700325

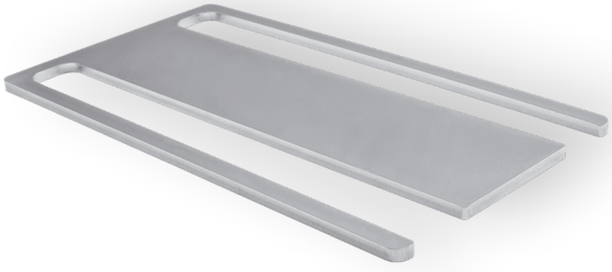

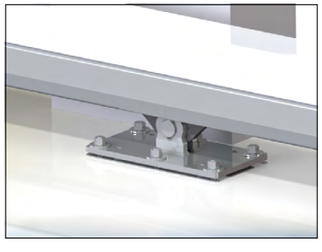

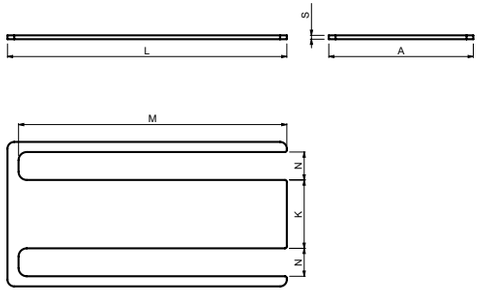

GB WASHER FOR CANTILEVER CARRIAGE
D UNTERLEGSCHEIBE FÜR AUSLEGERSCHLITTEN
F RONDELLE POUR CHARIOT CANTILEVER
E TUERCA PARA CARRO EN VOLADIZO
P ARRUELA PARA TRANSPORTE DE CANTILEVER
I RONDELLA PER CARRELLO CANCELLO AUTOPORTANTE
DK SKIVE TIL FRITBÆRENDE PORT
NL RING VOOR SCHUIFWAGEN
N SKIVE FOR RULLEPORTVOGN
S BRICKA FÖR FRIBÄRANDE GRINDVAGN
FIN ALUSLEVY ULOKETELINEESEEN
PL PODKŁADKA DO WÓZKA BRAMY SAMONOŚNEJ
SK PODLOŽKA PRE SAMONOSNÝ NOSNÍK
EE SEIB KONSOOLALUSE JAOKS
LT POVERŽLĖ GEMBINIŲ VARTŲ VEŽIMĖLIUI
LV PAPLĀKSNE KONSOLES NESOŠAJAM RUĻĻU BLOKAM

CZ PODLOŽKA PRO VOZÍK
RO ŞAIBĂ PENTRU SISTEMUL DE CULISARE ÎN CONSOLĂ
HR PODLOŠKA ZA NOSIVO PODVOZJE
RUS ШАЙБА ДЛЯ РОЛИКОВЫХ ТЕЛЕЖЕК САМОНЕСУЩИХ ВОРОТ
SLO PODLOŽKA ZA VOZIČEK
TR MANIVELA TAŞIYICISI IÇIN RONDELA
AR جلبة لبوابة الكابول
CHN 悬臂架垫片
MAL SESENDAL UNTUK PEMBAWA JULUR
H ALÁTÉT TOLÓKAPU FUTÓKOCSIHOZ
IL דסקה לגלגלים לקונזולי
BG ВЛОЖКА ЗА КОНЗОЛНА КОЛИЧКА
KO 캔틸레버 이송대용 와셔
SRB PODLOŠKA ZA SAMONOSIVU KAPIJU

Art.	L	A	K	M	N	S	CARRIAGE	1pc			CODE
	mm							kg	pcs	kg	
DESK M 2	290	150	72	279	27	2	SPEED M	0,42	4	1,68	1700326
DESK M 4	290	150	72	279	27	4	SPEED M	0,84	4	3,36	1700327
DESK M 6	290	150	72	279	27	6	SPEED M	1,26	4	5,04	1700328

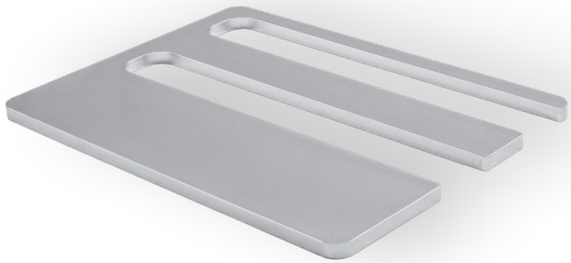

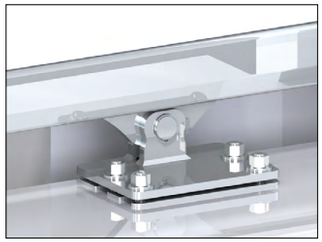

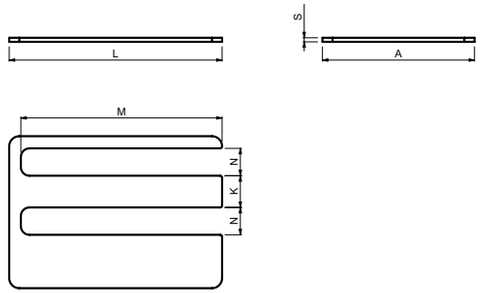

GB WASHER FOR CANTILEVER CARRIAGE
D UNTERLEGSCHEIBE FÜR AUSLEGERSCHLITTEN
F RONDELLE POUR CHARIOT CANTILEVER
E TUERCA PARA CARRO EN VOLADIZO
P ARRUELA PARA TRANSPORTE DE CANTILEVER
I RONDELLA PER CARRELLO CANCELLO AUTOPORTANTE
DK SKIVE TIL FRITBÆRENDE PORT
NL RING VOOR SCHUIFWAGEN
N SKIVE FOR RULLEPORTVOGN
S BRICKA FÖR FRIBÄRANDE GRINDVAGN
FIN ALUSLEVY ULOKETELINEESEEN
PL PODKŁADKA DO WÓZKA BRAMY SAMONOŚNEJ
SK PODLOŽKA PRE SAMONOSNÝ NOSNÍK
EE SEIB KONSOOLALUSE JAOKS
LT POVERŽLĖ GEMBINIŲ VARTŲ VEŽIMĖLIUI
LV PAPLĀKSNE KONSOLES NESOŠAJAM RUĻĻU BLOKAM

CZ PODLOŽKA PRO VOZÍK
RO ŞAIBĂ PENTRU SISTEMUL DE CULISARE ÎN CONSOLĂ
HR PODLOŠKA ZA NOSIVO PODVOZJE
RUS ШАЙБА ДЛЯ РОЛИКОВЫХ ТЕЛЕЖЕК САМОНЕСУЩИХ ВОРОТ
SLO PODLOŽKA ZA VOZIČEK
TR MANIVELA TAŞIYICISI IÇIN RONDELA
AR جلبة ليواية الكابول
CHN 悬臂架垫片
MAL SESENDAL UNTUK PEMBAWA JULUR
H ALÁTÉT TOLÓKAPU FUTÓKOCSIHOZ
IL דסקה לגלגלים לקונזולי
BG ВЛОЖКА ЗА КОНЗОЛНА КОЛИЧКА
KO 캔틸레버 이송대용 와셔
SRB PODLOŠKA ZA SAMONOSIVU KAPIJU

Art.	L	A	K	M	N	S	CARRIAGE	1pc			CODE
	mm							kg	pcs	kg	
DESK MEK 2	210	150	72	199	27	2	SPEED MEK	0,32	4	1,28	1700329
DESK MEK 4	210	150	72	199	27	4	SPEED MEK	0,64	4	2,56	1700330
DESK MEK 6	210	150	72	199	27	6	SPEED MEK	0,96	4	3,84	1700331

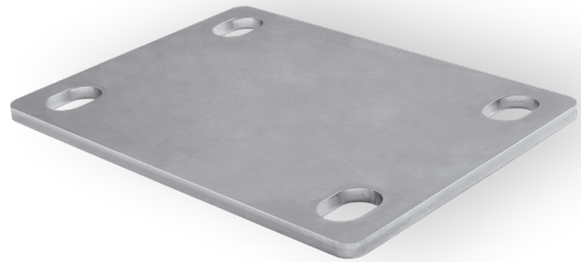

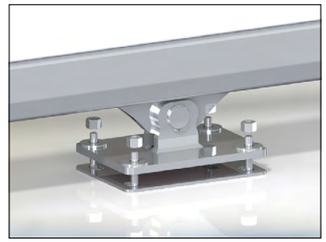

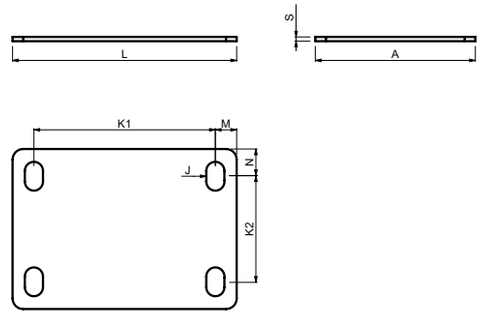

GB WASHER FOR CANTILEVER CARRIAGE
D UNTERLEGSCHEIBE FÜR AUSLEGERSCHLITTEN
F RONDELLE POUR CHARIOT CANTILEVER
E TUERCA PARA CARRO EN VOLADIZO
P ARRUELA PARA TRANSPORTE DE CANTILEVER
I RONDELLA PER CARRELLO CANCELLO AUTOPORTANTE
DK SKIVE TIL FRITBÆRENDE PORT
NL RING VOOR SCHUIFWAGEN
N SKIVE FOR RULLEPORTVOGN
S BRICKA FÖR FRIBÄRANDE GRINDVAGN
FIN ALUSLEVY ULOKETELINEESEEN
PL PODKŁADKA DO WÓZKA BRAMY SAMONOŚNEJ
SK PODLOŽKA PRE SAMONOSNÝ NOSNÍK
EE SEIB KONSOOLALUSE JAOKS
LT POVERŽLĖ GEMBINIŲ VARTŲ VEŽIMĖLIUI
LV PAPLĀKSNE KONSOLES NESOŠAJAM RUĻĻU BLOKAM

CZ PODLOŽKA PRO VOZÍK
RO ŞAIBĂ PENTRU SISTEMUL DE CULISARE ÎN CONSOLĂ
HR PODLOŠKA ZA NOSIVO PODVOZJE
RUS ШАЙБА ДЛЯ РОЛИКОВЫХ ТЕЛЕЖЕК САМОНЕСУЩИХ ВОРОТ
SLO PODLOŽKA ZA VOZIČEK
TR MANIVELA TAŞIYICISI IÇIN RONDELA
AR جلبة ليواية الكابول
CHN 悬臂架垫片
MAL SESENDAL UNTUK PEMBAWA JULUR
H ALÁTÉT TOLÓKAPU FUTÓKOCSIHOZ
IL דסקה לגלגלים לקונזולי
BG ВЛОЖКА ЗА КОНЗОЛНА КОЛИЧКА
KO 캔틸레버 이송대용 와셔
SRB PODLOŠKA ZA SAMONOSIVU KAPIJU

Art.	L	A	J	K1	K2	M	N	S	CARRIAGE	1pc			CODE
	mm									kg	pcs	kg	
RAMP ME 2	210	150	17x27	170	99	20	25,5	2	SPEED ME	0,48	4	1,92	1700292
RAMP ME 4	210	150	17x27	170	99	20	25,5	4	SPEED ME	0,89	4	3,56	1700293
RAMP ME 6	210	150	17x27	170	99	20	25,5	6	SPEED ME	1,34	4	5,36	1700294

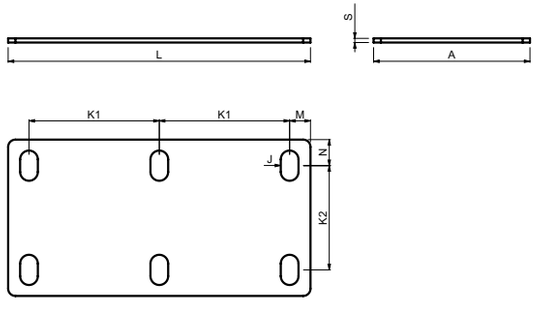

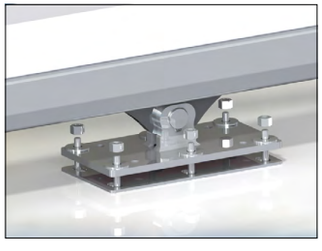

GB WASHER FOR CANTILEVER CARRIAGE
D UNTERLEGSCHEIBE FÜR AUSLEGERSCHLITTEN
F RONDELLE POUR CHARIOT CANTILEVER
E TUERCA PARA CARRO EN VOLADIZO
P ARRUELA PARA TRANSPORTE DE CANTILEVER
I RONDELLA PER CARRELLO CANCELLO AUTOPORTANTE
DK SKIVE TIL FRITBÆRENDE PORT
NL RING VOOR SCHUIFWAGEN
N SKIVE FOR RULLEPORTVOGN
S BRICKA FÖR FRIBÄRANDE GRINDVAGN
FIN ALUSLEVY ULOKETELINEESEEN
PL PODKŁADKA DO WÓZKA BRAMY SAMONOŚNEJ
SK PODLOŽKA PRE SAMONOSNÝ NOSNÍK
EE SEIB KONSOOLALUSE JAOKS
LT POVERŽLĖ GEMBINIŲ VARTŲ VEŽIMĖLIUI
LV PAPLĀKSNE KONSOLES NESOŠAJAM RUĻĻU BLOKAM

CZ PODLOŽKA PRO VOZÍK
RO ŞAIBĂ PENTRU SISTEMUL DE CULISARE ÎN CONSOLĂ
HR PODLOŠKA ZA NOSIVO PODVOZJE
RUS ШАЙБА ДЛЯ РОЛИКОВЫХ ТЕЛЕЖЕК САМОНЕСУЩИХ ВОРОТ
SLO PODLOŽKA ZA VOZIČEK
TR MANIVELA TAŞIYICISI IÇIN RONDELA
AR جلبة لبوابة الكابول
CHN 悬臂架垫片
MAL SESENDAL UNTUK PEMBAWA JULUR
H ALÁTÉT TOLÓKAPU FUTÓKOCSIHOZ
IL דסקה לגלגלים לקונזולי
BG ВЛОЖКА ЗА КОНЗОЛНА КОЛИЧКА
KO 캔틸레버 이송대용 와셔
SRB PODLOŠKA ZA SAMONOSIVU KAPIJU

Art.	L	A	J	K1	K2	M	N	S	CARRIAGE	1pc		CODE
	mm									kg	pcs	kg	
RAMP M 2	290	150	17x27	125	99	20	25,5	2	SPEED M	0,65	4	2,6	1700295
RAMP M 4	290	150	17x27	125	99	20	25,5	4	SPEED M	1,23	4	4,92	1700296
RAMP M 6	290	150	17x27	125	99	20	25,5	6	SPEED M	1,85	4	7,4	1700297

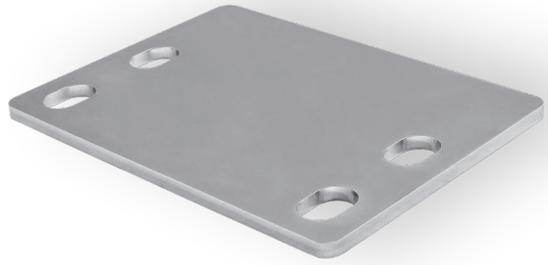

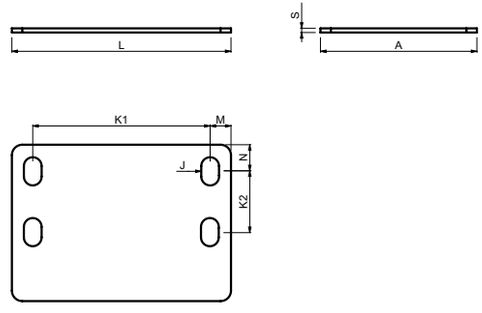

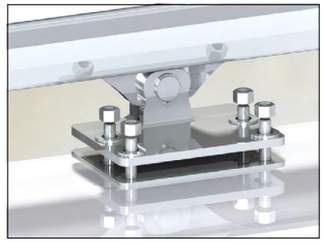

GB WASHER FOR CANTILEVER CARRIAGE
D UNTERLEGSCHEIBE FÜR AUSLEGERSCHLITTEN
F RONDELLE POUR CHARIOT CANTILEVER
E TUERCA PARA CARRO EN VOLADIZO
P ARRUELA PARA TRANSPORTE DE CANTILEVER
I RONDELLA PER CARRELLO CANCELLO AUTOPORTANTE
DK SKIVE TIL FRITBÆRENDE PORT
NL RING VOOR SCHUIFWAGEN
N SKIVE FOR RULLEPORTVOGN
S BRICKA FÖR FRIBÄRANDE GRINDVAGN
FIN ALUSLEVY ULOKETELINEESEEN
PL PODKŁADKA DO WÓZKA BRAMY SAMONOŚNEJ
SK PODLOŽKA PRE SAMONOSNÝ NOSNÍK
EE SEIB KONSOOLALUSE JAOKS
LT POVERŽLĖ GEMBINIŲ VARTŲ VEŽIMĖLIUI
LV PAPLĀKSNE KONSOLES NESOŠAJAM RUĻĻU BLOKAM

CZ PODLOŽKA PRO VOZÍK
RO ŞAIBĂ PENTRU SISTEMUL DE CULISARE ÎN CONSOLĂ
HR PODLOŠKA ZA NOSIVO PODVOZJE
RUS ШАЙБА ДЛЯ РОЛИКОВЫХ ТЕЛЕЖЕК САМОНЕСУЩИХ ВОРОТ
SLO PODLOŽKA ZA VOZIČEK
TR MANIVELA TAŞIYICISI IÇIN RONDELA
AR جلبة لبوابة الكابول
CHN 悬臂架垫片
MAL SESENDAL UNTUK PEMBAWA JULUR
H ALÁTÉT TOLÓKAPU FUTÓKOCSIHOZ
IL דסקה לגלגלים לקונזולי
BG ВЛОЖКА ЗА КОНЗОЛНА КОЛИЧКА
KO 캔틸레버 이송대용 와셔
SRB PODLOŠKA ZA SAMONOSIVU KAPIJU

Art.	L	A	J	K1	K2	M	N	S	CARRIAGE	1pc		CODE
	mm									kg	pcs	kg	
RAMP MEK 2	210	150	17x27	170	65	20	25,5	2	SPEED MEK	0,48	4	1,92	1700298
RAMP MEK 4	210	150	17x27	170	65	20	25,5	4	SPEED MEK	0,89	4	3,56	1700299
RAMP MEK 6	210	150	17x27	170	65	20	25,5	6	SPEED MEK	1,34	4	5,36	1700300

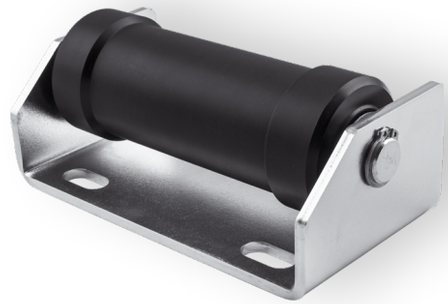

DESIGNED FOR STRAIGHT ROLLING MOVEMENT

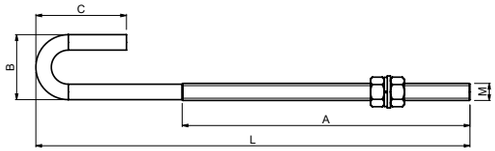

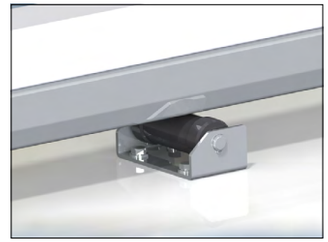

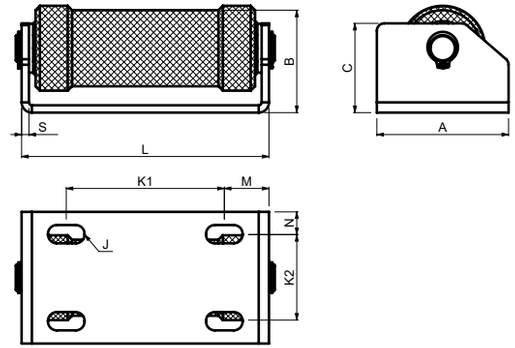

GB FIXING BAR FOR CANTILEVER CARRIAGE
D BEFESTIGUNGSSTANGE FÜR AUSLEGERSCHLITTEN
F BARRE DE FIXATION POUR CHARIOT CANTILEVER
E BARRA DE FIJACIÓN PARA CARRO EN VOLADIZO
P BARRA DE FIXAÇÃO DE TRANSPORTE DE CANTILEVER
I BARRA DI FISSAGGIO PER CARRELLO CANCELLO AUTOPORTANTE
DK FASTGØRELSESSTANG TIL FRITBÆRENDE PORT
NL BEVESTIGINGSBALK VOOR SCHUIFWAGEN
N FESTESTANG FOR RULLEPORT
S FÄSTBALK FÖR FRIBÄRANDE GRINDVAGN
FIN KIINNITYSPALKKI ULOKETELINEESEEN
PL LISTWA MOCUJĄCA DO WÓZKA BRAMY SAMONOŚNEJ
SK UPEVŇOVACIA TYČ PRE SAMONOSNÝ NOSNÍK
EE FIKSEERIMISTALA KONSOOLALUSE JAOKS
LT TVIRTINIMO STRYPAS GEMBINIŲ VARTŲ VEŽIMĖLIUI
LV FIKSĒJOŠAIS STIENIS KONSOLES NESOŠAJAM RUĻĻU BLOKAM

CZ FIXNÍ TYČ PRO VOZÍK
RO BARĂ DE FIXARE PENTRU SISTEMUL DE CULISARE ÎN CONSOLĂ
HR FIKSIRAJUĆA ŠIPKA ZA NOSIVO PODVOZJE
RUS КРЕПЕЖНЫЙ СТЕРЖЕНЬ ДЛЯ РОЛИКОВЫХ ТЕЛЕЖЕК САМОНЕСУЩИХ ВОРОТ
SLO PRITRDILNI DROG ZA VOZIČEK
TR MANIVELA TAŞIYICISI IÇIN SABITLEME ÇUBUĞU
AR قضيب التثبيت لبوابة الكابول
CHN 悬臂架固定条
MAL BAR IKATAN UNTUK PEMBAWA JULUR
H RÖGZÍTŐRÚD TOLÓKAPU FUTÓKOCSIHOZ
IL מוט קיבוע לגלגלים לקונזולי
BG ФИКСАТОР ЗА КОНЗОЛНА КОЛИЧКА
KO 캔틸레버 이송대용 고정대
SRB FIKSIRAJUĆA ŠIPKA ZA SAMONOSIVU KAPIJU

GB SUPPORT ROLLER FOR CANTILEVER GATE
D STÜTZROLLE FÜR AUSLEGERTOR
F ROULEAU DE SUPPORT POUR PORTAIL COULISSANT AUTOPORTANT
E RODILLO DE SOPORTE PARA PORTÓN EN VOLADIZO
P ROLO DE SUPORTE PARA PORTÃO DE CANTILEVER
I RULLO DI SOSTEGNO PER CANCELLO AUTOPORTANTE
DK STØTTERULLE TIL FRITBÆRENDE PORT
NL STEUNROL VOOR SCHUIFPOORT
N STØTTERULLE FOR RULLEPORT
S STÖDRULLE FÖR FRIBÄRANDE GRIND
FIN TUKIRULLA ULOKEPORTTIIN
PL ROLKA DOLNA DO BRAMY SAMONOŚNEJ
SK PODPORNÝ VALEC PRE SAMONOSNÉ BRÁNY
EE TUGIRULLIK KONSOOLVÄRAVA JAOKS
LT ATRAMINIS RITINĖLIS GEMBINIAMS VARTAMS
LV BALSTA RULLĪTIS KONSOLVEIDA VĀRTIEM

CZ KONZOLA S KLADKOU PRO PODPĚRU POSUVNÉ SAMONOSNÉ BRÁNY
RO ROLĂ DE SUSȚINERE PENTRU POARTA ÎN CONSOLĂ
HR POTPORNI VALJAK ZA NOSIVA VRATA
RUS ОПОРНЫЙ РОЛИК ДЛЯ САМОНЕСУЩИХ ВОРОТ
SLO PODPORNI VALJ ZA SAMONOSNA DRSNA VRATA
TR MANIVELA KAPI IÇIN DESTEK MAKARASI
AR اسطوانة الدعم لبوابة الكابول
CHN 悬臂门支承辊
MAL PENGGELEK SOKONGAN UNTUK GET JULUR
H TARTÓGÖRGŐ TOLÓKAPUHOZ
IL גלגל תמיכה לשער קונזולי
BG ПОДДЪРЖАЩА РОЛКА ЗА КОНЗОЛНА ВРАТА
KO 캔틸레버 게이트용 지지 롤러
SRB NOSEĆI VALJAK ZA SAMONOSIVU KAPIJU

Art.	L	A	B	C	M	WASHER	1pc			CODE
	mm						kg	pcs	kg	
CLINCH 16	410	300	60	80	M16	RAMP	0,72	12	8,64	1700239

Art.	L	A	B	C	J	K1	K2	M	N	S	1pc			CODE
	mm										kg	pcs	kg	
DRIVESHAFT 80	144	90	70	73	13x25	107	60	31	15	5	1,37	4	5,48	1700332
DRIVESHAFT 100	169	90	70	73	13x25	107	60	31	15	5	1,56	4	6,24	1700333

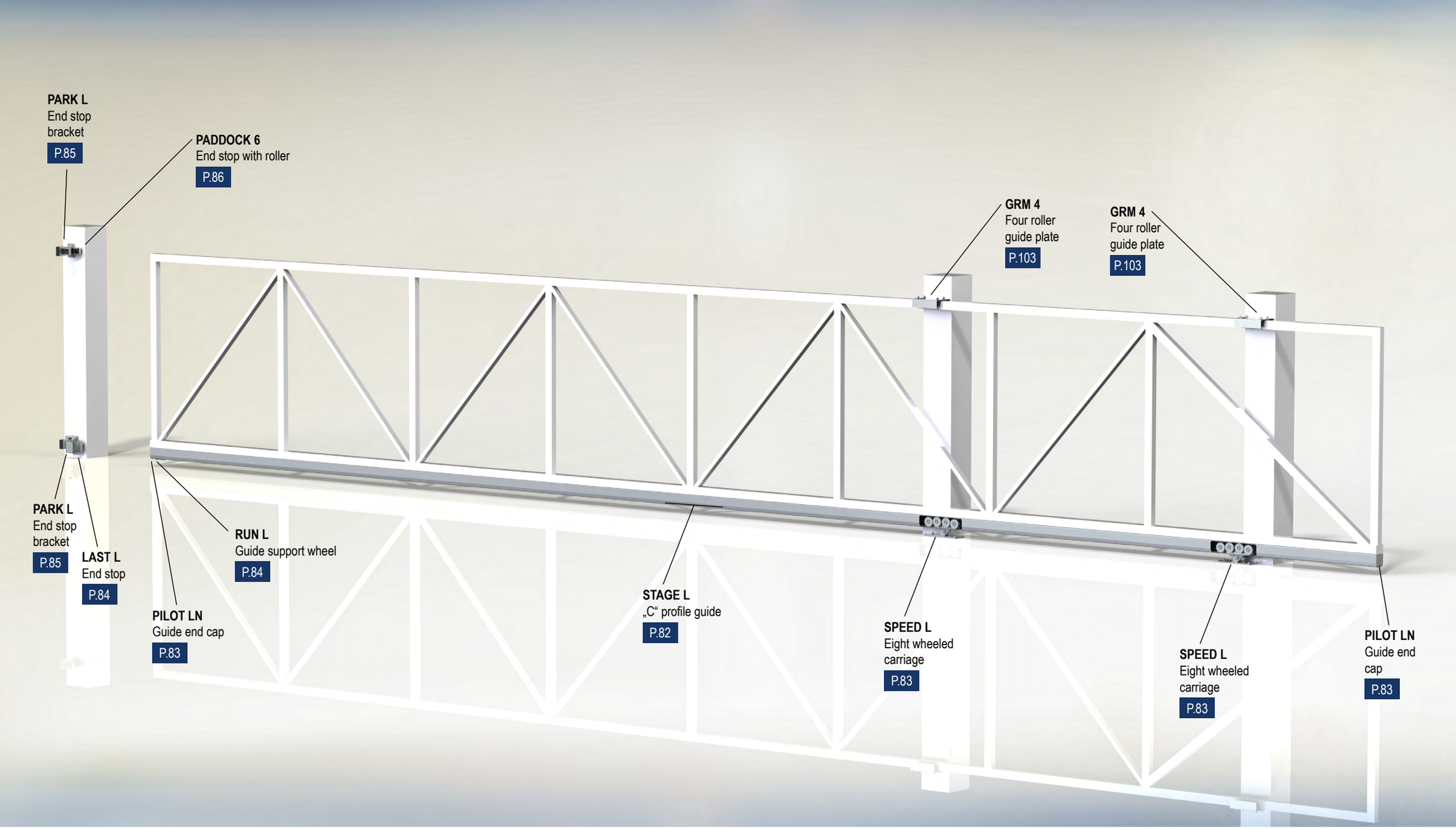

CAIS CANTILEVER L 13.5

CANTILEVER HARDWARE

CANTILEVER L												
	mm; kg	mm; kg	mm; kg	mm; kg	mm; kg	mm; kg	mm; kg	mm; kg	mm; kg	mm; kg	mm; kg	mm; kg
A	8000	8500	9000	9500	10000	10500	11000	11500	12000	12500	13000	13500
max. weight gate	925 kg	950 kg	975 kg	1000 kg	1025 kg	1050 kg	1075 kg	1100 kg	1125 kg	1150 kg	1175 kg	1200 kg
B	2400	2550	2700	2850	3000	3150	3300	3450	3600	3750	3900	4050
C	3300	3450	3600	3750	3900	4050	4200	4350	4500	4650	4800	4950
D	450	450	450	450	450	450	450	450	450	450	450	450

B = 0,3 x A
L = A + B + (2 x D) + E

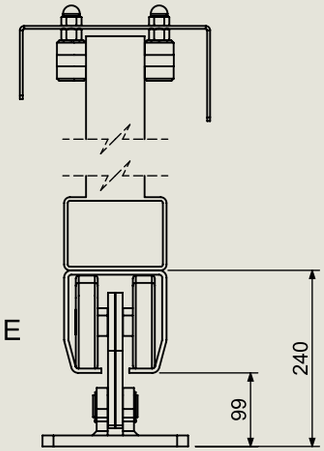

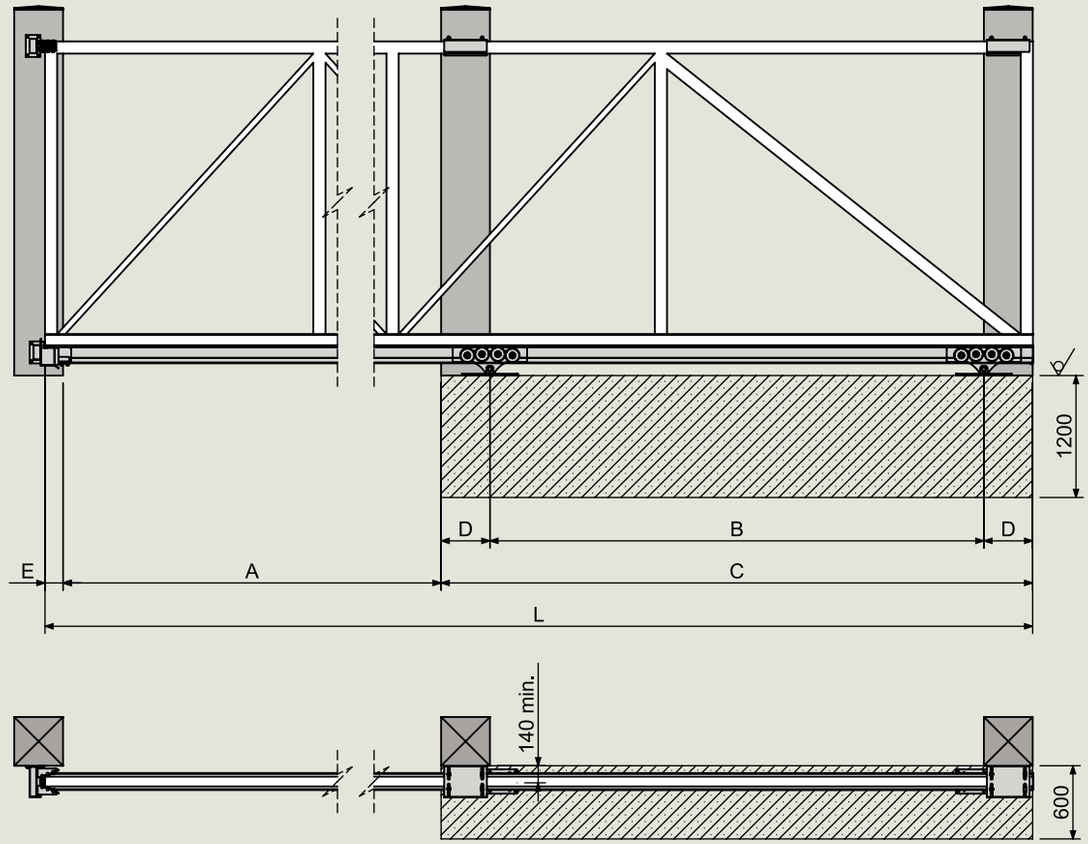

ARROW STRAIGHT
«C» TRACK

C 2
HIGH QUALITY
BEARINGS

CARRIAGES CENTER
HOLES MILLED
NOT LASER CUT

MULTI RIVETED
SECTIONS

JPN
JAPANESE ROBOTICS
FANUC

R&D
UNIVERSITY OF
TECHNOLOGY – BRNO

- 37°C
TESTED & PROVEN

+ 50°C
TESTED & PROVEN

CZ
MADE IN
CZECH REPUBLIC

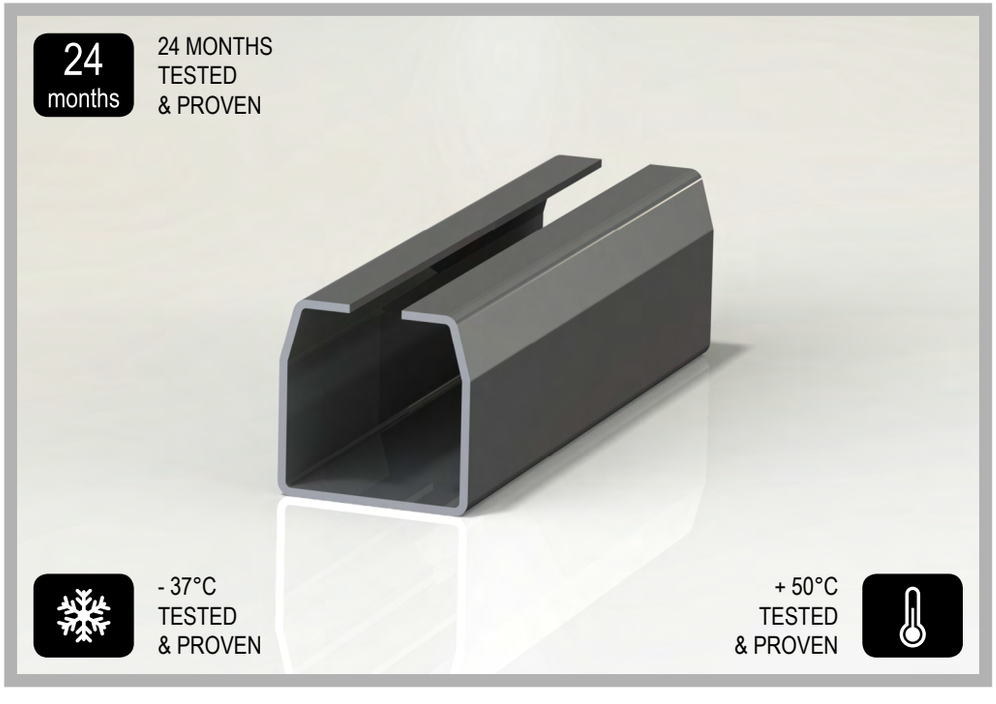

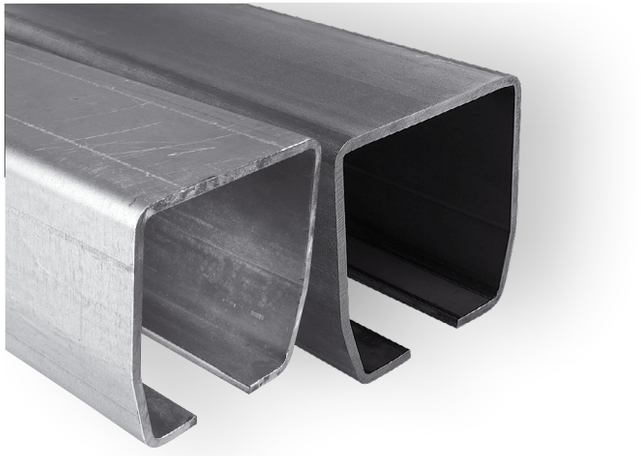

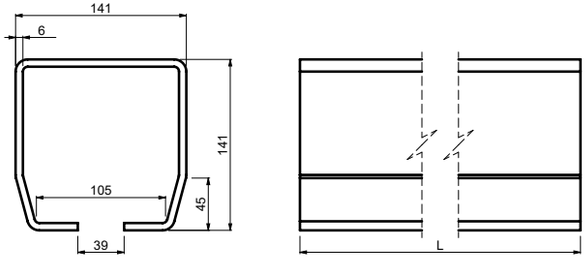

GB „C“ PROFILE GUIDE FOR CANTILEVER GATE
D „C“ PROFIL FÜR FREITRAGENDE SCHIEBETORE
F GUIDE À PROFIL EN « C » POUR PORTAIL AUTOPORTANT
E GUÍA CON PERFIL “C“ PARA PUERTA VOLADIZA
P GUIA DE PERFIL “C“ PARA PORTÃO CANTILEVER
I GUIDA CON PROFILO A “C“ PER CANCELLO AUTOPORTANTE
DK “C“ PROFILVANGE TIL FRITBÆRENDE PORT
NL “C“ PROFIEL GELEIDER VOOR VRIJDRAGENDE SCHUIFPOORT
N “C“-PROFILSKINNE FOR FRITTBÆRENDE PORTX
S “C“ GEJDPROFIL FÖR FRIBÄRANDE GRIND
FIN “C“ -PROFIILIOHJAIN ULOKEKANNETTEISEEN PORTTIIN
PL SZYNA DO BRAM SAMONOŚNYCH
SK NOSNÝ „C“ PROFIL PRE POSUVNÚ SAMONOSNÚ BRÁNU
EE “C“-PROFIILI JUHIK KONSOOLVÄRAVA JAOKS
LT „C“ FORMOS PROFILIUOTAS KREIPTUVAS GEMBINIAMS VARTAMS
LV “C“ VEIDA PROFILS KONSOLVEIDA VĀRTIEM
CZ ŠÍNA „C“ PROFIL PRO POSUVNOU SAMONOSNOU BRÁNU
RO GHIDAJ CU PROFIL „C“ PENTRU POARTA AUTOPORTANTĂ ÎN CONSOLĂ
HR VODILICA „C“ PROFILA ZA KLIZNA DVORIŠNA VRATA
RUS НАПРАВЛЯЮЩИЙ РЕЛЬС / ПРОФИЛЬ «C» ДЛЯ ОТКАТНЫХ САМОНЕСУЩИХ ВОРОТ
SLO “C“ VODILO ZA SAMONOSNA DRSNA VRATA
TR KONSOL BAHÇE KAPISI İÇİN “C“ PROFİL KIZAĞI
AR دعامة دليلية جانبية “C“ للبوابة المدعمة
CHN 悬臂门“C“型导轨
MAL PANDU PROFIL “C“ UNTUK PINTU PAGAR JULUR
H C-VEZETŐSÍN TOLÓKAPUHOZ
IL קורה בפרופיל „C“ לשער קונזולי
BG “C“-ОБРАЗНА РЕЛСА ЗА КОНЗОЛНА ВРАТА
KO 캔틸레버 게이트용 “C“자형 프로필 가이드
SRB VOĐICA „C“ PROFILA ZA SAMONOSIVU KAPIJU

Art.	CARRIAGE	SURFACE FINISH	L/1pc	1pc			CODE
			mm	kg	pcs	kg	
STAGE LB 6	SPEED L	UNGALVANIZED	6000	130,2	6	781,2	1700179
STAGE LB 3	SPEED L	UNGALVANIZED	3000	65,1	6	390,6	1700178
STAGE LB 2	SPEED L	UNGALVANIZED	2000	43,4	6	260,4	1700218
STAGE LB 1	SPEED L	UNGALVANIZED	1000	21,7	6	130,2	1720046
STAGE LZ 6	SPEED L	GALVANIZED	6000	130,2	6	781,2	1700180
STAGE LZ 3	SPEED L	GALVANIZED	3000	65,1	6	390,6	1700019
STAGE LZ 2	SPEED L	GALVANIZED	2000	43,4	6	260,4	1700220
STAGE LZ 1	SPEED L	GALVANIZED	1000	21,7	6	130,2	1720052

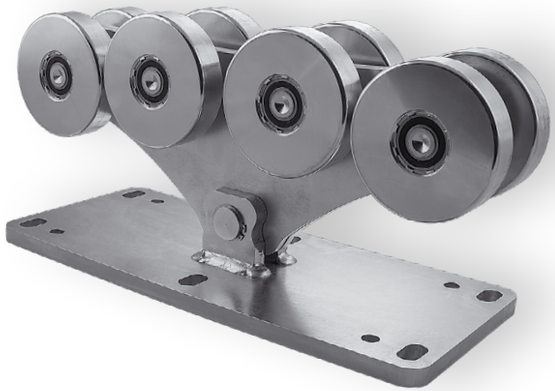

C 2
HIGH QUALITY
BEARINGS

CARRIAGES CENTER
HOLES MILLED
NOT LASER CUT

MULTI RIVETED
SECTIONS

double mono block — DOUBLE MONO BLOCK
EIGHT WHEELED
CARRIAGE

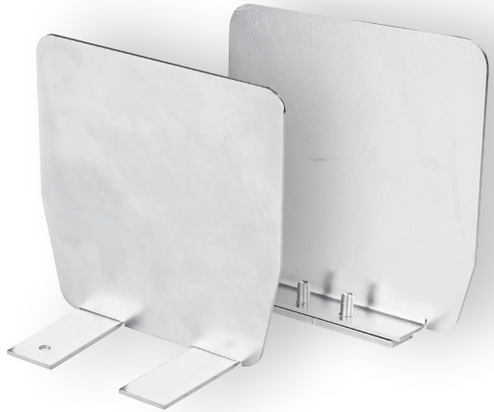

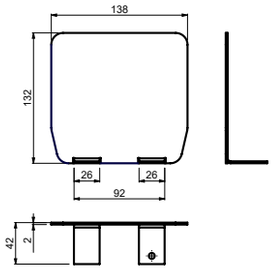

PILOT L

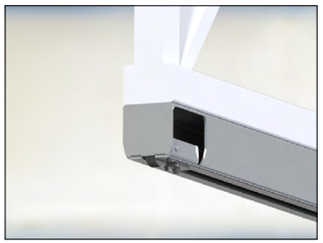

PILOT L

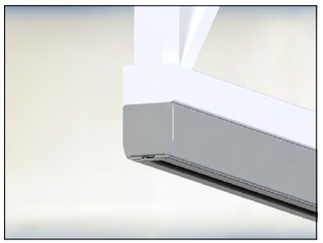

PILOT LN

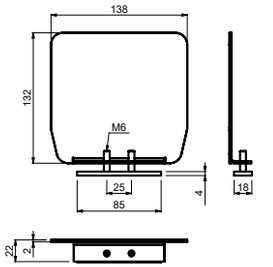

PILOT LN

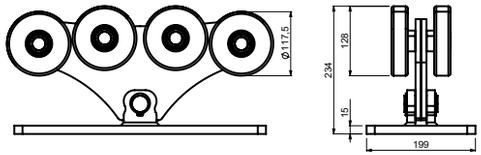

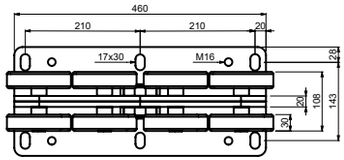

(GB) EIGHT WHEELED CARRIAGE FOR CANTILEVER GATE
(D) ROLLAPPARAT MIT ACHT ROLLEN FÜR FREITRAGENDE SCHIEBETORE
(F) CHARIOT À HUIT ROUES POUR PORTAIL AUTOPORTANT
(E) CARRIL DE OCHO RUEDAS PARA PUERTA VOLADIZA
(P) CORREDIÇA DE OITO ROLDANAS PARA PORTÃO CANTILEVER
(I) CARRELLO A OTTO RUOTE PER CANCELLO AUTOPORTANTE
(DK) OTTE TRANSPORTHJUL TIL FRITBÆRENDE PORT ACHTVOUDIG
(NL) WIELENBLOK VOOR VRIJDRAGENDE SCHUIFPOORT
(N) ÅTTEHJULS DRIVSKINNE TIL FRITTBÆRENDE PORT
(S) ÅTTAHJULIG VAGN FÖR FRIBÄRANDE GRIND
(FIN) KAHDEKSAN PYÖRÄN ALUSTA ULOKEKANNETTEISEEN PORTTIIN
(PL) WÓZEK 8-ROLKOWY DO BRAM SAMONOŚNYCH
(SK) VOZÍK OSEMKOLIEČKOVÝ PRE POSUVNÚ SAMONOSNÚ BRÁNU
(EE) KAHEKSARATTALINE SUPORT KONSOOLVÄRAVA JAOKS
(LT) VEŽIMĖLIS GEMBINIAMS VARTAMS SU AŠTUONIAIS RATUKAIS
(LV) ASTOŅU RUĻĻU BLOKS KONSOLVEIDA VĀRTIEM
(CZ) VOZÍK OSMIKOLOVÝ PRO POSUVNOU SAMONOSNOU BRÁNU
(RO) CĂRUCIOR PE OPT ROȚI PENTRU POARTA AUTOPORTANTĂ ÎN CONSOLĂ
(HR) NOSAČ S OSAM KOTAČA ZA KLIZNA DVORIŠNA VRATA
(RUS) ВОСЬМИКОЛЕСНАЯ РОЛИКОВАЯ ТЕЛЕЖКА ДЛЯ ОТКАТНЫХ САМОНЕСУЩИХ ВОРОТ
(SLO) VOZIČEK Z OSMIMI KOLESI ZA SAMONOSNA DRSNA VRATA
(TR) KONSOL BAHÇE KAPISI İÇİN SEKİZ TEKERLEKLİ TAŞIYICI
(AR) عربة مزودة بثماني عجلات للبوابات المدعمة
(CHN) 悬臂门八轮滑架
(MAL) PENYORONG LAPAN RODA UNTUK PINTU PAGAR JULUR
(H) NYOLCGÖRGŐS FUTÓKOCSI TOLÓKAPUHOZ
(IL) קרונית שמונה גלגלים לשער קונזולי
(BG) КОЛИЧКА С ОСЕМ РОЛКИ ЗА КОНЗОЛНА ВРАТА
(KO) 8개 휠이 있는 캔틸레버 게이트용 이송대
(SRB) NOSAČ SA OSAM TOČKIĆA ZA SAMONOSIVU KAPIJU

(GB) GUIDE END CAP WITHOUT SCREW, DEPENDENT ON SUPPORT WHEEL
GUIDE END CAP WITH SCREW, INDEPENDENT
(D) ABSCHLUSSKAPPE FÜR „C" PROFIL, ABHÄNGIG VON EINLAUFSCHUH OHNE SCHRAUBE
(F) CACHE EXTRÉMITÉ POUR GUIDE SANS VIS, DÉPENDANT DE LA ROUE DE SUPPORT
CACHE D'EMBOUT DE GUIDE AVEC VIS, INDÉPENDANT
(E) TOPE FINAL DE GUÍA SIN TUERCA, DEPENDIENTE DE LA RUEDA DE SOPORTE
TOPE FINAL DE GUÍA CON TUERCA, INDEPENDIENTE
(P) TAMPA FINAL GUIA SEM PARAFUSO, DEPENDENTE DA ROLDANA DO SUPORTE
TAMPA FINAL GUIA COM PARAFUSO, INDEPENDENTE
(I) COPERTURA TERMINALE DELLA GUIDA SENZA VITE, DIPENDENTE DALLA RUOTA DI SOSTEGNO.
COPERTURA TERMINALE DELLA GUIDA CON VITE, INDIPENDENTE
(DK) VANGEENDEHÆTTE UDEN SKRUE, AFHÆNGIG AF STØTTEHJUL
VANGEENDEHÆTTE MED SKRUE, UAFHÆNGIG
(NL) GELEIDER EINDKAP ZONDER SCHROEF, AFHANKELIJK VAN DRAAGWIEL
GELEIDER EINDKAP MET SCHROEF, ONAFHANKELIJK
(N) ENDEBESLAG TIL SKINNE UTEN SKRUER, FESTES PÅ STØTTEHJUL
ENDEBESLAG TIL SKINNE MED SKRUE, UAVHENGIG
(S) GEJD SKYDDSKÅPA UTAN SKRUV, BEROENDE PÅ STÖDHJUL
GEJD SKYDDSKÅPA MED SKRUV, OBEROENDE
(FIN) OHJAIMEN PÄÄN KANSI ILMAN RUUVIA, ERILLINEN TUKIPYÖRÄSSÄ
OHJAIMEN PÄÄN RUUVILLINEN KANSI, ERILLINEN
(PL) ZAŚLEPKA KOŃCOWA SZYNY BEZ ŚRUBY, ZALEŻNA OD ROLKI NAJAZDOWEJ
ZAŚLEPKA KOŃCOWA SZYNY ZE ŚRUBĄ, NIEZALEŻNA
(SK) ZÁSLEPKA PRE NOSNÝ „C" PROFIL, ZÁVISLÁ NA NÁBEHU BEZ SKRUTKY
A NEZÁVISLÁ SO SKRUTKOU
(EE) „JUHIKU OTSAKORK ILMA KRUVITA, SÕLTUVALT TUGIRATTAST
JUHIKU OTSAKORK KRUVIGA, ERALDI"
(LT) „KREIPTUVO GALINIS DANGTELIS BE SRIEGIO, SUSIETAS SU ATRAMINIU RATUKU
KREIPTUVO GALINIS DANGTELIS SU SRIEGIU, ATSKIRAS"
(LV) „VADOTNES GALA VĀKS BEZ SKRŪVES, ATKARĪGS NO BALSTA RULLĪŠA
VADOTNES GALA VĀKS AR SKRŪVI, NEATKARĪGS"
(CZ) ZÁSLEPKA PRO ŠÍNU „C" PROFIL, ZÁVISLÁ NA NÁBĚHU BEZ ŠROUBU A NEZÁVISLÁ SE ŠROUBEM
(RO) ACOPERIRE OPRITOR CURSĂ FĂRĂ FILET, ÎN FUNCȚIE DE ROATA DE SUȘINERE
OPRITOR CURSĂ ACOPERIRE GHIDAJ CU FILET, INDEPENDENT
(HR) ČEP VODILICE BEZ VIJKA, OVISNO O NOSIVOM KOTAČU
ČEP VODILICE S VIJKOM, NEOVISAN
(RUS) ЗАГЛУШКА НАПРАВЛЯЮЩЕГО РЕЛЬСА «С», ЗАВИСИМАЯ ОТ КОНЦЕВОГО РОЛИКА
БЕЗ ВИНТА И НЕЗАВИСИМАЯ С ВИНТОМ
(SLO) ZAKLJUČNI POKROV VODILA BREZ VIJAKA, ODVISEN OD ZAKLJUČNEGA
POKROVA VODILA PODPORNEGA KOLESA Z VIJAKOM, NEODVISEN
(TR) VİDASIZ KIZAK UÇ LASTİĞİ, DESTEK TEKERLEĞİNE BAĞLI
VİDALI KIZAK UÇ LASTİĞİ, BAĞIMSIZ
(AR) غطاء دليلي بدون برغي، على حسب عجلة الدعامة
غطاء دليلي مع برغي، مستقل
(CHN) 非螺钉紧固导轨端盖，支轮支撑
导轨独立式螺钉紧固端盖
(MAL) PENUTUP HUJUNG PANDU TANPA SKRU, BERGANTUNG PADA RODA SOKONGAN
PENUTUP HUJUNG PANDU DENGAN SKRU, BEBAS
(H) VEZETŐSÍN LEZÁRÓ-ELEM CSAVAR NÉLKÜL, TÁMASZTÓGÖRGŐTŐL FÜGG
VEZETŐSÍN LEZÁRÓ-ELEM CSAVARRAL, FÜGGETLEN
(IL) מכסה לקורה קונזולית ללא ברג תואם גלגל קצה
מכסה לקורה קונזולית עם ברג
(BG) „КРАЙНА КАПАЧКА ЗА РЕЛСА БЕЗ ВИНТ, ЗАВИСИМА ОТ РОЛКАТА ЗА КОНЗОЛНА РЕЛСА
КРАЙНА КАПАЧКА ЗА РЕЛСА С ВИНТ, САМОСТОЯТЕЛНА"
(KO) „나사가 없는 가이드 종단 캡, 지지용 휠에 의존
나사가 있는 가이드 종단 캡, 독립식"
(SRB) „ČEP VODICE BEZ ZAVRTNJA, ZAVISAN OD NOSEĆEG TOČKIĆA
ČEP VODICE SA ZAVRTNJEM, NEZAVISAN"

Art.	A	GUIDE	1pc			CODE
	max. mm		kg	pc	kg	
SPEED L	13500	STAGE LB/LZ	39,5	1	39,5	1700018

Art.	GUIDE	1pc			CODE
		kg	pcs	kg	
PILOT L	STAGE LB/LZ	0,3	10	3	1700023
PILOT LN	STAGE LB/LZ	0,35	10	3,5	1700024

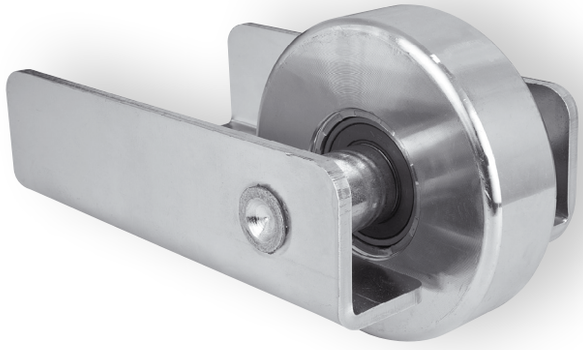

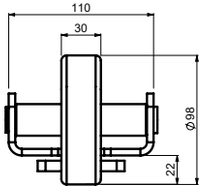

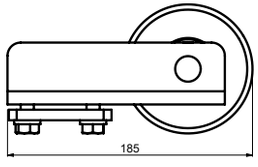

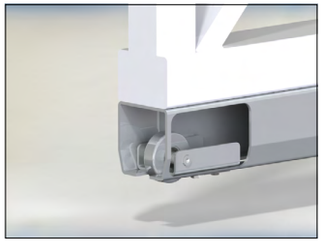

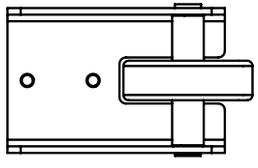

(GB) GUIDE SUPPORT WHEEL FOR CANTILEVER GATE
(D) STÜTZRAD FÜR FREITRAGENDE SCHIEBETORE
(F) ROUE DE SUPPORT DE GUIDE POUR PORTAIL AUTOPORTANT
(E) RUEDA CON SOPORTE DE GUÍA PARA PUERTA VOLADIZA
(P) ROLDANA DE SUPORTE GUIA PARA PORTÃO CANTILEVER
(I) RUOTA DI SOSTEGNO DELLA GUIDA PER CANCELLO AUTOPORTANTE
(DK) VANGESTØTTEHJUL TIL FRITBÆRENDE PORT
(NL) DRAAGWIEL VOOR GELEIDING VRIJDRAGENDE SCHUIFPOORT
(N) STYRESKINNE FOR STØTTEHJUL TIL FRITTBÆRENDE PORT
(S) STÖDHJUL FÖR FRIBÄRANDE GRIND
(FIN) OHJAIMEN TUKIPYÖRÄ ULOKEKANNETTEISEEN PORTTIIN
(PL) ROLKA NAJAZDOWA DO BRAM SAMONOŚNYCH
(SK) NÁBEH S KLADKOU PRE POSUVNÚ SAMONOSNÚ BRÁNU
(EE) JUHI TUGIRATAS KONSOOLVÄRAVA JAOKS
(LT) KREIPTUVO ATRAMOS RATUKAS GEMBINIAMS VARTAMS
(LV) VADOTNES BALSTA RULLĪTIS KONSOLVEIDA VĀRTIEM

(CZ) NÁBĚH S KLADKOU PRO POSUVNOU SAMONOSNOU BRÁNU
(RO) ROATĂ DE SUSŢINERE GHIDAJ PENTRU POARTA AUTOPORTANTĂ ÎN CONSOLĂ
(HR) NOSIVI KOTAČ VODILICE ZA KLIZNA DVORIŠNA VRATA
(RUS) КОНЦЕВОЙ РОЛИК ДЛЯ ОТКАТНЫХ САМОНЕСУЩИХ ВОРОТ
(SLO) PODPORNO KOLO VODILA ZA SAMONOSNA DRSNA VRATA
(TR) KONSOL BAHÇE KAPISI İÇİN KIZAK DESTEK TEKERLEĞİ
(AR) عجلة دعامة دليلية للبوابة المدعمة
(CHN) 悬臂门导轨支轮
(MAL) RODA SOKONGAN PANDU UNTUK PINTU PAGAR JULUR
(H) VEZETŐ, MEGTÁMASZTÓ GÖRGŐ TOLÓKAPUHOZ
(IL) גלגל תומך לשער קונזולי
(BG) РОЛКА ЗА РЕЛСА ЗА КОНЗОЛНА ВРАТА
(KO) 캔틸레버 게이트용 가이드 지지 휠
(SRB) NOSEĆI TOČKIĆ VOĐICE ZA SAMONOSIVU KAPIJU

Art.	GUIDE	1pc			CODE
		kg	pcs	kg	
RUN L	STAGE LB/LZ	3,23	2	6,46	1700020

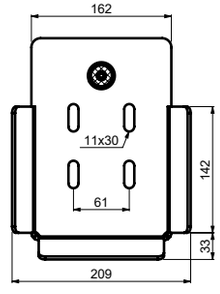

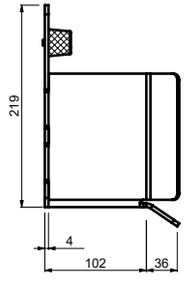

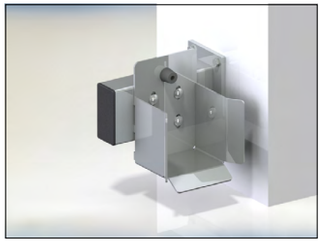

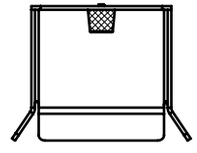

(GB) END STOP FOR CANTILEVER GATE
(D) EINLAUFSCHUH FÜR FREITRAGENDE SCHIEBETORE
(F) BUTÉE POUR PORTAIL AUTOPORTANT
(E) TOPE FINAL PARA PUERTA VOLADIZA
(P) BATENTE PARA PORTÃO CANTILEVER
(I) FERMO DI FINE CORSA PER CANCELLO AUTOPORTANTE
(DK) ENDESTOP TIL FRITBÆRENDE PORT
(NL) EINDSTOP VOOR VRIJDRAGENDE SCHUIFPOO
(N) ENDESTOPPER FOR FRITTBÆRENDE PORT
(S) ÄNDSTOPP FÖR FRIBÄRANDE GRIND
(FIN) PÄÄTYPYSÄYTIN ULOKEKANNETTEISEEN PORTTIIN
(PL) ODBOJNIK DO BRAM SAMONOŚNYCH
(SK) DOJAZDOVÁ KAPSA SPODNÁ PRE POSUVNÚ SAMONOSNÚ BRÁNU
(EE) OTSALÕPP KONSOOLVÄRAVA JAOKS
(LT) GALINIS RIBOKLIS GEMBINIAMS VARTAMS
(LV) GALA AIZTURIS KONSOLVEIDA VĀRTIEM

(CZ) DOJEZDOVÁ KAPSA SPODNÍ PRO POSUVNOU SAMONOSNOU BRÁNU
(RO) OPRITOR CURSĂ PENTRU POARTA AUTOPORTANTĂ ÎN CONSOLĂ
(HR) GRANIČNIK ZA KLIZNA DVORIŠNA VRATA
(RUS) УЛАВЛИВАТЕЛЬ НИЖНИЙ ДЛЯ ОТКАТНЫХ САМОНЕСУЩИХ ВОРОТ
(SLO) ZAUSTAVLJALNIK ZA SAMONOSNA DRSNA VRATA
(TR) KONSOL BAHÇE KAPISI İÇİN UÇ TESPİT PARÇASI
(AR) المانع الطرفي للبوابة المدعمة
(CHN) 悬臂门终点挡块
(MAL) PENYENDAL HUJUNG UNTUK PINTU PAGAR JULUR
(H) ÜTKŐZŐ TOLÓKAPUHOZ
(IL) מקבל קצה לשער קונזולי
(BG) СТОПЕР ЗА КОНЗОЛНА ВРАТА
(KO) 캔틸레버 게이트용 종단 정지대
(SRB) GRANIČNIK ZA SAMONOSIVU KAPIJU

Art.	GUIDE	1pc			CODE
		kg	pcs	kg	
LAST L	STAGE LB/LZ	2,7	2	5,4	1700021

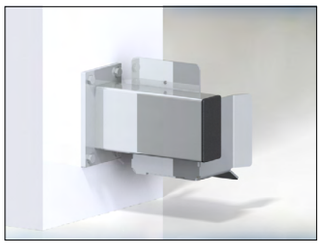

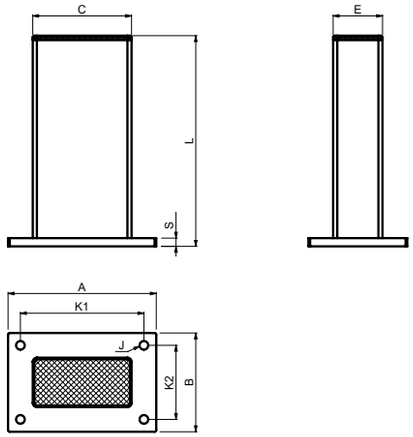

(GB) END STOP BRACKET
(D) KONSOLE FÜR EINLAUFSCHUH
(F) ÉTRIER POUR BUTÉE
(E) SOPORTE DE TOPE FINAL
(P) SUPORTE DE BATENTE
(I) STAFFA PER FERMO DI FINE CORSA
(DK) ENDESTOP BESLAG
(NL) EINDSTOP BEVESTIGINGSBEUGEL
(N) STOPPEBRAKETT
(S) ÄNDSTOPP KONSOL
(FIN) PÄÄTYPYSÄYTTIMEN KANNATIN
(PL) WSPORNIK ODBOJNIKA
(SK) KONZOLA PRE DOJAZDOVÚ KAPSU
(EE) OTSALÕPU KLAMBER
(LT) GALINIO RIBOKLIO GEMBĖ
(LV) GALA AIZTURA KRONŠTEINS

(CZ) KONZOLA PRO DOJEZDOVOU KAPSU
(RO) OPRITOR CURSĂ CONSOLĂ
(HR) KONZOLA GRANIČNIKA
(RUS) КРОНШТЕЙН УЛАВЛИВАТЕЛЯ
(SLO) OPORNIK ZAUSTAVLJALNIKA
(TR) UÇ TESPİT PARÇASI DİRSEĞİ
(AR) سنادة المانع الطرفي
(CHN) 终点挡块支座
(MAL) PENDAKAP PENYENDAL HUJUNG
(H) ÜTKÖZŐ-KERET
(IL) עמודון למעצור קצה
(BG) СКОБА ЗА СТОПЕР
(KO) 종단 정지대 브래킷
(SRB) KONZOLA GRANIČNIKA

Art.	L	A	B	C	E	J	K1	K2	S	END STOP	1pc			CODE
	mm					Ø	mm				kg	pcs	kg	
PARK L	260	180	120	120	60	10,5	150	90	10	LAST/PADDOCK	4,31	2	8,62	1700022
PARK L 350	355	180	120	120	60	10,5	150	90	10	LAST/PADDOCK	5,25	2	10,5	1700197

DESIGNED FOR STRAIGHT ROLLING MOVEMENT

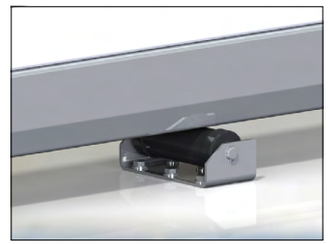

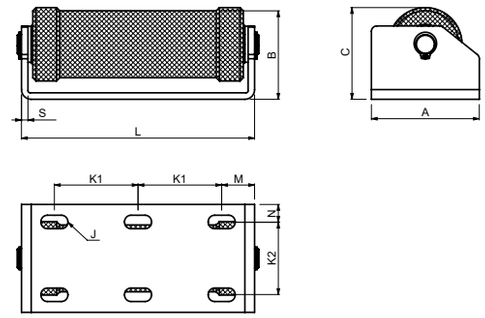

(GB) SUPPORT ROLLER FOR CANTILEVER GATE
(D) STÜTZROLLE FÜR AUSLEGERTOR
(F) ROULEAU DE SUPPORT POUR PORTAIL COULISSANT AUTOPORTANT
(E) RODILLO DE SOPORTE PARA PORTÓN EN VOLADIZO
(P) ROLO DE SUPORTE PARA PORTÃO DE CANTILEVER
(I) RULLO DI SOSTEGNO PER CANCELLO AUTOPORTANTE
(DK) STØTTERULLE TIL FRITBÆRENDE PORT
(NL) STEUNROL VOOR SCHUIFPOORT
(N) STØTTERULLE FOR RULLEPORT
(S) STÖDRULLE FÖR FRIBÄRANDE GRIND
(FIN) TUKIRULLA ULOKEPORTTIIN
(PL) ROLKA DOLNA DO BRAMY SAMONOŚNEJ
(SK) PODPORNÝ VALEC PRE SAMONOSNÉ BRÁNY
(EE) TUGIRULLIK KONSOOLVÄRAVA JAOKS
(LT) ATRAMINIS RITINĖLIS GEMBINIAMS VARTAMS
(LV) BALSTA RULLĪTIS KONSOLVEIDA VĀRTIEM

(CZ) KONZOLA S KLADKOU PRO PODPĚRU POSUVNÉ SAMONOSNÉ BRÁNY
(RO) ROLĂ DE SUSŢINERE PENTRU POARTA ÎN CONSOLĂ
(HR) POTPORNI VALJAK ZA NOSIVA VRATA
(RUS) ОПОРНЫЙ РОЛИК ДЛЯ САМОНЕСУЩИХ ВОРОТ
(SLO) PODPORNI VALJ ZA SAMONOSNA DRSNA VRATA
(TR) MANIVELA KAPI IÇIN DESTEK MAKARASI
(AR) اسطوانة الدعم ليوابة الكابول
(CHN) 悬臂门支承辊
(MAL) PENGGELEK SOKONGAN UNTUK GET JULUR
(H) TARTÓGÖRGŐ TOLÓKAPUHOZ
(IL) גלגל תומך לשער קונזולי
(BG) ПОДДЪРЖАЩА РОЛКА ЗА КОНЗОЛНА ВРАТА
(KO) 캔틸레버 게이트용 지지 롤러
(SRB) NOSEĆI VALJAK ZA SAMONOSIVU KAPIJU

Art.	L	A	B	C	J	K1	K2	M	N	S	1pc			CODE
	mm										kg	pcs	kg	
DRIVESHAFT 150	216	100	82	85	13x25	77	66	31	17	6	2,52	2	5,04	1700334

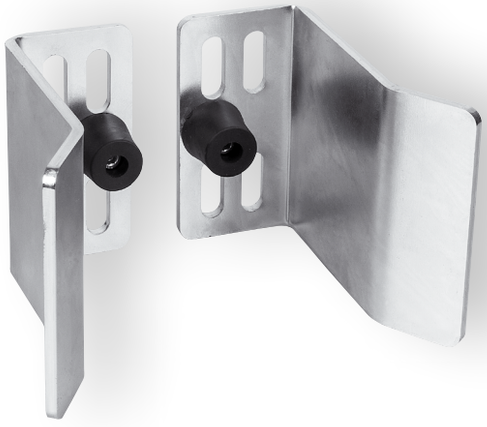

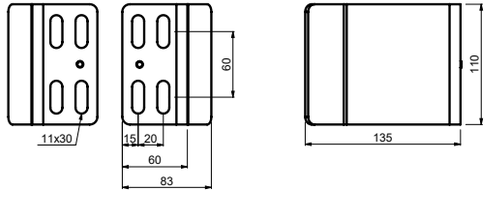

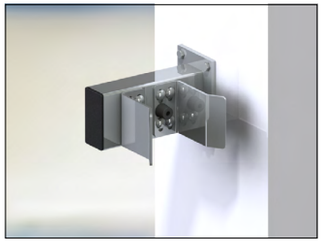

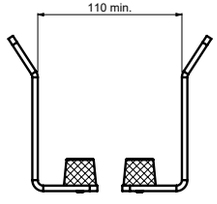

GB END STOP
D ENDANSCHLAG
F BUTÉE
E TOPE FINAL
P FIM DE CURSO
I ARRESTO TERMINALE
DK ENDESTOP
NL EINDSTOP
N ENDESTOPP
S ÄNDSTOPP
FIN RAJOITIN
PL ZDERZAK KRAŃCOWY
SK DORAZ
EE OTSA LÕPP
LT GALINIS RIBOKLIS
LV GALA AIZTURIS

CZ KONCOVÝ DORAZ
RO OPRITOR FINAL
HR GRANIČNIK
RUS КОНЦЕВОЙ УПОР
SLO KONČNI ELEMENT
TR UÇ TIPASI
AR نقطة التوقف
CHN 限位挡块
MAL ADANG HUJUNG
H VÉGÜTKÖZŐ
IL מקבל מתכוונן עם מעצור גומי
BG СТОПЕР
KO 종단 정지대
SRB GRANIČNIK

Art.	BRACKET	1pc			CODE
		kg	pcs	kg	
PADDOCK L	PARK L/PARK L 350	1,54	2	3,08	1700195

CAIS INNOVATION

FAIL-SAFE
ROLLER MECHANISM

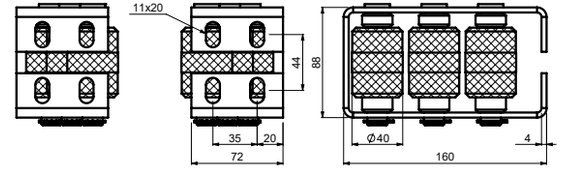

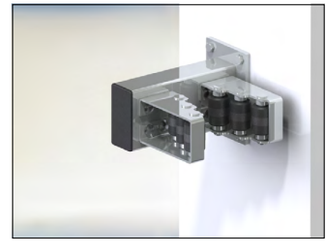

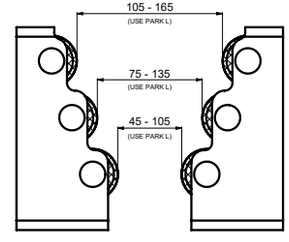

GB END STOP WITH ROLLER
D ENDANSCHLAG MIT ROLLE
F BUTÉE AVEC ROULEAU
E TOPE FINAL CON RODILLO
P FIM DE CURSO COM ROLO
I ARRESTO TERMINALE CON RULLO
DK ENDESTOP MED VALSE
NL EINDSTOP MET ROLLEN
N ENDESTOPP MED RULLE
S ÄNDSTOPP MED RULLE
FIN RAJOITIN RULLALLA
PL ZDERZAK KRAŃCOWY Z ROLKĄ
SK DORAZ S VALČEKOM
EE OTSALÕPP RULLIKUGA
LT GALINIS RIBOKLIS SU RITINĖLIU
LV GALA AIZTURIS AR RULLĪTI

CZ KONCOVÝ DORAZ S KLADKOU
RO OPRITOR FINAL CU ROLĂ
HR GRANIČNIK S VALJKOM
RUS КОНЦЕВОЙ УПОР С РОЛИКОМ
SLO KONČNI ELEMENT S KOLESCEM
TR MAKARALI UÇ TIPASI
AR نقطة التوقف المزودة ببكرة
CHN 带辊子的限位挡块
MAL ADANG HUJUNG DENGAN PENGGELEK
H VÉGÜTKÖZŐ GÖRGŐVEL
IL מקבל מתכוונן עם גלגלי אוקולון
BG СТОПЕР С РОЛКА
KO 롤러가 있는 종단 정지대
SRB GRANIČNIK SA VALJKOM

Art.	BRACKET	1pc			CODE
		kg	pc	kg	
PADDOCK 6	PARK L/PARK L 350	3,12	1	3,12	1700192

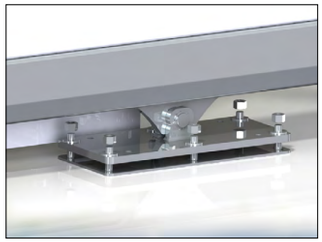

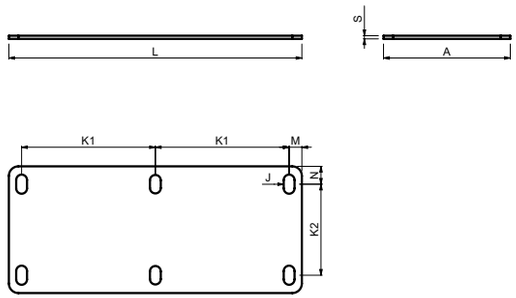

(GB) WASHER FOR CANTILEVER CARRIAGE
(D) UNTERLEGSCHEIBE FÜR AUSLEGERSCHLITTEN
(F) RONDELLE POUR CHARIOT CANTILEVER
(E) TUERCA PARA CARRO EN VOLADIZO
(P) ARRUELA PARA TRANSPORTE DE CANTILEVER
(I) RONDELLA PER CARRELLO CANCELLO AUTOPORTANTE
(DK) SKIVE TIL FRITBÆRENDE PORT
(NL) RING VOOR SCHUIFWAGEN
(N) SKIVE FOR RULLEPORTVOGN
(S) BRICKA FÖR FRIBÄRANDE GRINDVAGN
(FIN) ALUSLEVY ULOKETELINEESEEN
(PL) PODKŁADKA DO WÓZKA BRAMY SAMONOŚNEJ
(SK) PODLOŽKA PRE SAMONOSNÝ NOSNÍK
(EE) SEIB KONSOOLALUSE JAOKS
(LT) POVERŽLĖ GEMBINIŲ VARTŲ VEŽIMĖLIUI
(LV) PAPLĀKSNE KONSOLES NESOŠAJAM RUĻĻU BLOKAM
(CZ) PODLOŽKA PRO VOZÍK
(RO) ŞAIBĂ PENTRU SISTEMUL DE CULISARE ÎN CONSOLĂ
(HR) PODLOŠKA ZA NOSIVO PODVOZJE
(RUS) ШАЙБА ДЛЯ РОЛИКОВЫХ ТЕЛЕЖЕК САМОНЕСУЩИХ ВОРОТ
(SLO) PODLOŽKA ZA VOZIČEK
(TR) MANIVELA TAŞIYICISI IÇIN RONDELA
(AR) جلبة ليوابة الكابول
(CHN) 悬臂架垫片
(MAL) SESENDAL UNTUK PEMBAWA JULUR
(H) ALÁTÉT TOLÓKAPU FUTÓKOCSIHOZ
(IL) דסקה לשער קונזולי
(BG) ВЛОЖКА ЗА КОНЗОЛНА КОЛИЧКА
(KO) 캔틸레버 이송대용 와셔
(SRB) PODLOŠKA ZA SAMONOSIVU KAPIJU

(GB) FIXING BAR FOR CANTILEVER CARRIAGE
(D) BEFESTIGUNGSSTANGE FÜR AUSLEGERSCHLITTEN
(F) BARRE DE FIXATION POUR CHARIOT CANTILEVER
(E) BARRA DE FIJACIÓN PARA CARRO EN VOLADIZO
(P) BARRA DE FIXAÇÃO DE TRANSPORTE DE CANTILEVER
(I) BARRA DI FISSAGGIO PER CARRELLO CANCELLO AUTOPORTANTE
(DK) FASTGØRELSESSTANG TIL FRITBÆRENDE PORT
(NL) BEVESTIGINGSBALK VOOR SCHUIFWAGEN
(N) FESTESTANG FOR RULLEPORT
(S) FÄSTBALK FÖR FRIBÄRANDE GRINDVAGN
(FIN) KIINNITYSPALKKI ULOKETELINEESEEN
(PL) LISTWA MOCUJĄCA DO WÓZKA BRAMY SAMONOŚNEJ
(SK) UPEVŇOVACIA TYČ PRE SAMONOSNÝ NOSNÍK
(EE) FIKSEERIMISTALA KONSOOLALUSE JAOKS
(LT) TVIRTINIMO STRYPAS GEMBINIŲ VARTŲ VEŽIMĖLIUI
(LV) FIKSĒJOŠAIS STIENIS KONSOLES NESOŠAJAM RUĻĻU BLOKAM
(CZ) FIXAČNÍ TYČ PRO VOZÍK
(RO) BARĂ DE FIXARE PENTRU SISTEMUL DE CULISARE ÎN CONSOLĂ
(HR) FIKSIRAJUĆA ŠIPKA ZA NOSIVO PODVOZJE
(RUS) КРЕПЕЖНЫЙ СТЕРЖЕНЬ ДЛЯ РОЛИКОВЫХ ТЕЛЕЖЕК САМОНЕСУЩИХ ВОРОТ
(SLO) PRITRDILNI DROG ZA VOZIČEK
(TR) MANIVELA TAŞIYICISI IÇIN SABITLEME ÇUBUĞU
(AR) قضيب التثبيت ليوابة الكابول
(CHN) 悬臂架固定条
(MAL) BAR IKATAN UNTUK PEMBAWA JULUR
(H) RÖGZÍTŐRÚD TOLÓKAPU FUTÓKOCSIHOZ
(IL) מוט קיבוע לגלגלים לקונזולי
(BG) ФИКСАТОР ЗА КОНЗОЛНА КОЛИЧКА
(KO) 캔틸레버 이송대용 고정대
(SRB) FIKSIRAJUĆA ŠIPKA ZA SAMONOSIVU KAPIJU

Art.	L	A	J	K1	K2	M	N	S	CARRIAGE	1pc			CODE
	mm									kg	pcs	kg	
RAMP L 3	460	199	17x30	210	143	20	28	3	SPEED L	2,14	2	4,28	1700301
RAMP L 5	460	199	17x30	210	143	20	28	5	SPEED L	3,42	2	6,84	1700302
RAMP L 8	460	199	17x30	210	143	20	28	8	SPEED L	5,56	2	11,12	1700303

Art.	L	A	B	C	M	WASHER	1pc			CODE
	mm						kg	pcs	kg	
CLINCH 16	410	300	60	80	M16	RAMP	0,72	12	8,64	1700239

“THE BEST WAY
TO PREDICT THE FUTURE
IS TO CREATE IT”

– Abraham Lincoln

BRNO
UNIVERSITY
OF TECHNOLOGY

RESEARCH & DEVELOPMENT
CAIS PARTNER

SLIDING GATE HARDWARE

SLIDING GATE

CAIS

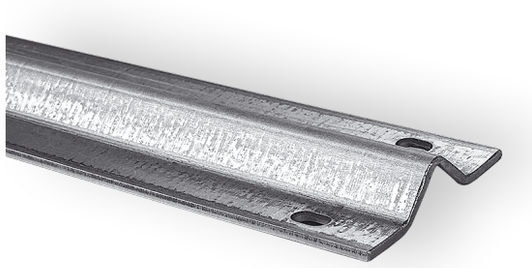

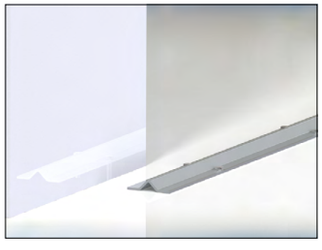

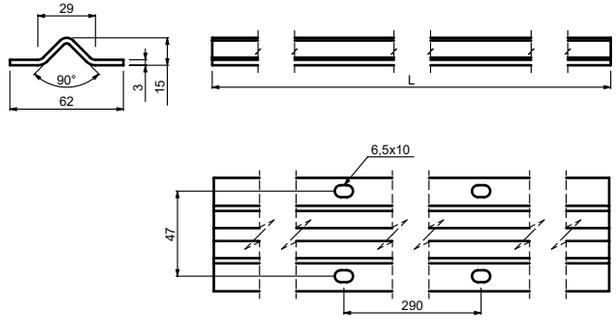

GB „V" PROFILE GUIDE, FIXED, FOR SLIDING GATES AND DOORS
D „V" PROFIL FÜR SCHIEBETORE ZUM SCHRAUBEN
F GUIDE PROFILÉ EN « V », FIXÉ, POUR PORTAILS ET PORTES COULISSANTS
E GUÍA CON PERFIL "V" FIJA, PARA PORTONES Y PUERTAS CORREDERAS
P GUIA DE PERFIL EM "V", FIXO, PARA PORTÕES E PORTAS DESLIZANTES
I GUIDA CON PROFILO A "V", FISSA, PER CANCELLI E PORTE SCORREVOLI
DK "V" PROFILVANGE, FAST, FOR SKYDEPORTE OG DØRE
NL "V" PROFIEL GELEIDER, VASTGESCHROEFD, VOOR SCHUIFPOORTEN EN DEUREN
N "V"-PROFILSKINNE, FAST, FOR SKYVEPORTER OG -DØRER
S "V" GEJDPROFIL, FAST, FÖR SKJUTBARA GRINDAR OCH DÖRRAR
FIN "V" -PROFIILINEN OHJAIN, PYSYVÄ, LIUKUPORTTEIHIN JA -OVIIN
PL SZYNA O PROFILU „V", PRZYKRĘCANA, DO BRAM I DRZWI PRZESUWNYCH
SK KOĽAJNICA „V" PROFIL PRE POSUVNÚ BRÁNU A DVERE, K PRISKRUTKOVANIU
EE "V"-PROFIILI JUHIK, FIKSEERITUD, LIUGVÄRAVATE JA -USTE JAOKS
LT „V" FORMOS PROFILIUOTAS KREIPTUVAS, FIKSUOTAS, STUMDOMIESIEMS VARTAMS IR DURIMS
LV "V" VEIDA PROFILS, FIKSĒTS, BĪDĀMAJIEM VĀRTIEM UN DURVĪM

CZ ŠÍNA „V" PROFIL PRO POSUVNOU BRÁNU A VRATA, K PŘIŠROUBOVÁNÍ
RO PROFIL DE GHIDAJ „V", FIX, PENTRU PORŢILE ŞI UŞILE GLISANTE
HR VODILICA „V" PROFILA, UGRADNJA ZAVRTNJIMA, ZA KLIZNA DVORIŠNA I KUĆNA VRATA
RUS МОНОРЕЛЬС / ПРОФИЛЬ «V» ДЛЯ ОТКАТНЫХ ВОРОТ, ПРИКРУЧИВАНИЕ ВИНТАМИ
SLO "V" VODILO, FIKSNO, ZA DRSNA VRATA
TR SÜRGÜLÜ BAHÇE KAPILARI VE KAPILAR İÇİN "V" PROFİL KIZAĞI, SABİT
AR دعامة دليلية جانبية "V" ثابتة، للبوابات والأبواب المنزلقة
CHN 滑动门固定式"V"型导轨
MAL PANDU PROFIL "V", TETAP, UNTUK PINTU PAGAR DAN PINTU GELONGSOR
H V-VEZETŐSÍN, RÖGZÍTETT, TOLÓAJTÓKHOZ ÉS KAPUKHOZ
IL מסילה זיתית לשער הזזה התקנה בעינגון
BG "V"-ОБРАЗЕН ПРОФИЛ, ФИКСИРАН, ЗА ПЛЪЗГАЩИ ПОРТИ И ВРАТИ
KO "V"자형 프로필 가이드, 고정식, 슬라이딩 게이트 및 도어용
SRB VOĐICA „V" PROFILA, UGRADNJA ZAVRTNJIMA, ZA KLIZNE KAPIJE I VRATA

Art.	SURFACE FINISH	L/1pc	1pc			CODE
		mm	kg	pcs	kg	
TRAIL 6	GALVANIZED	6000	9,9	20	198	1700161
TRAIL 4	GALVANIZED	4000	6,6	20	132	1720055
TRAIL 3	GALVANIZED	3000	4,95	20	99	1700203
TRAIL 2	GALVANIZED	2000	3,3	20	66	1720057
TRAIL 1	GALVANIZED	1000	1,65	20	33	1720058

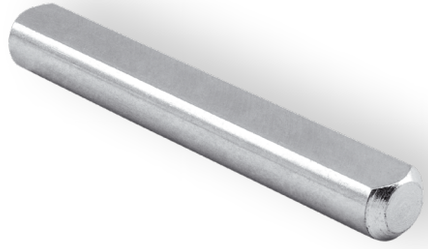

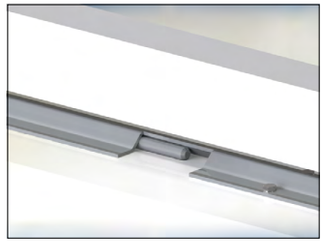

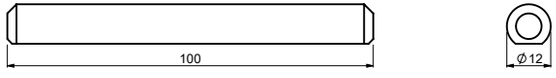

GB FIXING PIN FOR PROFILE GUIDE
D FIXIERSTIFT FÜR PROFILFÜHRUNG
F GOUPILLE DE FIXATION POUR GUIDE DE PROFIL
E PERNO DE FIJACIÓN PARA GUÍA DE PERFIL
P PINO DE FIXAÇÃO PARA O GUIA DE PERFIL
I PERNO DI FISSAGGIO PER GUIDA PROFILATA
DK FASTGØRELSESSTIFT TIL PROFILVANGE
NL BEVESTIGINGSPLAAT VOOR PROFIELGELEIDER
N FESTEPINNE FOR PROFILSTYRING
S FIXERINGSSTIFT FÖR GEJDPROFIL
FIN KIINNITYSTAPPI PROFIILIOHJAIMEEN
PL BOLEC USTALAJĄCY DO SZYNY
SK UPEVŇOVACÍ KOLÍK PRE VEDENIE PROFILU
EE FIKSEERIMISTIHV PROFIILIJUHIKU JAOKS
LT PROFILIUOTO KREIPTUVO TVIRTINIMO KAIŠTIS
LV FIKSĒJOŠĀ TAPA PROFILAM

CZ FIXAČNÍ KOLÍK PRO PROFIL
RO PIVOT DE FIXARE PENTRU PROFILUL DE GHIDAJ
HR FIKSIRAJUĆI KLIN ZA PROFILNU VODILICU
RUS КРЕПЕЖНЫЙ ШТИФТ ДЛЯ НАПРАВЛЯЮЩЕГО РЕЛЬСА ПРОФИЛЯ
SLO PRITRDILNI ZATIČ ZA PROFILIRANO VODILO
TR PROFIL YATAĞI IÇIN SABITLEME PIMI
AR مسمار التثبيت لموجه القطاع
CHN 型材导向装置固定销
MAL PIN IKATAN UNTUK PANDUAN PROFIL
H RÖGZÍTŐCSAP VEZETŐSÍNHEZ
IL פין קיבוע לפרופיל מוביל
BG ФИКСИРАЩ БОЛТ ЗА РЕЛСА
KO 프로필 가이드용 고정 핀
SRB FIKSIRAJUĆI KLIN ZA PROFIL VOĐICE

Art.	GUIDE	1pc			CODE
		kg	pcs	kg	
PIN TRAIL	TRAIL	0,08	10	0,8	1700346

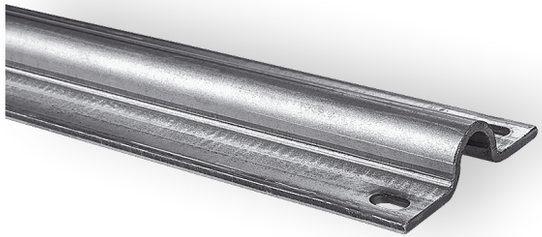

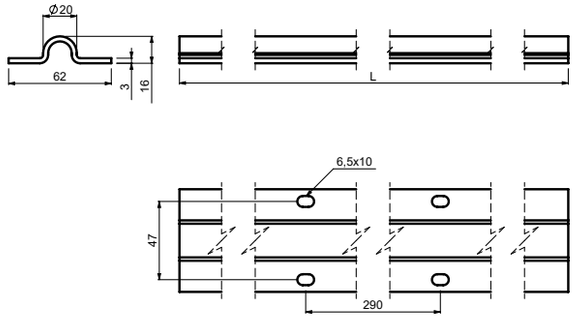

GB „O“ PROFILE GUIDE, FIXED, FOR SLIDING GATES AND DOORS
D „O“ PROFIL FÜR SCHIEBETORE ZUM SCHRAUBEN
F GUIDE PROFILÉ EN « O », FIXÉ, POUR PORTAILS ET PORTES COULISSANTS
E GUÍA CON PERFIL “O” FIJA, PARA PORTONES Y PUERTAS CORREDERAS
P GUIA DE PERFIL EM “O”, FIXO, PARA PORTÕES E PORTAS DESLIZANTES
I GUIDA CON PROFILO A “O“, FISSA, PER CANCELLI E PORTE SCORREVOLI
DK “O“ PROFILVANGE, FAST, FOR SKYDEPORTE OG DØRE
NL “O“ PROFIEL GELEIDER, VASTGESCHROEFD, VOOR SCHUIFPOORTEN EN DEUREN
N “O“-PROFILSKINNE, FAST, FOR SKYVEPORTER OG -DØRER
S “O“ GEJDPROFIL, FAST, FÖR SKJUTBARA GRINDAR OCH DÖRRAR
FIN “O“ -PROFIILINEN OHJAIN, PYSYVÄ, LIUKUPORTTEIHIN JA -OVIIN
PL SZYNA O PROFILU „O“, PRZYKRĘCANA, DO BRAM I DRZWI PRZESUWNYCH
SK KOĽAJNICA „O“ PROFIL PRE POSUVNÚ BRÁNU A DVERE, K PRISKRUTKOVANIU
EE “O“-PROFIILI JUHIK, FIKSEERITUD, LIUGVÄRAVATE JA -USTE JAOKS
LT „O“ FORMOS PROFILIUOTAS KREIPTUVAS, FIKSUOTAS, STUMDOMIESIEMS VARTAMS IR DURIMS
LV “O“ VEIDA PROFILS, FIKSĒTS, BĪDĀMAJIEM VĀRTIEM UN DURVĪM

CZ ŠÍNA „O“ PROFIL PRO POSUVNOU BRÁNU A VRATA, K PŘIŠROUBOVÁNÍ
RO PROFIL DE GHIDAJ „O“, FIX, PENTRU PORŢILE ŞI UŞILE GLISANTE
HR VODILICA „O“ PROFILA, UGRADNJA ZAVRTNJIMA, ZA KLIZNA DVORIŠNA I KUĆNA VRATA
RUS МОНОРЕЛЬС / ПРОФИЛЬ «O» ДЛЯ ОТКАТНЫХ ВОРОТ, ПРИКРУЧИВАНИЕ ВИНТАМИ
SLO “O“ VODILO, FIKSNO, ZA DRSNA VRATA
TR SÜRGÜLÜ BAHÇE KAPILARI VE KAPILAR İÇİN “O“ PROFİL KIZAĞI, SABİT
AR دعامة بليلية جانبية "O" ثابتة للبوابات والأبواب المنزلقة
CHN 滑动门固定式“O”型导轨
MAL PANDU PROFIL “O“, TETAP, UNTUK PINTU PAGAR DAN PINTU GELONGSOR
H O-VEZETŐSÍN, RÖGZÍTETT, TOLÓAJTÓKHOZ ÉS KAPUKHOZ
IL לשער הזזה התקנה בעיגון O מסילה
BG “O“-ОБРАЗЕН ПРОФИЛ, ФИКСИРАН, ЗА ПЛЪЗГАЩИ ПОРТИ И ВРАТИ
KO “O“자형 프로필 가이드, 고정식, 슬라이딩 게이트 및 도어용
SRB VOĐICA „O“ PROFILA, UGRADNJA ZAVRTNJIMA, ZA KLIZNE KAPIJE I VRATA

Art.	SURFACE FINISH	L/1pc	1pc			CODE
		mm	kg	pcs	kg	
ROAD 6	GALVANIZED	6000	10,62	20	212,4	1700162
ROAD 4	GALVANIZED	4000	7,08	20	141,6	1720061
ROAD 3	GALVANIZED	3000	5,31	20	106,2	1700204
ROAD 2	GALVANIZED	2000	3,54	20	70,8	1720063
ROAD 1	GALVANIZED	1000	1,77	20	35,4	1720064

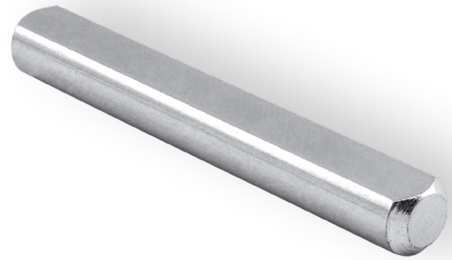

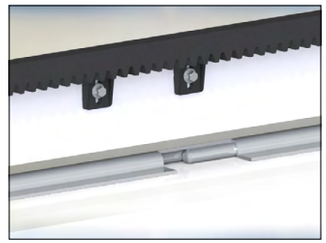

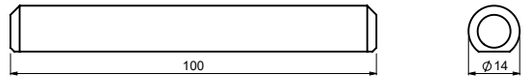

GB FIXING PIN FOR PROFILE GUIDE
D FIXIERSTIFT FÜR PROFILFÜHRUNG
F GOUPILLE DE FIXATION POUR GUIDE DE PROFIL
E PERNO DE FIJACIÓN PARA GUÍA DE PERFIL
P PINO DE FIXAÇÃO PARA O GUIA DE PERFIL
I PERNO DI FISSAGGIO PER GUIDA PROFILATA
DK FASTGØRELSESSTIFT TIL PROFILVANGE
NL BEVESTIGINGSPLAAT VOOR PROFIELGELEIDER
N FESTEPINNE FOR PROFILSTYRING
S FIXERINGSSTIFT FÖR GEJDPROFIL
FIN KIINNITYSTAPPI PROFIILIOHJAIMEEN
PL BOLEC USTALAJĄCY DO SZYNY
SK UPEVŇOVACÍ KOLÍK PRE VEDENIE PROFILU
EE FIKSEERIMISTIHV PROFIILIJUHIKU JAOKS
LT PROFILIUOTO KREIPTUVO TVIRTINIMO KAIŠTIS
LV FIKSĒJOŠĀ TAPA PROFILAM

CZ FIXAČNÍ KOLÍK PRO PROFIL
RO PIVOT DE FIXARE PENTRU PROFILUL DE GHIDAJ
HR FIKSIRAJUĆI KLIN ZA PROFILNU VODILICU
RUS КРЕПЕЖНЫЙ ШТИФТ ДЛЯ НАПРАВЛЯЮЩЕГО РЕЛЬСА ПРОФИЛЯ
SLO PRITRDILNI ZATIČ ZA PROFILIRANO VODILO
TR PROFIL YATAĞI IÇIN SABITLEME PIMI
AR مسمار التثبيت لموجه القطاع
CHN 型材导向装置固定销
MAL PIN IKATAN UNTUK PANDUAN PROFIL
H RÖGZÍTŐCSAP VEZETŐSÍNHEZ
IL פין קיבוע לפרופיל מוביל
BG ФИКСИРАЩ БОЛТ ЗА РЕЛСА
KO 프로필 가이드용 고정 핀
SRB FIKSIRAJUĆI KLIN ZA PROFIL VOĐICE

Art.	GUIDE	1pc			CODE
		kg	pcs	kg	
PIN ROAD	ROAD	0,11	10	1,1	1700347

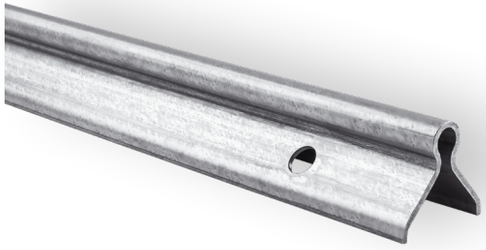

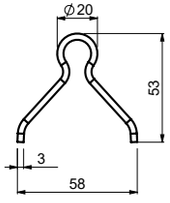

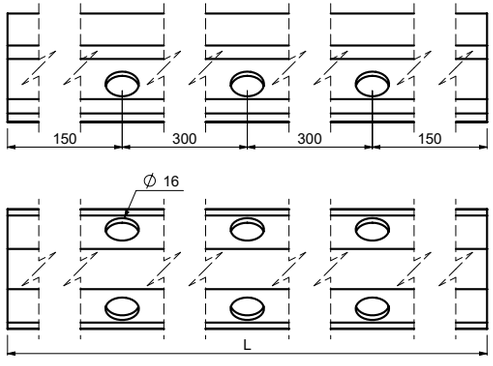

GB „O" PROFILE GUIDE, CONCRETED, FOR SLIDING GATES AND DOORS
D „O" PROFIL FÜR SCHIEBETORE ZUM BETONIEREN
F GUIDE PROFILÉ EN « O », BÉTONNÉ, POUR PORTAILS ET PORTES COULISSANTS
E GUÍA CON PERFIL "O" ENCOFRADA, PARA PORTONES Y PUERTAS CORREDERAS
P GUIA DE PERFIL EM "O", CONCRETADO, PARA PORTÕES E PORTAS DESLIZANTES
I GUIDA CON PROFILO A "O", CEMENTATA, PER CANCELLI E PORTE SCORREVOLI
DK "O" PROFILVANGE, STØBT I BETON, FOR SKYDEPORTE OG DØRE
NL "O" PROFIEL GELEIDER, GESTORT IN BETON, VOOR SCHUIFPOORTEN EN DEUREN
N "O"-PROFILSKINNE, BETONGFESTET, FOR SKYVEPORTER OG -DØRER
S "O" GEJDPROFIL, CEMENTERAD, FÖR SKJUTBARA GRINDAR OCH DÖRRAR
FIN "O" -PROFIILINEN OHJAIN, BETONINEN, LIUKUPORTTEIHIN JA -OVIIN
PL SZYNA O PROFILU „O", ZALEWANA W BETONIE, DO BRAM I DRZWI PRZESUWNYCH
SK KOľAJNICA „O" PROFIL PRE POSUVNÚ BRÁNU A DVERE, K ZABETÓNOVANIU
EE "O"-PROFIILI JUHIK, BETONISEERITUD, LIUGVÄRAVATE JA -USTE JAOKS
LT „O" FORMOS PROFILIUOTAS KREIPTUVAS, BETONUOTAS, STUMDOMIESIEMS VARTAMS IR DURIMS
LV "O" VEIDA PROFILS, BETONĒTS, BĪDĀMAJIEM VĀRTIEM UN DURVĪM

CZ ŠÍNA „O" PROFIL PRO POSUVNOU BRÁNU A VRATA, K ZABETONOVÁNÍ
RO PROFIL DE GHIDAJ „O", CIMENTAT, PENTRU PORŢILE ŞI UŞILE GLISANTE
HR VODILICA „O" PROFILA, UGRADNJA BETONIRANJEM, ZA KLIZNA DVORIŠNA I KUĆNA VRATA
RUS МОНОРЕЛЬС / ПРОФИЛЬ «O» ДЛЯ ОТКАТНЫХ ВОРОТ, ЦЕМЕНТИРОВАНИЕ
SLO "O" VODILO, ZA PRITRDITEV Z BETONIRANJEM, ZA DRSNA VRATA
TR SÜRGÜLÜ BAHÇE KAPILARI VE KAPILAR İÇİN "O" PROFİL KIZAĞI, BETONLA SABİTLENMİŞ
AR إسمنتية للبوابات والأبواب المنزلقة "O" دعامة دليلية جاذبية
CHN 滑动门混凝土"O"型导轨
MAL PANDU PROFIL "O", KONKRIT, UNTUK PINTU PAGAR DAN PINTU GELONGSOR
H O-VEZETŐSÍN, BETONBA ÁGYAZOTT, TOLÓAJTÓKHOZ ÉS KAPUKHOZ
IL לשער הזזה ליציקה O מסילה
BG "O"-ОБРАЗЕН ПРОФИЛ, БЕТОНЕН, ЗА ПЛЪЗГАЩИ ПОРТИ И ВРАТИ
KO "O"자형 프로필 가이드, 콘크리트식, 슬라이딩 게이트 및 도어용
SRB VODICA „O" PROFILA, UGRADNJA BETONIRANJEM, ZA KLIZNE KAPIJE I VRATA

Art.	SURFACE FINISH	L/1pc	1pc			CODE
		mm	kg	pcs	kg	
VECTOR 6	GALVANIZED	6000	17,82	40	712,8	1720101
VECTOR 3	GALVANIZED	3000	8,91	40	356,4	1720102

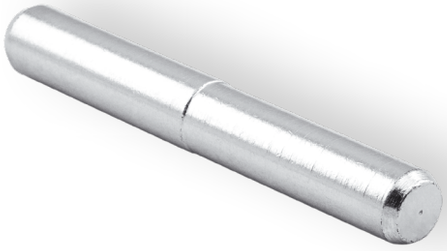

CAIS INNOVATION

ASYMMETRIC PIN FOR EASY INSTALLATION

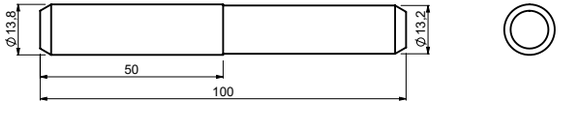

GB FIXING PIN FOR PROFILE GUIDE
D FIXIERSTIFT FÜR PROFILFÜHRUNG
F GOUPILLE DE FIXATION POUR GUIDE DE PROFIL
E PERNO DE FIJACIÓN PARA GUÍA DE PERFIL
P PINO DE FIXAÇÃO PARA O GUIA DE PERFIL
I PERNO DI FISSAGGIO PER GUIDA PROFILATA
DK FASTGØRELSESSTIFT TIL PROFILVANGE
NL BEVESTIGINGSPLAAT VOOR PROFIELGELEIDER
N FESTEPINNE FOR PROFILSTYRING
S FIXERINGSSTIFT FÖR GEJDPROFIL
FIN KIINNITYSTAPPI PROFIILIOHJAIMEEN
PL BOLEC USTALAJĄCY DO SZYNY
SK UPEVŇOVACÍ KOLÍK PRE VEDENIE PROFILU
EE FIKSEERIMISTIHV PROFIILIJUHIKU JAOKS
LT PROFILIUOTO KREIPTUVO TVIRTINIMO KAIŠTIS
LV FIKSĒJOŠĀ TAPA PROFILAM

CZ FIXAČNÍ KOLÍK PRO PROFIL
RO PIVOT DE FIXARE PENTRU PROFILUL DE GHIDAJ
HR FIKSIRAJUĆI KLIN ZA PROFILNU VODILICU
RUS КРЕПЕЖНЫЙ ШТИФТ ДЛЯ НАПРАВЛЯЮЩЕГО РЕЛЬСА ПРОФИЛЯ
SLO PRITRDILNI ZATIČ ZA PROFILIRANO VODILO
TR PROFIL YATAĞI IÇIN SABITLEME PIMI
AR مسمار التثبيت لموجه القطاع
CHN 型材导向装置固定销
MAL PIN IKATAN UNTUK PANDUAN PROFIL
H RÖGZÍTŐCSAP VEZETŐSÍNHEZ
IL פין קיבוע לפרופיל מוביל
BG ФИКСИРАЩ БОЛТ ЗА РЕЛСА
KO 프로필 가이드용 고정 핀
SRB FIKSIRAJUĆI KLIN ZA PROFIL VOĐICE

Art.	GUIDE	1pc			CODE
		kg	pcs	kg	
PIN VECTOR	VECTOR	0,11	10	1,1	1700348

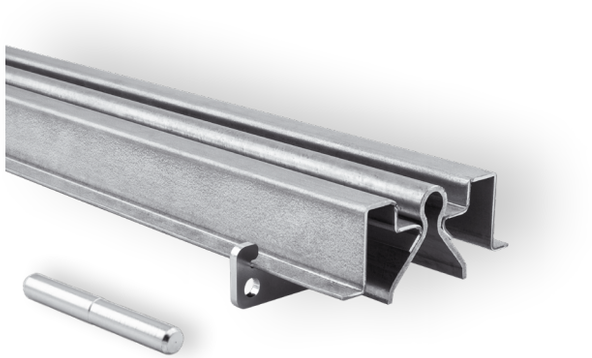

S280 STRUCTURAL STEEL

CUSTOMED SHAPE FOR OPTIMAL CONCRETE

DEDICATED HOLE FOR CABLE TUBE

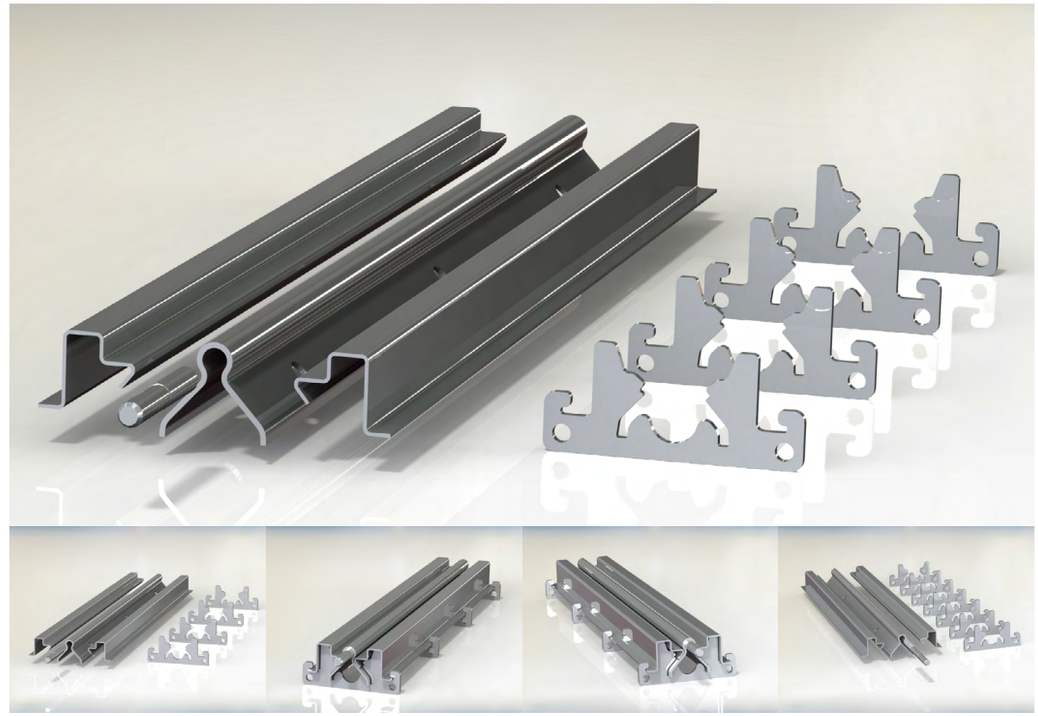

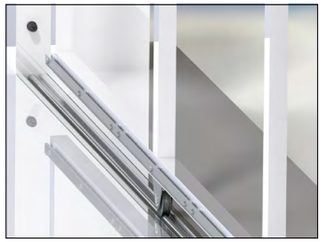

GB „O“ PROFILE GUIDE, CONCRETED, WITH SIDE WALLS, FOR SLIDING GATES AND DOORS

D „O“-PROFIL-FÜHRUNG, BETONIERT, MIT SEITENWÄNDEN, FÜR SCHIEBETORE UND -TÜREN

F GUIDE PROFILÉ EN „O“, BÉTONNÉ, AVEC PAROIS LATÉRALES, POUR PORTAILS COULISSANTS ET PORTES

E GUÍA DE PERFIL EN “O”, HORMIGONADA, CON PAREDES LATERALES, PARA PORTONES Y PUERTAS DESLIZANTES

P GUIA DE PERFIL „O“, CONCRETO, COM PAREDES LATERAIS, PARA PORTÕES E PORTAS DESLIZANTES

I GUIDA CON PROFILO A „O“, CEMENTATA, CON PARETI LATERALI, PER PORTE E CANCELLI SCORREVOLI

DK “O” PROFILVANGE, BETONSTØBT, MED SIDEVÆGGE, TIL SKYDEPORTE OG DØRE

NL “O” PROFIELGELEIDER, GESTORT IN BETON, ZIJWANDEN, VOOR SCHUIFPOORTEN EN -DEUREN

N „O” PROFILSTYRING, INNSTØPT, MED SIDEVEGGER, FOR RULLEPORTER OG RULLEDØRER

S „O” GEJDPROFIL, BETONGAD MED SIDOVÄGGAR FÖR SKJUTGRINDAR OCH DÖRRAR

FIN “O”-PROFIILIOHJAIN, BETONIPÄÄLLYSTEELLÄ, SIVUSEINÄMILLÄ, LIUKUPORTTEIHIN JA -OVIIN

PL SZYNA O PROFILU „O”, ZALEWANA W BETONIE, ZE ŚCIANKAMI BOCZNYMI, DO BRAM I DRZWI PRZESUWNYCH

SK VODIACI PROFIL V TVARE „O”, BETÓNOVÝ, S BOČNÝMI STENAMI, PRE POSUVNÉ BRÁNY A DVERE

EE “O”PROFIILI JUHIK, BETONISEERITUD, KÜLGSEINTEGA, LIUGVÄRAVATE JA -USTE JAOKS

LT „O” FORMOS PROFILIUOTAS KREIPTUVAS, BETONUOTAS, SU ŠONINĖMIS SIENELĖMIS, SKIRTAS STUMDOMIESIEMS VARTAMS IR DURIMS

LV “O” VEIDA PROFILS, BETONĒTS, AR SĀNU SIENĀM, BĪDĀMAJIEM VĀRTIEM UN DURVĪM

CZ ŠÍNA „O“ PROFIL S BOČNICEMI PRO POSUVNOU BRÁNU A VRATA K ZABETONOVÁNÍ

RO PROFIL DE GHIDAJ „O”, BETONAT, CU PEREŢI LATERALI, PENTRU PORŢI ŞI UŞI CULISANTE

HR “O” PROFILNA VODILICA, BETONIRANA, S BOČNIM STIJENKAMA, ZA KLIZNA VRATA I VRATA

RUS НАПРАВЛЯЮЩИЙ РЕЛЬС, ПРОФИЛЬ «О», БЕТОНИРОВАННЫЙ, С БОКОВЫМИ СТЕНКАМИ, ДЛЯ РАЗДВИЖНЫХ ВОРОТ И ДВЕРЕЙ

SLO “O” VODILO, ZA PRITRDITEV Z BETONIRANJEM, S STRANSKIMI STENAMI, ZA DRSNA VRATA

TR SÜRGÜLÜ KAPILAR VE NORMAL KAPILAR IÇIN, BETONLANMIŞ, YAN ÇEPERLI „O“ PROFIL YATAĞI

AR موجه قطاع على شكل حرف "O"، مغطى بالإسمنت، مع جدران جانبية، للبوابات والأبواب المنزلقة

CHN O型导向装置，混凝土、配有侧壁，适用于滑动门

MAL PANDUAN PROFIL “O”, BERKONKRIT, DENGAN DINDING TEPI, UNTUK GET GELONGSOR DAN PINTU

H O-VEZETŐSÍN, BETONBA ÁGYAZOTT, OLDALFALAKKAL, TOLÓKAPUHOZ ÉS TOLÓAJTÓHOZ

IL O פרופיל מוביל, מבטון, עם דפנות, לשערי הזזה, דגם

BG “O”-ОБРАЗЕН ПРОФИЛ, ЗА БЕТОНИРАНЕ, СЪС СТРАНИЧНИ СТЕНИ, ЗА ПЛЪЗГАЩИ ПОРТИ И ВРАТИ

KO 슬라이딩 게이트 및 도어용 “O” 프로필 가이드, 콘크리트식, 측면 벽 포함

SRB VOĐICA „O“ PROFILA, UGRADNJA BETONIRANJEM, ZA KLIZNE KAPIJE I VRATA

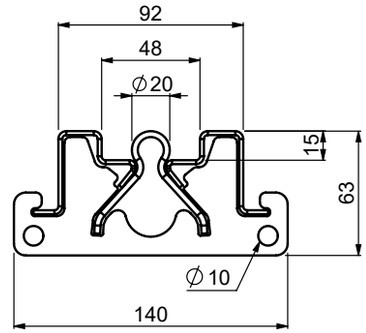

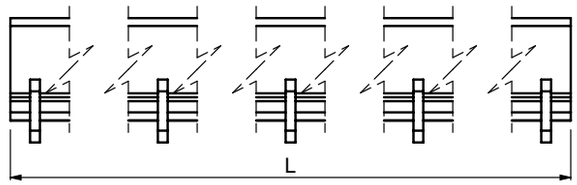

Art.	SURFACE FINISH	L/1pc	1pc			CODE
		mm	kg	pcs	kg	
VECTOR PACK 6	GALVANIZED	6000	40,81	20	816,2	1720107
VECTOR PACK 3	GALVANIZED	3000	20,46	20	409,2	1720108

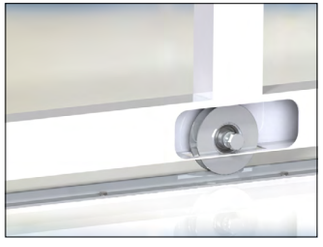

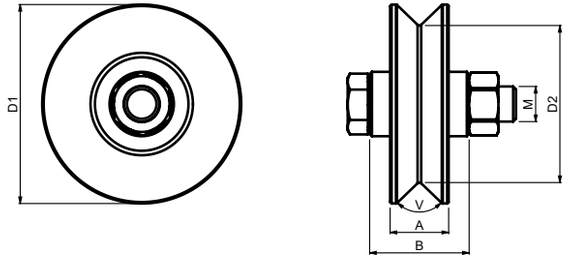

GB „V“ GROOVED WHEEL SINGLE BEARING
D LAUFROLLE FÜR „V“ PROFIL MIT LAGER
F ROUE À GORGE EN « V » ET UN ROULEMENT
E RODAMIENTO EXCLUSIVO CON RUEDA ROSCADA EN “V“
P ROLAMENTO ÚNICO DE ROLDANA SULCADA EM “V“
I RUOTA MONOCUSCINETTO CON SCANALATURA A “V“
DK “V“ HJUL MED RILLER ENKELT LEJE
NL “V“ WIEL ENKELE LAGER
N “V“-RILLEDE HJUL MED ENKELTLAGER
S ENKELLAGRAT SPÅRHJUL MED ”V“ SPÅR
FIN “V“-URAINEN PYÖRÄ YKSITTÄISELLÄ LAAKERILLA
PL ROLKA O PROFILU „V“ Z POJEDYNCZYM ŁOŻYSKIEM
SK KLADKA SPODNÁ POJAZDOVÁ „V“ PROFIL, JEDNOLOŽISKOVÁ
EE “V“ SOONILISE RATTA ÜKSIKLAAGER
LT VIENGUBAS RATO GUOLIS SU „V“ FORMOS GRIOVELIAIS
LV “V“ VEIDA PROFILA VELTŅA VIENRINDAS GULTNIS

CZ KLADKA SPODNÍ POJEZDOVÁ „V“ PROFIL, JEDNOLOŽISKOVÁ
RO ROATĂ FORMĂ „V“ CU UN SINGUR LAGĂR
HR KOTAČ S „V“ UTOROM I JEDNIM LEŽAJEM
RUS РОЛИК НИЖНИЙ, ПРОФИЛЬ «V», ОДНОПОДШИПНИКОВЫЙ
SLO TEKALNO KOLO Z “V“ UTOROM Z ENIM LEŽAJEM
TR “V“ OLUKLU TEKERLEK, TEK RULMANLI
AR محمل فردي للعجلة المخددة “V“
CHN “V“型槽轮单轴承
MAL BEARING TUNGGAL RODA BERALUR “V“
H V-HORNYOS GÖRGŐ EGY CSAPÁGGYAL
IL גלגל זוויתי בית סנור, מיסב בודד תמיכה חיצונית
BG РОЛКА С ЕДИНИЧЕН ЛАГЕР ЗА “V“-ОБРАЗЕН ПРОФИЛ
KO “V“자형 홈이 있는 휠 싱글 베어링
SRB TOČKIĆ SA „V“ ŽLEBOM I JEDNIM LEŽAJEM

Art.	D1	D2	A	B	M	V	BEARING	capacity / pc	1pc			CODE
	Ø		mm			v		kg	kg	pcs	kg	
WV 620	59	45	20	34	M12x50	92°	single	150	0,34	30	10,2	1700025
WV 820	78	64	20	34	M14x55	92°	single	150	0,65	20	13	1700026
WV 920	88	74	20	34	M14x55	92°	single	170	0,84	20	16,8	1700027
WV 1020	98	84	20	34	M14x55	92°	single	180	1,06	20	21,2	1700028

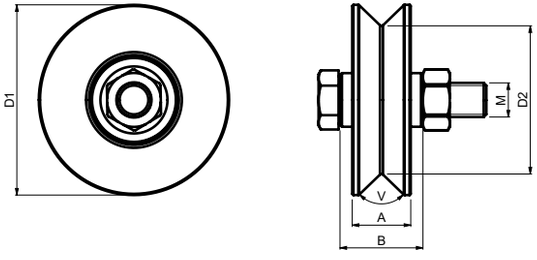

GB „V“ GROOVED WHEEL DOUBLE BEARING
D „V“-NUT-RAD, DOPPELLAGER
F ROUE RAINURÉE EN „V“ DOUBLE ROULEMENT
E RODAMIENTO DOBLE DE RUEDA RANURADA “V“
P ROLAMENTO DUPLO DE RODA RANHURADA „V“
I RUOTA A DOPPIO CUSCINETTO CON SCANALATURA A „V“
DK DOBBELT LEJE MED “V“-RILLET HJUL
NL “V“ WIEL DUBBELE LAGER
N „V“ -SPOR HJUL DOBBELTLAGER
S DUBBELLAGRAT SPÅRHJUL „V“
FIN “V“-URAISEN PYÖRÄN KAKSOISLAAKERI
PL ROLKA O PROFILU „V“ Z PODWÓJNYM ŁOŻYSKIEM
SK DVOJITÉ LOŽISKO S DRÁŽKAMI V TVARE „V“
EE “V“ SOONILISE RATTA TOPELTLAAGER
LT DVIGUBAS RATO GUOLIS SU „V“ FORMOS GRIOVELIAIS
LV “V“ VEIDA PROFILA VELTŅA DIVRINDU GULTNIS

CZ KLADKA SPODNÍ POJEZDOVÁ „V“ PROFIL DVOULOŽISKOVÁ
RO RULMENŢI DUBLI CU ROŢI DINŢATE ÎN FORMĂ DE „V“
HR “V“ ŽLJEBNI DVOSTRUKI LEŽAJ KOTAČA
RUS РОЛИК НИЖНИЙ, ПРОФИЛЬ «V», ДВУХПОДШИПНИКОВЫЙ
SLO DVOJNI LEŽAJ KOLESA Z “V“ UTOROM
TR „V“ YIVLI TEKERLEKLI ÇIFT YATAK
AR "V" محمل مزدوج بعجلة مخددة على شكل حرف
CHN V槽轮双轴承
MAL BEARING BERGANDA DENGAN RODA BERALUR “V“
H V-HORNYOS GÖRGŐ KÉT CSAPÁGGYAL
IL גלגל צורת V מיסב כפול
BG РОЛКА С ДВОЕН ЛАГЕР ЗА “V“-ОБРАЗЕН ПРОФИЛ
KO “V“자형 홈이 있는 휠 더블 베어링
SRB TOČKIĆ SA „V“ ŽLEBOM I DVA LEŽAJA

Art.	D1	D2	A	B	M	V	BEARING	capacity / pc	1pc			CODE
	Ø		mm			v		kg	kg	pcs	kg	
WV 824 B2	78	61	24	34	M14x55	92°	double	260	0,78	10	7,8	1700257
WV 924 B2	88	71	24	34	M14x55	92°	double	280	1	10	10	1700258
WV 1024 B2	98	81	24	34	M14x55	92°	double	300	1,25	10	12,5	1700259
WV 1228 B2	118	98	28	44	M14x65	92°	double	460	2,09	6	12,54	1700260
WV 1430 B2	138	118	30	44	M14x65	92°	double	560	3,14	4	12,56	1700261
WV 1630 B2	158	138	30	44	M14x65	92°	double	580	4,18	2	8,36	1700262

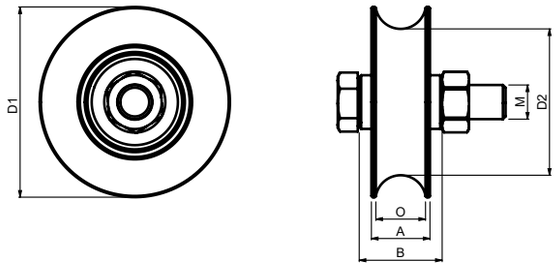

GB „O“ GROOVED WHEEL SINGLE BEARING
D LAUFROLLE FÜR „O“ PROFIL MIT LAGER
F ROUE À GORGE EN « O » ET UN ROULEMENT
E RODAMIENTO EXCLUSIVO CON RUEDA ROSCADA EN “O“
P ROLAMENTO ÚNICO DE ROLDANA SULCADA EM “O“
I RUOTA MONOCUSCINETTO CON SCANALATURA A “O“
DK “O“ HJUL MED RILLER ENKELT LEJE
NL “O“ WIEL ENKELE LAGER
N “O“-RILLEDE HJUL MED ENKELTLAGER
S ENKELLAGRAT SPÅRHJUL MED ”O” SPÅR
FIN “O“-URAINEN PYÖRÄ YKSITTÄISELLÄ LAAKERILLA
PL ROLKA O PROFILU „O“ Z POJEDYNCZYM ŁOŻYSKIEM
SK KLADKA SPODNÁ POJAZDOVÁ „O“ PROFIL, JEDNOLOŽISKOVÁ
EE “O“ SOONILISE RATTA ÜKSIKLAAGER
LT VIENGUBAS RATO GUOLIS SU „O“ FORMOS GRIOVELIAIS
LV “O“ VEIDA PROFILA VELTŅA VIENRINDAS GULTNIS

CZ KLADKA SPODNÍ POJEZDOVÁ „O“ PROFIL, JEDNOLOŽISKOVÁ
RO ROATĂ FORMĂ „O“ CU UN SINGUR LAGĂR
HR KOTAČ S „O“ UTOROM I JEDNIM LEŽAJEM
RUS РОЛИК НИЖНИЙ, ПРОФИЛЬ «O», ОДНОПОДШИПНИКОВЫЙ
SLO TEKALNO KOLO Z “O“ UTOROM Z ENIM LEŽAJEM
TR “O” OLUKLU TEKERLEK, TEK RULMANLI
AR محمل فردي للعجلة المخددة “O“
CHN “O”型槽轮单轴承
MAL BEARING TUNGGAL RODA BERALUR “O“
H O-HORNYOS GÖRGŐ EGY CSAPÁGGYAL
IL גלגל תמיכה חיצונית O בית סגור, מיסב בודד
BG РОЛКА С ЕДИНИЧЕН ЛАГЕР ЗА “O“-ОБРАЗЕН ПРОФИЛ
KO “O”자형 홈이 있는 휠 싱글 베어링
SRB TOČKIĆ SA „O“ ŽLEBOM I JEDNIM LEŽAJEM

Art.	D1	D2	A	B	M	O	BEARING	capacity / pc	1pc			CODE
	Ø		mm			Ø		kg	kg	pcs	kg	
WO 824	78	60	24	34	M14x55	21	single	150	0,62	20	12,4	1700029
WO 924	88	70	24	34	M14x55	21	single	170	0,83	20	16,6	1700221
WO 1024	98	80	24	34	M14x55	21	single	180	1,07	16	17,12	1700030

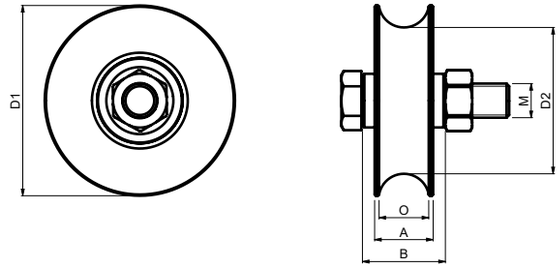

GB „O“ GROOVED WHEEL DOUBLE BEARING
D „O“-NUT-RAD, DOPPELLAGER
F ROUE RAINURÉE EN „O“ DOUBLE ROULEMENT
E RODAMIENTO DOBLE DE RUEDA RANURADA “O“
P ROLAMENTO DUPLO DE RODA RANHURADA „O“
I RUOTA A DOPPIO CUSCINETTO CON SCANALATURA A „O“
DK DOBBELT LEJE MED “O“-RILLET HJUL
NL “O“ WIEL DUBBELE LAGER
N „O“ -SPOR HJUL DOBBELTLAGER
S DUBBELLAGRAT SPÅRHJUL „O“
FIN “O“-URAISEN PYÖRÄN KAKSOISLAAKERI
PL ROLKA O PROFILU „O“ Z PODWÓJNYM ŁOŻYSKIEM
SK DVOJITÉ LOŽISKO S KOLESOM S DRÁŽKOU V TVARE „O“
EE “O“ SOONILISE RATTA TOPELTLAAGER
LT DVIGUBAS RATO GUOLIS SU „O“ FORMOS GRIOVELIAIS
LV “O“ VEIDA PROFILA VELTŅA DIVRINDU GULTNIS

CZ KLADKA SPODNÍ POJEZDOVÁ „O“ PROFIL DVOULOŽISKOVÁ
RO RULMENŢI DUBLI CU ROŢI DINŢATE ÎN FORMĂ DE „O“
HR “O“ ŽLJEBNI DVOSTRUKI LEŽAJ KOTAČA
RUS РОЛИК НИЖНИЙ, ПРОФИЛЬ «O», ДВУХПОДШИПНИКОВЫЙ
SLO DVOJNI LEŽAJ KOLESA Z “O“ UTOROM
TR „O“ YIVLI TEKERLEKLI ÇIFT YATAK
AR محمل مزدوج بعجلة مخددة على شكل حرف "O"
CHN O槽轮双轴承
MAL BEARING BERGANDA DENGAN RODA BERALUR “O“
H O-HORNYOS GÖRGŐ KÉT CSAPÁGGYAL
IL גלגל צורת O מיסב כפול
BG РОЛКА С ДВОЕН ЛАГЕР ЗА “O“-ОБРАЗЕН ПРОФИЛ
KO “O”자형 홈이 있는 휠 더블 베어링
SRB TOČKIĆ SA „O“ ŽLEBOM I DVA LEŽAJA

Art.	D1	D2	A	B	M	O	BEARING	capacity / pc	1pc			CODE
	Ø		mm			Ø		kg	kg	pcs	kg	
WO 824 B2	78	60	24	34	M14x55	21	double	260	0,68	10	6,8	1700263
WO 924 B2	88	70	24	34	M14x55	21	double	280	0,89	10	8,9	1700264
WO 1024 B2	98	80	24	34	M14x55	21	double	300	1,13	10	11,3	1700265
WO 1228 B2	118	100	28	44	M14x65	21	double	460	2,02	6	12,12	1700266
WO 1430 B2	138	120	30	44	M14x65	21	double	560	3,04	4	12,16	1700267
WO 1630 B2	158	140	30	44	M14x65	21	double	580	4,01	2	8,02	1700268

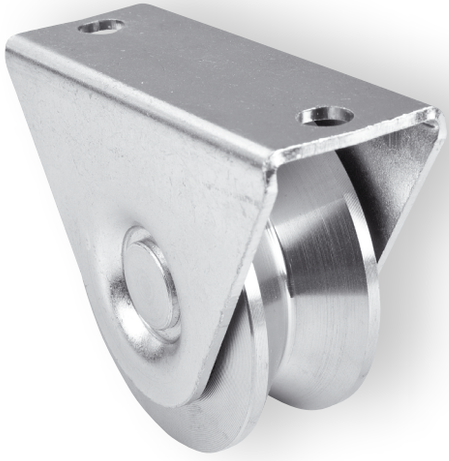

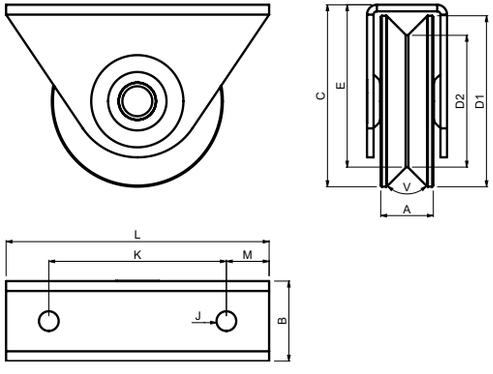

GB „V" GROOVED WHEEL SINGLE BEARING, EXTERNAL SUPPORT
D LAUFROLLE FÜR „V" PROFIL MIT STÜTZE UND LAGER
F ROUE À GORGE EN « V » ET UN ROULEMENT, SUPPORT EXTERNE
E RODAMIENTO EXCLUSIVO CON RUEDA ROSCADA EN "V", SOPORTE EXTERNO
P ROLAMENTO ÚNICO DE ROLDANA SULCADA EM "V", SUPORTE EXTERNO
I RUOTA MONOCUSCINETTO CON SCANALATURA A "V", SOSTEGNO ESTERNO
DK "V" HJUL MED RILLER ENKELT LEJE, UDVENDIGT BESLAG
NL "V" WIEL ENKELE LAGER, EXTERNE STEUN
N "V"-RILLEDE HJUL MED ENKELTLAGER, UTVENDIG STØTTE
S ENKELLAGRAT SPÅRHJUL MED "V" SPÅR , EXTERNT STÖD
FIN "V"-URAINEN PYÖRÄ YKSITTÄISELLÄ LAAKERILLA, ULKOINEN TUKI
PL ROLKA O PROFILU „V" Z POJEDYNCZYM ŁOŻYSKIEM, PODPARCIE ZEWNĘTRZNE
SK KLADKA SPODNÁ POJAZDOVÁ „V" PROFIL S VONKAJŠOU PODPEROU, JEDNOLOŽISKOVÁ
EE "V" SOONILISE RATTA ÜKSIKLAAGER, VÄLISTUGI
LT VIENGUBAS RATO GUOLIS SU „V" FORMOS GRIOVELIAIS, IŠORINĖ ATRAMA
LV "V" VEIDA PROFILA VELTŅA VIENRINDAS GULTNIS, ĀRĒJAIS BALSTS

CZ KLADKA SPODNÍ POJEZDOVÁ „V" PROFIL S VNĚJŠÍ PODPĚROU, JEDNOLOŽISKOVÁ
RO ROATĂ FORMĂ „V" CU UN SINGUR LAGĂR, SUPORT EXTERN
HR KOTAČ S „V" UTOROM I JEDNIM LEŽAJEM, VANJSKI DRŽAČ
RUS РОЛИК НИЖНИЙ, ПРОФИЛЬ «V», С ВНЕШНИМ КРОНШТЕЙНОМ, ОДНОПОДШИПНИКОВЫЙ
SLO TEKALNO KOLO Z "V" UTOROM Z ENIM LEŽAJEM, ZUNANJI PODPORNIK
TR "V" OLUKLU TEKERLEK, TEK RULMANLI, HARİCİ DESTEK
AR محمل فردي للعجلة المخددة "V"، دعامة خارجية
CHN "V"型槽轮单轴承,外支架
MAL BEARING TUNGGAL RODA BERALUR "V", SOKONGAN LUARAN
H V-HORNYOS GÖRGŐ EGY CSAPÁGGYAL, KÜLSŐ MEGTÁMASZTÁSSAL
IL גלגל זוויתי בית סנור, מיסב בודד
BG РОЛКА С ЕДИНИЧЕН ЛАГЕР ЗА "V"-ОБРАЗЕН ПРОФИЛ, ВЪНШНА ПОДПОРА
KO "V"자형 홈이 있는 휠 싱글 베어링, 외부 지지대
SRB TOČKIĆ SA „V" ŽLEBOM I JEDNIM LEŽAJEM, SPOLJAŠNJI DRŽAČ

Art.	D1	D2	A	B	C	E	J	K	L	M	V	BEARING	capacity / pc	1pc			CODE
	Ø		mm				Ø	mm			v		kg	kg	pcs	kg	
WTV 624	58	42	24	36	65	57	8	65	80	8	92°	single	100	0,54	12	6,48	1700031
WTV 824	78	61	24	36	83	74	9	90	120	15	92°	single	150	0,96	10	9,6	1700032

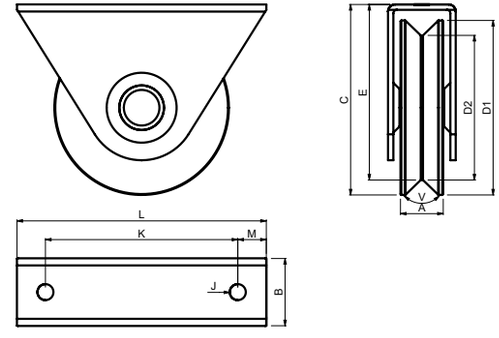

GB „V" GROOVED WHEEL DOUBLE BEARING, EXTERNAL SUPPORT
D „V"-NUT-RAD, DOPPELLAGER, EXTERNE STÜTZE
F ROUE RAINURÉE EN „V" DOUBLE ROULEMENT, SUPPORT EXTERNE
E RODAMIENTO DOBLE DE RUEDA RANURADA "V", SOPORTE EXTERNO
P ROLAMENTO DUPLO DE RODA RANHURADA „V", SUPORTE EXTERNO
I RUOTA A DOPPIO CUSCINETTO CON SCANALATURA A „V", SOSTEGNO ESTERNO
DK DOBBELT LEJE MED "V"-RILLET HJUL, EKSTERN STØTTE
NL "V" WIEL DUBBELE LAGER, EXTERNE STEUN
N „V" -SPOR HJUL DOBBELTLAGER, EKSTERN STØTTE
S DUBBELLAGRAT SPÅRHJUL „V", EXTERNT STÖD
FIN "V"-URAISEN PYÖRÄN KAKSOISLAAKERI, ULKOINEN TUKI
PL ROLKA O PROFILU „V" Z PODWÓJNYM ŁOŻYSKIEM, PODPARCIE ZEWNĘTRZNE
SK DVOJITÉ LOŽISKO S KOLESOM S DRÁŽKOU V TVARE „V", VONKAJŠIA PODPORA
EE "V" SOONILISE RATTA TOPELTLAAGER, VÄLISTUGI
LT DVIGUBAS RATO GUOLIS SU „V" FORMOS GRIOVELIAIS, IŠORINĖ ATRAMA
LV "V" VEIDA PROFILA VELTŅA DIVRINDU GULTNIS, ĀRĒJAIS BALSTS

CZ KLADKA SPODNÍ POJEZDOVÁ „V" PROFIL S VNĚJŠÍ PODPĚROU DVOULOŽISKOVÁ
RO RULMENȚI DUBLI CU ROȚI DINȚATE ÎN FORMĂ DE „V", SUPORT EXTERN
HR "V" ŽLJEBNI DVOSTRUKI LEŽAJ KOTAČA, VANJSKI POTPORANJ
RUS РОЛИК НИЖНИЙ, ПРОФИЛЬ «V», ДВУХПОДШИПНИКОВЫЙ, ВНЕШНЯЯ ОПОРА
SLO TEKALNO KOLO Z "V" UTOROM Z DVEMA LEŽAJEMA, ZUNANJI PODPORNIK
TR „V" YIVLI TEKERLEKLI ÇIFT YATAK, DIŞ DESTEK
AR محمل مزدوج بعجلة مخددة على شكل حرف "V"، دعامة خارجية
CHN V槽轮双轴承，外部支架
MAL BEARING BERGANDA DENGAN RODA BERALUR "V", BANTUAN LUARAN
H V-HORNYOS GÖRGŐ KÉT CSAPÁGGYAL, KÜLSŐ MEGTÁMASZTÁSSAL
IL גלגל צורת V מיסב כפול, תמיכה חיצונית
BG РОЛКА С ДВОЕН ЛАГЕР ЗА "V"-ОБРАЗЕН ПРОФИЛ, ВЪНШНА ПОДДРЪЖКА
KO "V"자형 홈이 있는 휠 더블 베어링, 외부 지지대
SRB TOČKIĆ SA „V" ŽLEBOM I DVA LEŽAJA, SPOLJAŠNJI DRŽAČ

Art.	D1	D2	A	B	C	E	J	K	L	M	V	BEARING	capacity / pc	1pc			CODE
	Ø		mm				Ø	mm			v		kg	kg	pcs	kg	
WTV 1024 B2	98	81	24	38	107	98	9	108	140	16	92°	double	300	1,63	10	16,3	1700269

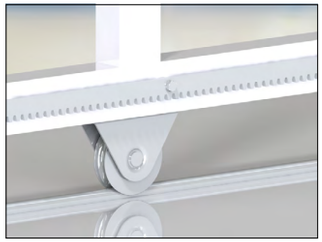

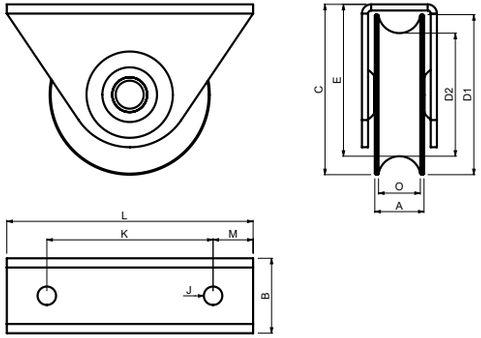

GB „O“ GROOVED WHEEL SINGLE BEARING, EXTERNAL SUPPORT
D LAUFROLLE FÜR „O“ PROFIL MIT STÜTZE UND LAGER
F ROUE À GORGE EN « O » ET UN ROULEMENT, SUPPORT EXTERNE
E RODAMIENTO EXCLUSIVO CON RUEDA ROSCADA EN “O“, SOPORTE EXTERNO
P ROLAMENTO ÚNICO DE ROLDANA SULCADA EM “O“, SUPORTE EXTERNO
I RUOTA MONOCUSCINETTO CON SCANALATURA A “O“, SOSTEGNO ESTERNO
DK “O“ HJUL MED RILLER ENKELT LEJE, UDVENDIGT BESLAG
NL “O“ WIEL ENKELE LAGER, EXTERNE STEUN
N “O“-RILLEDE HJUL MED ENKELTLAGER, UTVENDIG STØTTE
S ENKELLAGRAT SPÅRHJUL MED “O“ SPÅR , EXTERNT STÖD
FIN “O“-URAINEN PYÖRÄ YKSITTÄISELLÄ LAAKERILLA, ULKOINEN TUKI
PL ROLKA O PROFILU „O“ Z POJEDYNCZYM ŁOŻYSKIEM, PODPARCIE ZEWNĘTRZNE
SK KLADKA SPODNÁ POJAZDOVÁ „O“ PROFIL S VONKAJŠOU PODPEROU, JEDNOLOŽISKOVÁ
EE “O“ SOONILISE RATTA ÜKSIKLAAGER, VÄLISTUGI
LT VIENGUBAS RATO GUOLIS SU „O“ FORMOS GRIOVELIAIS, IŠORINĖ ATRAMA
LV “O“ VEIDA PROFILA VELTŅA VIENRINDAS GULTNIS, ĀRĒJAIS BALSTS

CZ KLADKA SPODNÍ POJEZDOVÁ „O“ PROFIL S VNĚJŠÍ PODPĚROU, JEDNOLOŽISKOVÁ
RO ROATĂ FORMĂ „O“ CU UN SINGUR LAGĂR, SUPORT EXTERN
HR KOTAČ S „O“ UTOROM I JEDNIM LEŽAJEM, VANJSKI DRŽAČ
RUS РОЛИК НИЖНИЙ, ПРОФИЛЬ «O», С ВНЕШНИМ КРОНШТЕЙНОМ, ОДНОПОДШИПНИКОВЫЙ
SLO TEKALNO KOLO Z “O“ UTOROM Z ENIM LEŽAJEM, ZUNANJI PODPORNIK
TR “O“ OLUKLU TEKERLEK, TEK RULMANLI, HARİCİ DESTEK
AR محمل فردي للعجلة المخددة "O"، دعامة خارجية
CHN “O“型槽轮单轴承,外支架
MAL BEARING TUNGGAL RODA BERALUR “O“, SOKONGAN LUARAN
H O-HORNYOS GÖRGŐ EGY CSAPÁGGYAL, KÜLSŐ MEGTÁMASZTÁSSAL
IL גלגל U בודד מיסב בית סגור, "O"
BG РОЛКА С ЕДИНИЧЕН ЛАГЕР ЗА “O“-ОБРАЗЕН ПРОФИЛ, ВЪНШНА ПОДПОРА
KO “O“자형 홈이 있는 휠 싱글 베어링, 외부 지지대
SRB TOČKIĆ SA „O“ ŽLEBOM I JEDNIM LEŽAJEM, SPOLJAŠNJI DRŽAČ

Art.	D1	D2	A	B	C	E	J	K	L	M	O	BEARING	capacity / pc	1pc			CODE
	Ø		mm				Ø	mm			Ø		kg	kg	pcs	kg	
WTO 625	58	40	24	36	65	55	8	65	80	8	21	single	100	0,47	12	5,64	1700033
WTO 825	78	60	24	36	83	73	9	90	120	15	21	single	150	0,86	10	8,6	1700034

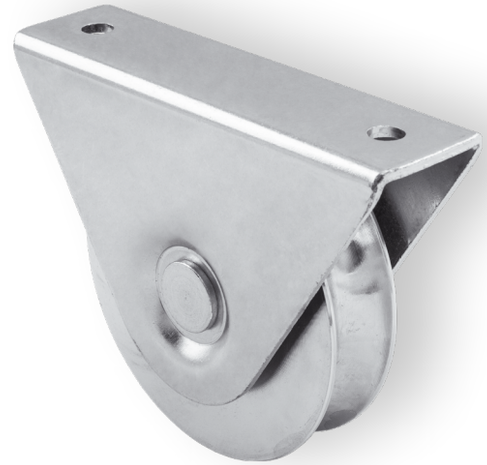

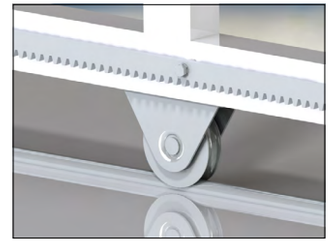

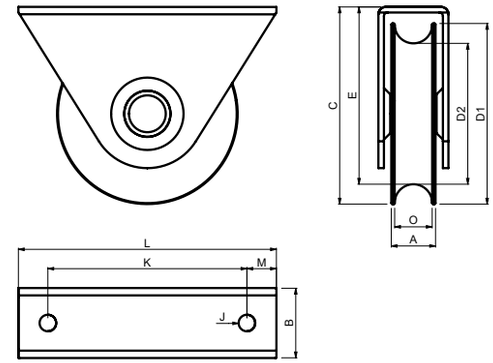

GB „O“ GROOVED WHEEL DOUBLE BEARING, EXTERNAL SUPPORT
D „O“-NUT-RAD, DOPPELLAGER, EXTERNE STÜTZE
F ROUE RAINURÉE EN „O“ DOUBLE ROULEMENT, SUPPORT EXTERNE
E RODAMIENTO DOBLE DE RUEDA RANURADA “O“, SOPORTE EXTERNO
P ROLAMENTO DUPLO DE RODA RANHURADA „O“, SUPORTE EXTERNO
I RUOTA A DOPPIO CUSCINETTO CON SCANALATURA A „O“, SOSTEGNO ESTERNO
DK DOBBELT LEJE MED “O“-RILLET HJUL, EKSTERN STØTTE
NL “O“ WIEL DUBBELE LAGER, EXTERNE STEUN
N „O“ -SPOR HJUL DOBBELTLAGER, EKSTERN STØTTE
S DUBBELLAGRAT SPÅRHJUL „O“, EXTERNT STÖD
FIN “O“-URAISEN PYÖRÄN KAKSOISLAAKERI, ULKOINEN TUKI
PL ROLKA O PROFILU „O“ Z PODWÓJNYM ŁOŻYSKIEM, PODPARCIE ZEWNĘTRZNE
SK „DVOJITÉ LOŽISKO S KOLESOM S DRÁŽKOU V TVARE „O“, VONKAJŠIA PODPORA
EE “O“ SOONILISE RATTA TOPELTLAAGER, VÄLISTUGI
LT DVIGUBAS RATO GUOLIS SU „O“ FORMOS GRIOVELIAIS, IŠORINĖ ATRAMA
LV “O“ VEIDA PROFILA VELTŅA DIVRINDU GULTNIS, ĀRĒJAIS BALSTS

CZ KLADKA SPODNÍ POJEZDOVÁ „O“ PROFIL S VNĚJŠÍ PODPĚROU, DVOULOŽISKOVÁ
RO RULMENȚI DUBLI CU ROȚI DINȚATE ÎN FORMĂ DE „O“, SUPORT EXTERN
HR “O“ ŽLJEBNI DVOSTRUKI LEŽAJ KOTAČA, VANJSKI POTPORANJ
RUS РОЛИК НИЖНИЙ, ПРОФИЛЬ «O», ДВУХПОДШИПНИКОВЫЙ, ВНЕШНЯЯ ОПОРА
SLO TEKALNO KOLO Z “O“ UTOROM Z DVEMA LEŽAJEMA, ZUNANJI PODPORNIK
TR „O“ YIVLI TEKERLEKLI ÇIFT YATAK, DIŞ DESTEK
AR محمل مزدوج بعجلة مخددة على شكل حرف "O"، دعامة خارجية
CHN O槽轮双轴承槽轮双轴承，外部支架
MAL BEARING BERGANDA DENGAN RODA BERALUR “O“, BANTUAN LUARAN
H O-HORNYOS GÖRGŐ KÉT CSAPÁGGYAL, KÜLSŐ MEGTÁMASZTÁSSAL
IL גלגל צורת O מיסב כפול, תמיכה חיצונית
BG РОЛКА С ДВОЕН ЛАГЕР ЗА “O“-ОБРАЗЕН ПРОФИЛ, ВЪНШНА ПОДДРЪЖКА
KO “O“자형 홈이 있는 휠 더블 베어링, 외부 지지대
SRB TOČKIĆ SA „O“ ŽLEBOM I DVA LEŽAJA, SPOLJAŠNJI DRŽAČ

Art.	D1	D2	A	B	C	E	J	K	L	M	O	BEARING	capacity / pc	1pc			CODE
	Ø		mm				Ø	mm			Ø		kg	kg	pcs	kg	
WTO 1024 B2	98	80	24	38	107	97	9	108	140	16	21	double	300	1,5	10	15	1700270

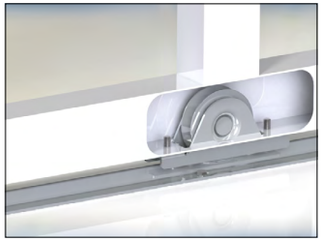

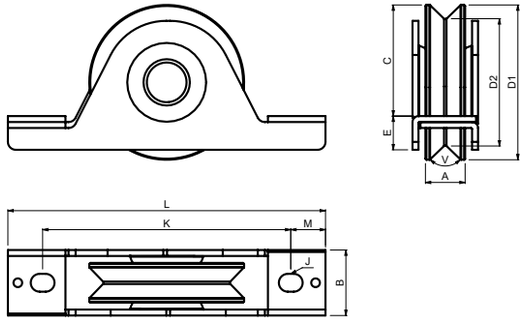

GB „V“ GROOVED WHEEL SINGLE BEARING, INTERNAL SUPPORT
D LAUFROLLE MIT „V“ PROFIL MIT STÜTZE UND LAGER
F ROUE À GORGE EN « V » ET UN ROULEMENT, SUPPORT INTERNE
E RODAMIENTO EXCLUSIVO CON RUEDA ROSCADA EN “V“, SOPORTE INTERNO
P ROLAMENTO ÚNICO DE ROLDANA SULCADA EM “V“, SUPORTE INTERNO
I RUOTA MONOCUSCINETTO CON SCANALATURA A “V“, SOSTEGNO INTERNO
DK “V“ HJUL MED RILLER ENKELT LEJE, INDVENDIGT BESLAG
NL “V“ WIEL ENKELE LAGER, INTERNE STEUN
N “V“-RILLEDE HJUL MED ENKELTLAGER, INNVENDIG STØTTE
S ENKELLAGRAT SPÅRHJUL MED “V“ SPÅR, INTERNT STÖD
FIN “V“-URAINEN PYÖRÄ YKSITTÄISELLÄ LAAKERILLA, SISÄINEN TUKI
PL ROLKA O PROFILU „V“ Z POJEDYNCZYM ŁOŻYSKIEM, PODPARCIE WEWNĘTRZNE
SK KLADKA SPODNÁ POJAZDOVÁ „V“ PROFIL S VNÚTORNOU PODPEROU, JEDNOLOŽISKOVÁ
EE “V“ SOONILISE RATTA ÜKSIKLAAGER, SISETUGI
LT VIENGUBAS RATO GUOLIS SU „V“ FORMOS GRIOVELIAIS, VIDINĖ ATRAMA
LV “V“ VEIDA PROFILA VELTŅA VIENRINDAS GULTNIS, IEKŠĒJAIS BALSTS

CZ KLADKA SPODNÍ POJEZDOVÁ „V“ PROFIL S VNITŘNÍ PODPĚROU, JEDNOLOŽISKOVÁ
RO ROATĂ FORMĂ „V“ CU UN SINGUR LAGĂR, SUPORT INTERN
HR KOTAČ S „V“ UTOROM I JEDNIM LEŽAJEM, UNUTARNJI DRŽAČ
RUS РОЛИК НИЖНИЙ, ПРОФИЛЬ «V», С ВНУТРЕННИМ КРОНШТЕЙНОМ, ОДНОПОДШИПНИКОВЫЙ
SLO TEKALNO KOLO Z “V“ UTOROM Z ENIM LEŽAJEM, NOTRANJI PODPORNIK
TR “V“ OLUKLU TEKERLEK, TEK RULMANLI, DAHİLİ DESTEK
AR دعامة داخلية، “V“ محمل فردي للعجلة المخددة
CHN “V“型槽轮单轴承,内支架
MAL BEARING TUNGGAL RODA BERALUR “V“, SOKONGAN DALAMAN
H V-HORNYOS GÖRGŐ EGY CSAPÁGGYAL, A GÖRGŐ A MEGTÁMASZTÁSBA SÜLLYED
IL גלגל זוויתי בית פתוח, מיסב בודד תמיכה פנימית
BG РОЛКА С ЕДИНИЧЕН ЛАГЕР ЗА “V“-ОБРАЗЕН ПРОФИЛ, ВЪТРЕШНА ПОДПОРА
KO “V“자형 홈이 있는 휠 싱글 베어링, 내부 지지대
SRB TOČKIĆ SA „V“ ŽLEBOM I JEDNIM LEŽAJEM, UNUTRAŠNJI DRŽAČ

Art.	D1	D2	A	B	C	E	J	K	L	M	V	BEARING	capacity / pc	1pc			CODE
	Ø		mm								v		kg	kg	pcs	kg	
WSV 820	78	64	20	33	56	17	9x12	124	160	18	92°	single	150	0,86	12	10,32	1700035
WSV 920	88	74	20	33	61	17	9x12	124	160	18	92°	single	170	1,05	12	12,6	1700036
WSV 1020	98	84	20	33	66	17	9x12	124	16	18	92°	single	180	1,26	10	12,6	1700037

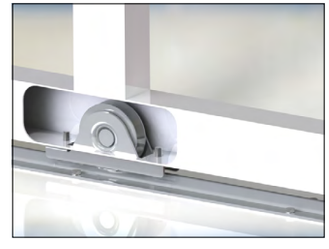

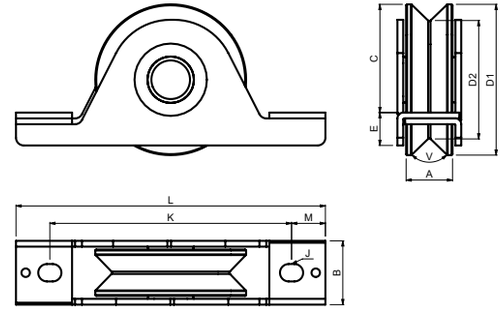

GB „V“ GROOVED WHEEL DOUBLE BEARING, INTERNAL SUPPORT
D „V“-NUT-RAD, DOPPELLAGER, INTERNE STÜTZE
F ROUE RAINURÉE EN „V“ DOUBLE ROULEMENT, SUPPORT INTERNE
E RODAMIENTO DOBLE DE RUEDA RANURADA “V“, SOPORTE INTERNO
P ROLAMENTO DUPLO DE RODA RANHURADA „V“, SUPORTE INTERNO
I RUOTA A DOPPIO CUSCINETTO CON SCANALATURA A „V“, SOSTEGNO INTERNO
DK DOBBELT LEJE MED “V“-RILLET HJUL, INTERN STØTTE
NL “V“ WIEL DUBBELE LAGER, INTERNE STEUN
N „V“ -SPOR HJUL DOBBELTLAGER, INTERN STØTTE
S DUBBELLAGRAT SPÅRHJUL „V“, INTERNT STÖD
FIN “V“-URAISEN PYÖRÄN KAKSOISLAAKERI, SISÄINEN TUKI
PL ROLKA O PROFILU „V“ Z PODWÓJNYM ŁOŻYSKIEM, PODPARCIE WEWNĘTRZNE
SK DVOJITÉ LOŽISKO S KOLESOM S DRÁŽKOU V TVARE „V“, VNÚTORNÁ PODPORA
EE “V“ SOONILISE RATTA TOPELTLAAGER, SISETUGI
LT DVIGUBAS RATO GUOLIS SU „V“ FORMOS GRIOVELIAIS, VIDINĖ ATRAMA
LV “V“ VEIDA PROFILA VELTŅA DIVRINDU GULTNIS, IEKŠĒJAIS BALSTS

CZ KLADKA SPODNÍ POJEZDOVÁ „V“ PROFIL S VNITŘNÍ PODPĚROU DVOULOŽISKOVÁ
RO RULMENȚI DUBLI CU ROȚI DINȚATE ÎN FORMĂ DE „V“, SUPORT INTERN
HR “V“ ŽLJEBNI DVOSTRUKI LEŽAJ KOTAČA, UNUTRAŠNJI POTPORANJ
RUS РОЛИК НИЖНИЙ, ПРОФИЛЬ «V», ДВУХПОДШИПНИКОВЫЙ, ВНУТРЕННЯЯ ОПОРА
SLO TEKALNO KOLO Z “V“ UTOROM Z DVEMA LEŽAJEMA, NOTRANJI PODPORNIK
TR „V“ YIVLI TEKERLEKLI ÇIFT YATAK, İÇ DESTEK
AR محمل مزدوج بعجلة مخددة على شكل حرف “V“، دعامة داخلية
CHN V槽轮双轴承，内部支架
MAL BEARING BERGANDA DENGAN RODA BERALUR “V“, BANTUAN DALAMAN
H V-HORNYOS GÖRGŐ KÉT CSAPÁGGYAL, A GÖRGŐ A MEGTÁMASZTÁSBA SÜLLYED
IL גלגל צורת V מיסב כפול, תמיכה פנימית
BG РОЛКА С ДВОЕН ЛАГЕР ЗА “V“-ОБРАЗЕН ПРОФИЛ, ВЪТРЕШНА ПОДДРЪЖКА
KO “V“자형 홈이 있는 휠 더블 베어링, 내부 지지대
SRB TOČKIĆ SA „V“ ŽLEBOM I DVA LEŽAJA, UNUTRAŠNJI DRŽAČ

Art.	D1	D2	A	B	C	E	J	K	L	M	V	BEARING	capacity / pc	1pc			CODE
	Ø		mm								v		kg	kg	pcs	kg	
WSV 824 B2	78	61	24	33	56	17	9x12	124	160	18	92°	double	260	1,01	12	12,12	1700271
WSV 924 B2	88	71	24	33	61	17	9x12	124	160	18	92°	double	280	1,24	12	14,88	1700272
WSV 1024 B2	98	81	24	33	66	17	9x12	124	160	18	92°	double	300	1,49	10	14,9	1700273
WSV 1228 B2	118	98	28	39	83	18	9x12	150	190	20	92°	double	360	2,44	6	14,64	1700274
WSV 1630 B2	158	138	30	44	116	20	11x16	210	250	20	92°	double	480	5,11	2	10,22	1700275

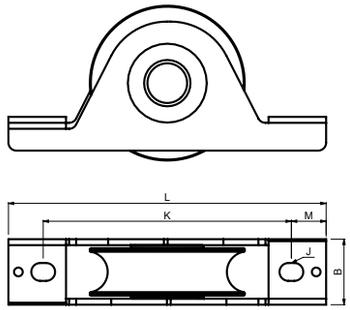

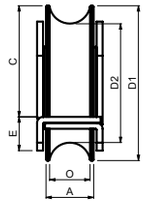

GB „O“ GROOVED WHEEL SINGLE BEARING, INTERNAL SUPPORT
D LAUFROLLE MIT „O“ PROFIL MIT STÜTZE UND LAGER
F ROUE À GORGE EN « O » ET UN ROULEMENT, SUPPORT INTERNE
E RODAMIENTO EXCLUSIVO CON RUEDA ROSCADA EN “O”, SOPORTE INTERNO
P ROLAMENTO ÚNICO DE ROLDANA SULCADA EM “O”, SUPORTE INTERNO
I RUOTA MONOCUSCINETTO CON SCANALATURA A “O”, SOSTEGNO INTERNO
DK “O” HJUL MED RILLER ENKELT LEJE, INDVENDIGT BESLAG
NL “O” WIEL ENKELE LAGER, INTERNE STEUN
N “O”-RILLEDE HJUL MED ENKELTLAGER, INNVENDIG STØTTE
S ENKELLAGRAT SPÅRHJUL MED “O” SPÅR, INTERNT STÖD
FIN “O”-URAINEN PYÖRÄ YKSITTÄISELLÄ LAAKERILLA, SISÄINEN TUKI
PL ROLKA O PROFILU „O” Z POJEDYNCZYM ŁOŻYSKIEM, PODPARCIE WEWNĘTRZNE
SK KLADKA SPODNÁ POJAZDOVÁ „O“ PROFIL S VNÚTORNOU PODPEROU, JEDNOLOŽISKOVÁ
EE “O” SOONILISE RATTA ÜKSIKLAAGER, SISETUGI
LT VIENGUBAS RATO GUOLIS SU „O“ FORMOS GRIOVELIAIS, VIDINĖ ATRAMA
LV “O” VEIDA PROFILA VELTŅA VIENRINDAS GULTNIS, IEKŠEJAIS BALSTS

CZ KLADKA SPODNÍ POJEZDOVÁ „O“ PROFIL S VNITŘNÍ PODPĚROU, JEDNOLOŽISKOVÁ
RO ROATĂ FORMĂ „O“ CU UN SINGUR LAGĂR, SUPORT INTERN
HR KOTAČ S „O“ UTOROM I JEDNIM LEŽAJEM, UNUTARNJI DRŽAČ
RUS РОЛИК НИЖНИЙ, ПРОФИЛЬ «O», С ВНУТРЕННИМ КРОНШТЕЙНОМ, ОДНОПОДШИПНИКОВЫЙ
SLO TEKALNO KOLO Z “O” UTOROM Z ENIM LEŽAJEM, NOTRANJI PODPORNIK
TR “O” OLUKLU TEKERLEK, TEK RULMANLI, DAHİLİ DESTEK
AR محمل قرني للعجلة المخددة "O"، دعامة داخلية
CHN “O”型槽轮单轴承,内支架
MAL BEARING TUNGGAL RODA BERALUR “O”, SOKONGAN DALAMAN
H O-HORNYOS GÖRGŐ EGY CSAPÁGGYAL, A GÖRGŐ A MEGTÁMASZTÁSBA SÜLLYED
IL גלגל U מיסב בודד ,בית פתוח
BG РОЛКА С ЕДИНИЧЕН ЛАГЕР ЗА “O”-ОБРАЗЕН ПРОФИЛ, ВЪТРЕШНА ПОДПОРА
KO “O”자형 홈이 있는 휠 싱글 베어링, 내부 지지대
SRB TOČKIĆ SA „O“ ŽLEBOM I JEDNIM LEŽAJEM, UNUTRAŠNJI DRŽAČ

Art.	D1	D2	A	B	C	E	J	K	L	M	O	BEARING	capacity / pc	1pc			CODE
	Ø		mm								Ø		kg	kg	pcs	kg	
WSO 824	78	60	24	33	56	17	9x12	124	160	18	21	single	150	0,83	12	9,96	1700039
WSO 924	88	70	24	33	61	17	9x12	124	160	18	21	single	170	1,04	12	12,48	1700040
WSO 1024	98	80	24	33	66	17	9x12	124	160	18	21	single	180	1,28	10	12,8	1700041

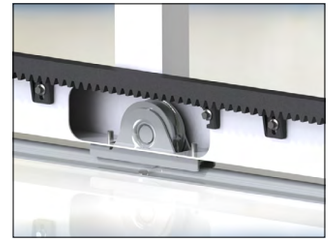

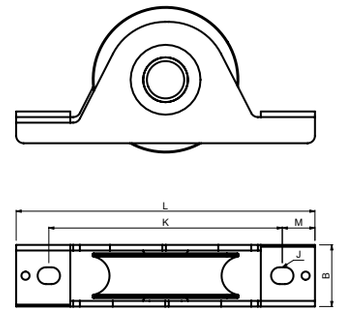

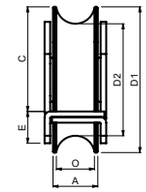

GB „O“ GROOVED WHEEL DOUBLE BEARING, INTERNAL SUPPORT
D „O“-NUT-RAD, DOPPELLAGER, INTERNE STÜTZE
F ROUE RAINURÉE EN „O“ DOUBLE ROULEMENT, SUPPORT INTERNE
E RODAMIENTO DOBLE DE RUEDA RANURADA “V”, SOPORTE INTERNO
P ROLAMENTO DUPLO DE RODA RANHURADA „O“, SUPORTE INTERNO
I RUOTA A DOPPIO CUSCINETTO CON SCANALATURA A „O“, SOSTEGNO INTERNO
DK DOBBELT LEJE MED “O”-RILLET HJUL, INTERN STØTTE
NL “O” WIEL DUBBELE LAGER, INTERNE STEUN
N „O“ -SPOR HJUL DOBBELTLAGER, INTERN STØTTE
S DUBBELLAGRAT SPÅRHJUL „O“, INTERNT STÖD
FIN “V”-URAISEN PYÖRÄN KAKSOISLAAKERI, SISÄINEN TUKI
PL ROLKA O PROFILU „O” Z PODWÓJNYM ŁOŻYSKIEM, PODPARCIE WEWNĘTRZNE
SK DVOJITÉ LOŽISKO S KOLESOM S DRÁŽKOU V TVARE „O“, VNÚTORNÁ PODPORA
EE “O” SOONILISE RATTA TOPELTLAAGER, SISETUGI
LT DVIGUBAS RATO GUOLIS SU „O“ FORMOS GRIOVELIAIS, VIDINĖ ATRAMA
LV “O” VEIDA PROFILA VELTŅA DIVRINDU GULTNIS, IEKŠEJAIS BALSTS

CZ KLADKA SPODNÍ POJEZDOVÁ „O“ PROFIL S VNITŘNÍ PODPĚROU DVOULOŽISKOVÁ
RO RULMENȚI DUBLI CU ROȚI DINȚATE ÎN FORMĂ DE „O“, SUPORT INTERN
HR “O” ŽLJEBNI DVOSTRUKI LEŽAJ KOTAČA, UNUTRAŠNJI POTPORANJ
RUS РОЛИК НИЖНИЙ, ПРОФИЛЬ «O», ДВУХПОДШИПНИКОВЫЙ, ВНУТРЕННЯЯ ОПОРА
SLO TEKALNO KOLO Z “O” UTOROM Z DVEMA LEŽAJEMA, NOTRANJI PODPORNIK
TR „O“ YIVLI TEKERLEKLI ÇIFT YATAK, IÇ DESTEK
AR محمل مزدوج بعطلة مخددة على شكل حرف "O"، دعامة داخلية
CHN O槽轮双轴承，内部支架
MAL BEARING BERGANDA DENGAN RODA BERALUR “O”, BANTUAN DALAM
H O-HORNYOS GÖRGŐ KÉT CSAPÁGGYAL, A GÖRGŐ A MEGTÁMASZTÁSBA SÜLLYED
IL גלגל O תמיכה פנימית ,מיסב בודד ,בית פתוח
BG РОЛКА С ДВОЕН ЛАГЕР ЗА “O”-ОБРАЗЕН ПРОФИЛ, ВЪТРЕШНА ПОДДРЪЖКА
KO “O”자형 홈이 있는 휠 더블 베어링, 내부 지지대
SRB TOČKIĆ SA „O“ ŽLEBOM I DVA LEŽAJA, UNUTRAŠNJI DRŽAČ

Art.	D1	D2	A	B	C	E	J	K	L	M	O	BEARING	capacity/pc	1pc			CODE
	Ø		mm								Ø		kg	kg	pcs	kg	
WSO 824 B2	78	60	24	33	56	17	9x12	124	160	18	21	double	260	0,92	12	11,04	1700276
WSO 924 B2	88	70	24	33	61	17	9x12	124	160	18	21	double	280	1,13	12	13,56	1700277
WSO 1024 B2	98	80	24	33	66	17	9x12	124	160	18	21	double	300	1,37	10	13,7	1700278
WSO 1228 B2	118	100	28	39	83	18	9x12	150	190	20	21	double	360	2,37	6	14,22	1700279
WSO 1630 B2	158	140	30	44	116	20	11x16	210	250	20	21	double	480	4,95	2	9,9	1700280

RW

RR

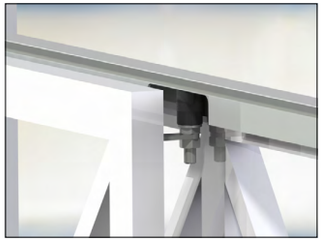

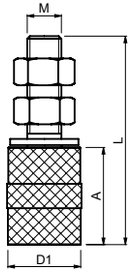

GB NYLON GUIDE ROLLER
D FÜHRUNGSROLLE
F ROULEAU GUIDE EN NYLON
E RODILLO DE GUÍA DE NYLON
P ROLETE GUIA DE NYLON
I RULLO PER GUIDA IN NYLON
DK NYLON STYREVALSE
NL NYLON GELEIDINGSROL
N NYLON STYRERULLE
S GEJDHJUL I NYLON
FIN OHJAUSRULLA NAILONISTA
PL ROLKA PROWADZĄCA NYLONOWA
SK KLADKA HORNÁ VODIACA
EE NAILONIST JUHTRULLIK
LT NAILONINIS KREIPIAMASIS RITINĖLIS
LV NEILONA VADRULLĪTIS

CZ KLADKA HORNÍ VODÍCÍ
RO ROLĂ GHIDAJ NYLON
HR ROLICA OD NAJLONA
RUS ВЕРХНИЙ НАПРАВЛЯЮЩИЙ ПОЛИМЕРНЫЙ РОЛИК
SLO NAJLONSKO VODILNO KOLO
TR NAYLON KIZAK SİLİNDİRİ
AR بكرة دليلية مصنوعة من النايلون الأبيض
CHN 白色尼龙导轮
MAL PENGGULING PANDU NILON
H NEJLON VEZETŐGÖRGŐ
IL גלגל מוביל עליון אוקולון
BG ПОЛИАМИДНА РОЛКА ЗА ВОДАЧ
KO 나일론 가이드 롤러
SRB VALJAK OD NAJLONA

Art.	D1	A	L	M	1pc			CODE
	Ø	mm			kg	pcs	kg	
RW 26	26	40	82	M12	0,11	20	2,2	1700042
RW 30	31	40	87	M14	0,16	20	3,2	1700043
RW 40	40	55	108	M16	0,29	10	2,9	1700044
RR 26	26	40	82	M12	0,11	20	2,2	1700200
RR 30	31	40	87	M14	0,16	20	3,2	1700201
RR 40	40	55	108	M16	0,29	10	2,9	1700202

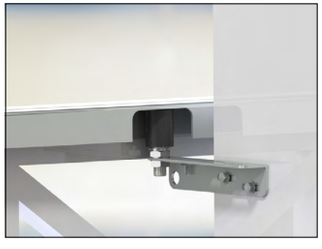

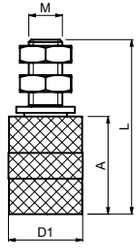

GB NYLON GUIDE ROLLER
D FÜHRUNGSROLLE
F ROULEAU GUIDE EN NYLON
E RODILLO DE GUÍA DE NYLON
P ROLETE GUIA DE NYLON
I RULLO PER GUIDA IN NYLON
DK NYLON STYREVALSE
NL NYLON GELEIDINGSROL
N NYLON STYRERULLE
S GEJDHJUL I NYLON
FIN OHJAUSRULLA NAILONISTA
PL ROLKA PROWADZĄCA NYLONOWA
SK KLADKA HORNÁ VODIACA
EE NAILONIST JUHTRULLIK
LT NAILONINIS KREIPIAMASIS RITINĖLIS
LV NEILONA VADRULLĪTIS

CZ KLADKA HORNÍ VODÍCÍ
RO ROLĂ GHIDAJ NYLON
HR ROLICA OD NAJLONA
RUS ВЕРХНИЙ НАПРАВЛЯЮЩИЙ ПОЛИМЕРНЫЙ РОЛИК
SLO NAJLONSKO VODILNO KOLO
TR NAYLON KIZAK SİLİNDİRİ
AR بكرة دليلية مصنوعة من النايلون الأبيض
CHN 白色尼龙导轮
MAL PENGGULING PANDU NILON
H NEJLON VEZETŐGÖRGŐ
IL גלגל מוביל עליון אוקולון
BG ПОЛИАМИДНА РОЛКА ЗА ВОДАЧ
KO 나일론 가이드 롤러
SRB VALJAK OD NAJLONA

Art.	D1	A	L	M	1pc			CODE
	Ø	mm			kg	pcs	kg	
RB 26	26	40	71	M12	0,13	20	2,6	1700046
RB 30	30	40	71	M14	0,16	20	3,2	1700222
RB 32	32	40	71	M14	0,16	20	3,2	1700047
RB 42/16	42	55	91	M16	0,35	10	3,5	1700337
RB 42/20	42	55	96	M20	0,4	10	4	1700048

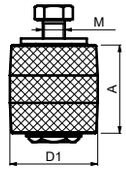

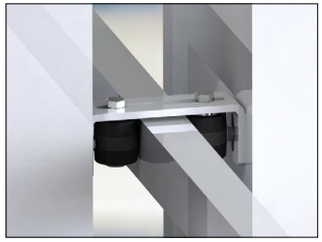

(GB) NYLON GUIDE ROLLER
(D) FÜHRUNGSROLLE
(F) ROULEAU GUIDE EN NYLON
(E) RODILLO DE GUÍA DE NYLON
(P) ROLETE GUIA DE NYLON
(I) RULLO PER GUIDA IN NYLON
(DK) NYLON STYREVALSE
(NL) NYLON GELEIDINGSROL
(N) NYLON STYRERULLE
(S) GEJDHJUL I NYLON
(FIN) OHJAUSRULLA NAILONISTA
(PL) ROLKA PROWADZĄCA NYLONOWA
(SK) KLADKA HORNÁ VODIACA
(EE) NAILONIST JUHTRULLIK
(LT) NAILONINIS KREIPIAMASIS RITINĖLIS
(LV) NEILONA VADRULLĪTIS

(CZ) KLADKA HORNÍ VODÍCÍ
(RO) ROLĂ GHIDAJ NYLON
(HR) ROLICA OD NAJLONA
(RUS) ВЕРХНИЙ НАПРАВЛЯЮЩИЙ ПОЛИМЕРНЫЙ РОЛИК
(SLO) NAJLONSKO VODILNO KOLO
(TR) NAYLON KIZAK SİLİNDİRİ
(AR) بكرة دليلية مصنوعة من النايلون الأبيض
(CHN) 白色尼龙导轮
(MAL) PENGGULING PANDU NILON
(H) NEJLON VEZETŐGÖRGŐ
(IL) גלגל מוביל עליון אוקולון
(BG) ПОЛИАМИДНА РОЛКА ЗА ВОДАЧ
(KO) 나일론 가이드 롤러
(SRB) VALJAK OD NAJLONA

Art.	D1	A	M	1pc			CODE
	Ø	mm		kg	pcs	kg	
ROB 36	35	38	M10	0,14	20	2,8	1700045
ROB 48	48	48	M12	0,23	10	2,3	1700243
ROB 68	68	68	M12	0,46	4	1,84	1700338

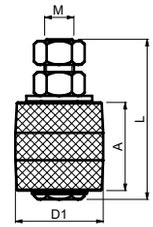

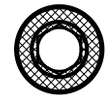

(GB) NYLON GUIDE ROLLER
(D) FÜHRUNGSROLLE
(F) ROULEAU GUIDE EN NYLON
(E) RODILLO DE GUÍA DE NYLON
(P) ROLETE GUIA DE NYLON
(I) RULLO PER GUIDA IN NYLON
(DK) NYLON STYREVALSE
(NL) NYLON GELEIDINGSROL
(N) NYLON STYRERULLE
(S) GEJDHJUL I NYLON
(FIN) OHJAUSRULLA NAILONISTA
(PL) ROLKA PROWADZĄCA NYLONOWA
(SK) KLADKA HORNÁ VODIACA
(EE) NAILONIST JUHTRULLIK
(LT) NAILONINIS KREIPIAMASIS RITINĖLIS
(LV) NEILONA VADRULLĪTIS

(CZ) KLADKA HORNÍ VODÍCÍ
(RO) ROLĂ GHIDAJ NYLON
(HR) ROLICA OD NAJLONA
(RUS) ВЕРХНИЙ НАПРАВЛЯЮЩИЙ ПОЛИМЕРНЫЙ РОЛИК
(SLO) NAJLONSKO VODILNO KOLO
(TR) NAYLON KIZAK SİLİNDİRİ
(AR) بكرة دليلية مصنوعة من النايلون الأبيض
(CHN) 白色尼龙导轮
(MAL) PENGGULING PANDU NILON
(H) NEJLON VEZETŐGÖRGŐ
(IL) גלגל מוביל עליון אוקולון
(BG) ПОЛИАМИДНА РОЛКА ЗА ВОДАЧ
(KO) 나일론 가이드 롤러
(SRB) VALJAK OD NAJLONA

Art.	D1	A	L	M	1pc			CODE
	Ø	mm			kg	pcs	kg	
REB 36	35	38	72	M14	0,2	20	4	1700240
REB 48	48	48	88	M16	0,34	10	3,4	1700241
REB 68	68	68	108	M16	0,56	4	2,24	1700242

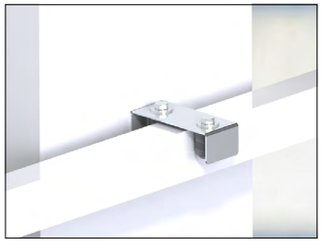

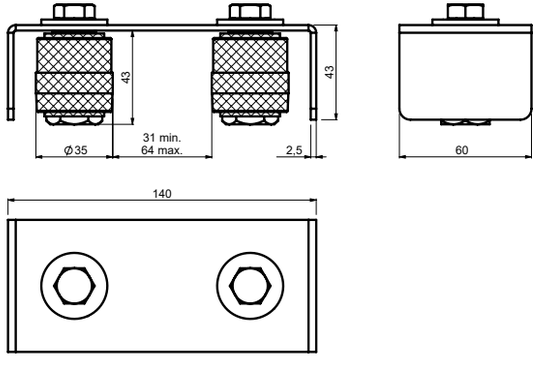

GB TWO ROLLER GUIDE PLATE
D OBERE FÜHRUNG MIT ZWEI ROLLEN, EINFACH REGULIERBAR
F PLATINE GUIDE DEUX ROULEAUX
E PLATO DE GUÍA DE RODILLO DOBLE
P PLACA GUIA DE DOIS ROLETES
I PIASTRA PER GUIDA A DUE RULLI
DK STYREPLADE MED TO VALSER
NL GELEIDINGSPLAAT DUBBELE ROLLER
N STYREPLATE MED TO RULLER
S GEJDPLATTA MED TVÅ RULLAR
FIN KAKSI RULLAOHJAIMEN LEVYÄ
PL PROWADNICA Z DWIEMA ROLKAMI
SK VEDENIE BRÁNY HORNÉ S JEDNODUCHOU REGULÁCIOU, DVOJKLADKOVÉ
EE KAHE RULLIKU JUHTPLAAT
LT KREIPIAMOJI PLOKŠTĖ SU DVIEM RITINĖLIAIS
LV DIVU VADRULLĪŠU VIRZOŠĀ PLĀKSNE
CZ VEDENÍ BRÁNY HORNÍ S JEDNODUCHOU REGULACÍ, DVOUKLADKOVÉ
RO PLACĂ GHIDAJ CU DOUĂ ROLE
HR VODEĆA PLOČA S DVIJE ROLICE
RUS ВЕРХНЯЯ НАПРАВЛЯЮЩАЯ СКОБА С ПРОСТЫМ РЕГУЛИРОВАНИЕМ, ДВА РОЛИКА
SLO VODILNA PLOŠČA Z DVEMA KOLESOMA
TR İKİ SİLİNDİRLİ KIZAK PLAKASI
AR لوحة دليلية للبكرة الثنائية
CHN 双轮导板
MAL PLAT PANDU DUA PENGGULING
H KÉTGÖRGŐS VEZETŐLEMEZ
IL עגלה מוביל עליון שני אוקולון
BG РОЛКОВ ВОДАЧ С ДВЕ РОЛКИ
KO 이중 롤러 가이드판
SRB VODEĆA PLOČA SA DVA VALJKA

Art.	1pc			CODE
	kg	pcs	kg	
SR 2	0,53	10	5,3	1700049

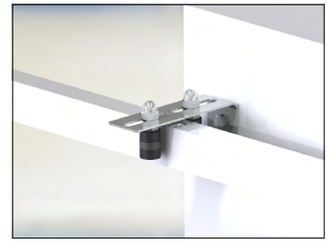

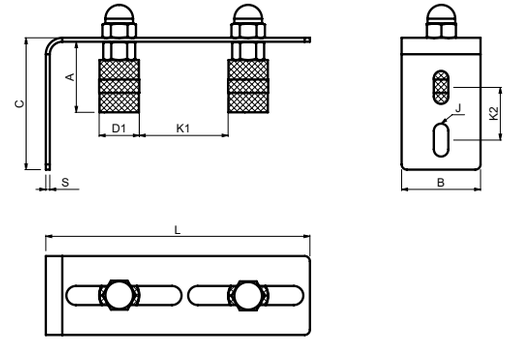

GB TWO ROLLER GUIDE PLATE
D OBERE FÜHRUNG MIT ZWEI ROLLEN, EINFACH REGULIERBAR
F PLATINE GUIDE DEUX ROULEAUX
E PLATO DE GUÍA DE RODILLO DOBLE
P PLACA GUIA DE DOIS ROLETES
I PIASTRA PER GUIDA A DUE RULLI
DK STYREPLADE MED TO VALSER
NL GELEIDINGSPLAAT DUBBELE ROLLER
N STYREPLATE MED TO RULLER
S GEJDPLATTA MED TVÅ RULLAR
FIN KAKSI RULLAOHJAIMEN LEVYÄ
PL PROWADNICA Z DWIEMA ROLKAMI
SK VEDENIE BRÁNY HORNÉ S JEDNODUCHOU REGULÁCIOU, DVOJKLADKOVÉ
EE KAHE RULLIKU JUHTPLAAT
LT KREIPIAMOJI PLOKŠTĖ SU DVIEM RITINĖLIAIS
LV DIVU VADRULLĪŠU VIRZOŠĀ PLĀKSNE
CZ VEDENÍ BRÁNY HORNÍ S JEDNODUCHOU REGULACÍ, DVOUKLADKOVÉ
RO PLACĂ GHIDAJ CU DOUĂ ROLE
HR VODEĆA PLOČA S DVIJE ROLICE
RUS ВЕРХНЯЯ НАПРАВЛЯЮЩАЯ СКОБА С ПРОСТЫМ РЕГУЛИРОВАНИЕМ, ДВА РОЛИКА
SLO VODILNA PLOŠČA Z DVEMA KOLESOMA
TR İKİ SİLİNDİRLİ KIZAK PLAKASI
AR لوحة دليلية للبكرة الثنائية
CHN 双轮导板
MAL PLAT PANDU DUA PENGGULING
H KÉTGÖRGŐS VEZETŐLEMEZ
IL עגלה מוביל עליון שני אוקולון
BG РОЛКОВ ВОДАЧ С ДВЕ РОЛКИ
KO 이중 롤러 가이드판
SRB VODEĆA PLOČA SA DVA VALJKA

Art.	D1	L	A	B	C	J	K1	K2	S	1pc			CODE
	mm									kg	pcs	kg	
FRS 2	31	200	51	60	100	11x25	0 - 134	40	3	0,64	6	3,9	1700183
FRM 2	40	260	67	75	130	13x30	0 - 160	60	4	1,32	4	6,04	1700184

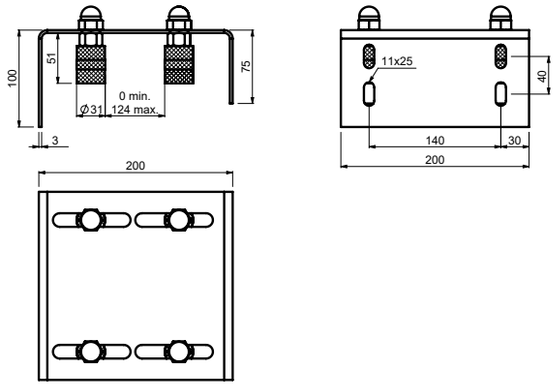

GB ADJUSTABLE FOUR ROLLER GUIDE PLATE
D OBERE FÜHRUNG MIT VIER ROLLEN,DOPPELTE REGULIERUNG
F PLATINE GUIDE QUATRE ROULEAUX RÉGLABLE
E PLATO DE GUÍA AJUSTABLE DE CUATRO RODILLOS
P PLACA GUIA DE QUATRO ROLETES AJUSTÁVEL
I PIASTRA REGOLABILE PER GUIDA A QUATTRO RULLI
DK INDSTILLELIG STYREPLADE MED FIRE VALSER
NL INSTELBARE GELEIDINGSPLAAT VIERVOUDIGE ROLLER
N JUSTERBAR STYREPLATE MED FIRE RULLER
S JUSTERBAR GEJDPLATTA MED FYRA RULLAR
FIN NELJÄ SÄÄDETTÄVÄÄ RULLAOHJAIMEN LEVYÄ
PL REGULOWANA PROWADNICA Z CZTEREMA ROLKAMI
SK VEDENIE BRÁNY HORNÉ S DVOJITOU REGULÁCIOU, ŠTVORKLADKOVÉ
EE REGULEERITAV NELJA RULLIKU JUHTPLAAT
LT REGULIUOJAMA KREIPIAMOJI PLOKŠTĖ SU KETURIAIS RITINĖLIAIS
LV REGULĒJAMA ČETRU VADRULLĪŠU VIRZOŠĀ PLĀKSNE

CZ VEDENÍ BRÁNY HORNÍ S DVOJITOU REGULACÍ, ČTYŘKLADKOVÉ
RO PLACĂ REGLABILĂ DE GHIDAJ CU PATRU ROLE
HR PRILAGODLJIVA VODEĆA PLOČA S ČETIRI ROLICE
RUS ВЕРХНЯЯ НАПРАВЛЯЮЩАЯ СКОБА С ДВОЙНЫМ РЕГУЛИРОВАНИЕМ, ЧЕТЫРЕ РОЛИКА
SLO NASTAVLJIVA VODILNA PLOŠČA S ŠTIRIMI KOLESI
TR AYARLANABİLİR DÖRT SİLİNDİRLİ KIZAK PLAKASI
AR لوحة دليلية للبكرة الرباعية قابلة للضبط
CHN 可调四轮导板
MAL PLAT PANDU EMPAT PENGGULING BOLEH LARAS
H ÁLLÍTHATÓ NÉGYGÖRGŐS VEZETŐLEMEZ
IL עגלה מוביל עליון מתכוננת גודל 200
BG РЕГУЛИРУЕМ РОЛКОВ ВОДАЧ С ЧЕТИРИ РОЛКИ
KO 조절식 사중 롤러 가이드판
SRB PODESIVA VODEĆA PLOČA SA ČETIRI VALJKA

Art.	1pc			CODE
	kg	pcs	kg	
GRS 4	2,19	2	4,38	1700185

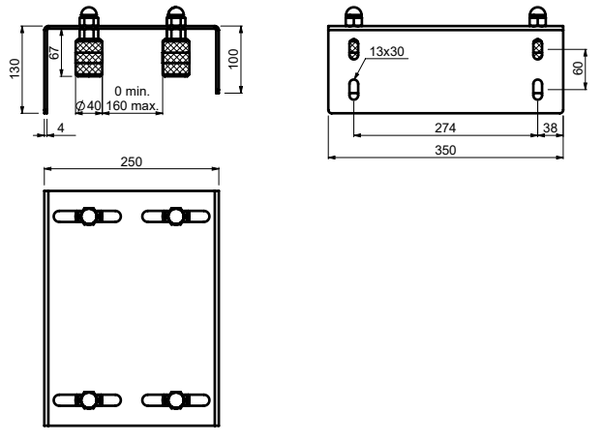

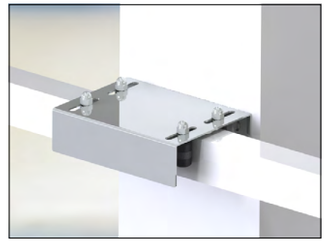

GB ADJUSTABLE FOUR ROLLER GUIDE PLATE
D OBERE FÜHRUNG MIT VIER ROLLEN,DOPPELTE REGULIERUNG
F PLATINE GUIDE QUATRE ROULEAUX RÉGLABLE
E PLATO DE GUÍA AJUSTABLE DE CUATRO RODILLOS
P PLACA GUIA DE QUATRO ROLETES AJUSTÁVEL
I PIASTRA REGOLABILE PER GUIDA A QUATTRO RULLI
DK INDSTILLELIG STYREPLADE MED FIRE VALSER
NL INSTELBARE GELEIDINGSPLAAT VIERVOUDIGE ROLLER
N JUSTERBAR STYREPLATE MED FIRE RULLER
S JUSTERBAR GEJDPLATTA MED FYRA RULLAR
FIN NELJÄ SÄÄDETTÄVÄÄ RULLAOHJAIMEN LEVYÄ
PL REGULOWANA PROWADNICA Z CZTEREMA ROLKAMI
SK VEDENIE BRÁNY HORNÉ S DVOJITOU REGULÁCIOU, ŠTVORKLADKOVÉ
EE REGULEERITAV NELJA RULLIKU JUHTPLAAT
LT REGULIUOJAMA KREIPIAMOJI PLOKŠTĖ SU KETURIAIS RITINĖLIAIS
LV REGULĒJAMA ČETRU VADRULLĪŠU VIRZOŠĀ PLĀKSNE

CZ VEDENÍ BRÁNY HORNÍ S DVOJITOU REGULACÍ, ČTYŘKLADKOVÉ
RO PLACĂ REGLABILĂ DE GHIDAJ CU PATRU ROLE
HR PRILAGODLJIVA VODEĆA PLOČA S ČETIRI ROLICE
RUS ВЕРХНЯЯ НАПРАВЛЯЮЩАЯ СКОБА С ДВОЙНЫМ РЕГУЛИРОВАНИЕМ, ЧЕТЫРЕ РОЛИКА
SLO NASTAVLJIVA VODILNA PLOŠČA S ŠTIRIMI KOLESI
TR AYARLANABİLİR DÖRT SİLİNDİRLİ KIZAK PLAKASI
AR لوحة دليلية للبكرة الرباعية قابلة للضبط
CHN 可调四轮导板
MAL PLAT PANDU EMPAT PENGGULING BOLEH LARAS
H ÁLLÍTHATÓ NÉGYGÖRGŐS VEZETŐLEMEZ
IL עגלה מוביל עליון מתכוננת גודל 350
BG РЕГУЛИРУЕМ РОЛКОВ ВОДАЧ С ЧЕТИРИ РОЛКИ
KO 조절식 사중 롤러 가이드판
SRB PODESIVA VODEĆA PLOČA SA ČETIRI VALJKA

Art.	1pc			CODE
	kg	pcs	kg	
GRM 4	5,8	2	11,6	1700186

CUSTOMISED RUBBER RING PROTECTION

NBR 70Sh — HIGH QUALITY RUBBER RING

CAIS INNOVATION

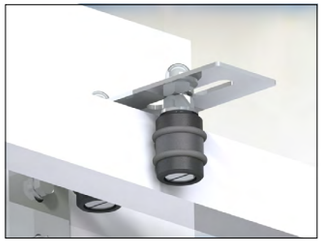

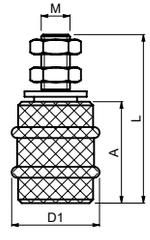

GB NYLON GUIDE ROLLER WITH SOFT RUBBER RING
D NYLONFÜHRUNGSROLLE MIT WEICHEM GUMMIRING
F ROULEAU DE GUIDAGE EN NYLON AVEC ANNEAU EN CAOUTCHOUC SOUPLE
E RODILLO GUÍA DE NYLON CON ANILLO DE CAUCHO BLANDO
P ROLO DE GUIA DE NYLON COM ANEL DE BORRACHA MACIA
I RULLO PER GUIDA IN NYLON CON ANELLO IN GOMMA MORBIDA
DK NYLON STYREVALSE MED BLØD GUMMIRING
NL NYLON GELEIDERROL MET ZACHTE RUBBEREN RING
N NYLON STYRERULLER MED MYK GUMMIRING
S GEJDRULLE I NYLON MED MJUK GUMMIRING
FIN NAILONOHJAUSRULLA PEHMEÄLLÄ KUMIRENKAALLA
PL ROLKA PROWADZĄCA NYLONOWA Z PIERŚCIENIEM Z MIĘKKIEJ GUMY
SK NYLONOVÝ VODIACI VALEC S MÄKKÝM GUMENÝM KRÚŽKOM
EE NAILONIST JUHTRULLIK PEHME KUMMIST RÕNGAGA
LT NAILONINIS KREIPIAMASIS RITINĖLIS SU MINKŠTU GUMINIU ŽIEDU
LV NEILONA VADRULLĪTIS AR MĪKSTU GUMIJAS GREDZENU

CZ KLADKA HORNÍ VODÍCÍ S MĚKKÝM KROUŽKEM
RO ROLĂ DE GHIDAJ DIN NAILON CU GARNITURĂ DIN CAUCIUC MOALE
HR NAJLONSKI VODEĆI VALJAK S MEKIM GUMENIM PRSTENOM
RUS ПОЛИМЕРНЫЙ НАПРАВЛЯЮЩИЙ РОЛИК С МЯГКИМ РЕЗИНОВЫМ КОЛЬЦОМ
SLO NAJLONSKI VODILNI VALJ Z MEHKIM GUMIJASTIM OBROČEM
TR YUMUŞAK LASTIK HALKALI NAYLON KILAVUZ MAKARASI
AR اسطوانة موجه النايلون ذات حلقة مطاطية ناعمة
CHN 配有软橡胶圈的尼龙导向辊
MAL PENGGELEK PANDU NILON DENGAN GELANG GETAH LEMBUT
H NEJLON VEZETŐGÖRGŐ PUHA GUMIGYŰRŰVEL
IL גלגל מוביל אוקולון עם טבעת גומי
BG ПОЛИАМИДНА РОЛКА ЗА ВОДАЧ С МЕК ГУМЕН ПРЪСТЕН
KO 연성 고무 링이 있는 나일론 가이드 롤러
SRB VALJAK OD NAJLONA SA MEKIM GUMENIM PRSTENOM

Art.	D1	A	L	M	1pc			CODE
	Ø	mm			kg	pcs	kg	
SFB 42/16	48	55	91	M16	0,35	10	3,5	1700343

CUSTOMISED RUBBER RING PROTECTION

NBR 70Sh — HIGH QUALITY RUBBER RING

CAIS INNOVATION

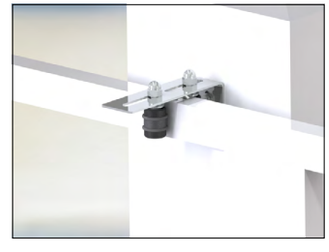

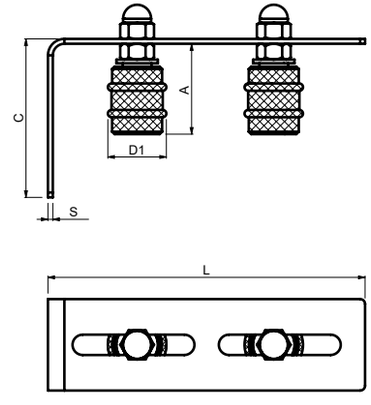

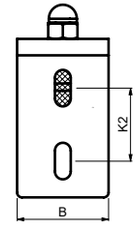

GB TWO ROLLER GUIDE PLATE WITH SOFT RUBBER RING
D FÜHRUNGSPLATTE MIT ZWEI ROLLEN UND WEICHEM GUMMIRING
F PLAQUE DE GUIDAGE À DEUX ROULEAUX AVEC ANNEAU EN CAOUTCHOUC SOUPLE
E PLACA GUÍA DE DOS RODILLOS CON ANILLO DE CAUCHO BLANDO
P PLACA GUIA DE DOIS ROLOS COM ANEL DE BORRACHA MACIA
I PIASTRA PER GUIDA A DUE RULLI CON ANELLO IN GOMMA MORBIDA
DK STYREPLADE MED TO VALSER OG BLØD GUMMIRING
NL GELEIDINGSPLAAT TWEEVOUDIGE ROLLEN MET ZACHTE RUBBEREN RING
N TO-RULLE STYREPLATE MED MYK GUMMIRING
S GEJDPLATTA MED TVÅ RULLAR MED MJUK GUMMIRING
FIN KAKSIRULLAINEN OHJAUSLEVY PEHMEÄLLÄ KUMIRENKAALLA
PL PROWADNICA Z DWIEMA ROLKAMI Z PIERŚCIENIEM Z MIĘKKIEJ GUMY
SK VODIACA DOSKA S DVOMA VALČEKMI, S MÄKKÝM GUMENÝM KRÚŽKOM
EE KAHE RULLIKUGA JUHTPLAAT PEHME KUMMIST RÕNGAGA
LT DVIEJŲ RITINĖLIŲ KREIPIAMOJI PLOKŠTĖ SU MINKŠTU GUMINIU ŽIEDU
LV DIVU VADRULLĪŠU VIRZOŠĀ PLĀKSNE AR MĪKSTU GUMIJAS GREDZENU

CZ VEDENÍ BRÁNY HORNÍ S JEDNODUCHOU REGULACÍ DVOUKLADKOVÉ S MĚKKÝM KROUŽKEM
RO PLACĂ DE GHIDAJ CU DOUĂ ROLE CU GARNITURĂ DIN CAUCIUC MOALE
HR DVIJE PLOČE VODILICE VALJKA S MEKIM GUMENIM PRSTENOM
RUS НАПРАВЛЯЮЩАЯ СКОБА, ДВА РОЛИКА, С МЯГКИМ РЕЗИНОВЫМ КОЛЬЦОМ
SLO VODILNA PLOŠČA Z DVEMA KOLESCEMA Z MEHKIM GUMIJASTIM OBROČEM
TR YUMUŞAK LASTIK HALKALI IKI MAKARALI KILAVUZ PLAKASI
AR لوحتا توجيه اسطوانتان ذات حلقة مطاطية ناعمة
CHN 配有软橡胶圈的双辊导向板
MAL DUA PLAT PANDU PENGGELEK DENGAN GELANG GETAH LEMBUT
H KÉTGÖRGŐS VEZETŐLEMEZ PUHA GUMIGYŰRŰVEL
IL 2 פלטות מוביל עם טבעות גומי
BG РОЛКОВ ВОДАЧ С ДВЕ РОЛКИ С МЕК ГУМЕН ПРЪСТЕН
KO 연성 고무 링이 있는 이중 롤러 가이드판
SRB VODEĆA PLOČA SA DVA VALJKA SA MEKIM GUMENIM PRSTENOM

Art.	D1	L	A	B	C	J	K1	K2	S	1pc			CODE
	mm									kg	pcs	kg	
SFF 2M	48	260	72	75	130	13x30	0 - 150	60	4	1,56	4	6,24	1700344

CUSTOMISED RUBBER RING PROTECTION

NBR 70Sh — HIGH QUALITY RUBBER RING

CAIS INNOVATION

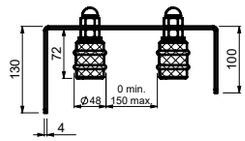

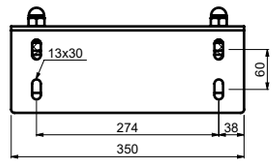

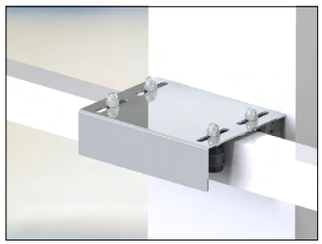

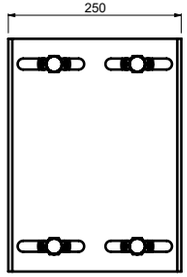

(GB) ADJUSTABLE FOUR ROLLER GUIDE PLATE WITH SOFT RUBBER RING
(D) EINSTELLBARE FÜHRUNGSPLATTE MIT VIER ROLLEN UND WEICHEM GUMMIRING
(F) PLAQUE DE GUIDAGE À QUATRE ROULEAUX RÉGLABLES AVEC ANNEAU EN CAOUTCHOUC SOUPLE
(E) PLACA GUÍA DE CUATRO RODILLOS AJUSTABLE CON ANILLO DE CAUCHO BLANDO
(P) PLACA GUIA DE QUATRO ROLOS COM ANEL DE BORRACHA MACIA
(I) PIASTRA PER GUIDA A QUATTRO RULLI REGOLABILE CON ANELLO IN GOMMA MORBIDA
(DK) INDSTILLELIG STYREPLADE MED FIRE VALSER OG BLØD GUMMIRING
(NL) VERSTELBARE GELEIDINGSPLAAT VIERVOUDIGE ROLLEN MET ZACHTE RUBBEREN RING
(N) JUSTERBAR FIRERULLE STYREPLATE MED MYK GUMMIRING
(S) JUSTERBAR GEJDPLATTA MED FYRA RULLAR MED MJUK GUMMIRING
(FIN) SÄÄDETTÄVÄ NELIRULLAINEN OHJAUSLEVY PEHMEÄLLÄ KUMIRENKAALLA
(PL) REGULOWANA PROWADNICA Z CZTEREMA ROLKAMI Z PIERŚCIENIEM Z MIĘKKIEJ GUMY
(SK) NASTAVITEĽNÁ ŠTVORVALČEKOVÁ VODIACA DOSKA S MÄKKÝM GUMENÝM KRÚŽKOM
(EE) REGULEERITAV NELJA RULLIKUGA JUHTPLAAT PEHME KUMMIST RÕNGAGA
(LT) REGULIUOJAMA KETURIŲ RITINĖLIŲ KREIPIAMOJI PLOKŠTĖ SU MINKŠTU GUMINIU ŽIEDU
(LV) REGULĒJAMA ČETRU VADRULLĪŠU VIRZOŠĀ PLĀKSNE AR MĪKSTU GUMIJAS GREDZENU
(CZ) VEDENÍ BRÁNY HORNÍ S DVOJITOU REGULACÍ ČTYŘKLADKOVÉ S MĚKKÝM KROUŽKEM
(RO) PLACĂ REGLABILĂ DE GHIDAJ CU PATRU ROLE CU GARNITURĂ DIN CAUCIUC MOALE
(HR) ČETIRI PRILAGODLJIVE PLOČE VODILICE VALJKA S MEKIM GUMENIM PRSTENOM
(RUS) РЕГУЛИРУЕМАЯ НАПРАВЛЯЮЩАЯ СКОБА, ЧЕТЫРЕ РОЛИКА, С МЯГКИМ РЕЗИНОВЫМ КОЛЬЦОМ
(SLO) NASTAVLJIVA VODILNA PLOŠČA S ŠTIRIMI KOLESCI Z MEHKIM GUMIJASTIM OBROČEM
(TR) YUMUŞAK LASTIK HALKALI AYARLANABILIR DÖRT MAKARALI KILAVUZ PLAKASI
(AR) أربع لوحات توجيه اسطوانية قابلة للتعديل ذات حلقة مطاطية ناعمة
(CHN) 配有软橡胶圈的可调节四辊导向板
(MAL) EMPAT PLAT PANDU PENGGELEK BOLEH LARAS DENGAN GELANG GETAH LEMBUT
(H) ÁLLÍTHATÓ NÉGYGÖRGŐS VEZETŐLEMEZ PUHA GUMIGYŰRŰVEL
(IL) פלטת מוביל מתכוננת עם 4 גלגלים ועם טבעות גומי
(BG) РЕГУЛИРУЕМ РОЛКОВ ВОДАЧ С ЧЕТИРИ РОЛКИ С МЕК ГУМЕН ПРЪСТЕН
(KO) 연성 고무 링이 있는 조절식 사중 롤러 가이드판
(SRB) PODESIVA VODEĆA PLOČA SA ČETIRI VALJKA SA MEKIM GUMENIM PRSTENOM

Art.	1pc			CODE
	kg	pcs	kg	
SFG 4M	5,97	2	11,94	1700345

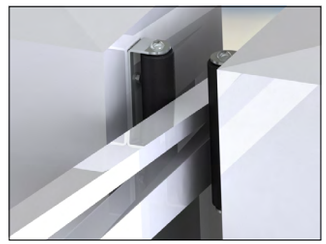

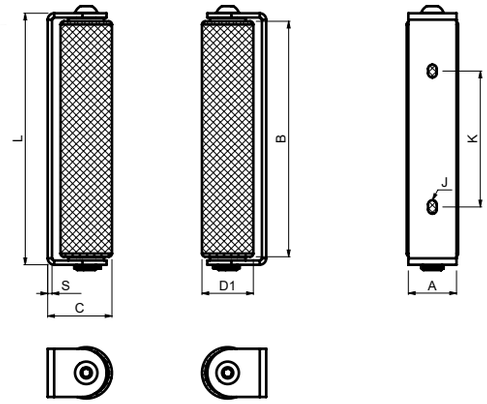

(GB) ROLLER GUIDE PLATE FOR ARC SHAPE GATE
(D) FÜHRUNGSPLATTE MIT ROLLE FÜR BOGENFÖRMIGES TOR
(F) PLAQUE DE GUIDAGE DE ROULEAU POUR PORTE EN FORME D'ARC
(E) PLACA GUÍA DE RODILLO PARA PORTÓN EN FORMA DE ARCO
(P) PLACA DE GUIA DE ROLOS PARA PORTÃO DE FORMA DE ARCO
(I) PIASTRA PER GUIDA A RULLO PER CANCELLO AD ARCO
(DK) VALSESTYREPLADE TIL BUEFORMET PORT
(NL) GELEIDINGSPLAAT MET ROL VOOR BOOGVORMIGE POORT
(N) RULLESTYRINGPLATE FOR BUEFORMET PORT
(S) GEJDPLATTA MED RULLAR FÖR BÅGFORMIG GRIND
(FIN) RULLAOHJAIMEN LEVY KAAREN MUOTOISEEN PORTTIIN
(PL) PROWADNICA Z ROLKĄ DO BRAM ŁUKOWYCH
(SK) VODIACA DOSKA S VALČEKOM PRE BRÁNU TVARU OBLÚKA
(EE) RULLIKU JUHTPLAAT KAAREKUJULISE VÄRAVA JAOKS
(LT) KREIPIAMOJI PLOKŠTĖ SU RITINĖLIU ARKOS FORMOS VARTAMS
(LV) VADRULLĪŠU VIRZOŠĀ PLĀKSNE ARKVEIDA VĀRTIEM
(CZ) VEDENÍ BRÁNY HORNÍ PRO OBLOUKOVÝ TVAR BRÁNY
(RO) PLACĂ DE REGLAJ CU ROLE PENTRU PORȚI ARCUITE
(HR) PLOČA VODILICE VALJKA ZA VRATA U OBLIKU LUKA
(RUS) НАПРАВЛЯЮЩАЯ СКОБА С РОЛИКОМ ДЛЯ АРОЧНЫХ ВОРОТ
(SLO) VODILNA PLOŠČA S KOLESCI ZA VRATA V OBLIKI LOKA
(TR) YAY ŞEKILLI KAPI IÇIN MAKARALI KILAVUZ PLAKASI
(AR) لوحة توجيه اسطوانية لبوابة قوسية الشكل
(CHN) 弧形门辊子导向板
(MAL) PLAT PANDU PENGGELEK UNTUK GET BENTUK ARKA
(H) GÖRGŐS VEZETŐLEMEZ ÍVELT KAPUHOZ
(IL) פלטת מוביל לגלגל לשער קשתי
(BG) РОЛКОВ ВОДАЧ ЗА ПОРТА С ФОРМА НА АРКА
(KO) 아크형 게이트용 롤러 가이드판
(SRB) VODEĆA PLOČA SA VALJKOM ZA KAPIJU LUČNOG OBLIKA

Art.	D1	L	A	B	C	J	K	S	1pc			CODE
	Ø	mm							kg	pc	kg	
CRANKSHAFT 220	48	235	45	220	63	9x12	127	4	2,67	1	2,67	1700335
CRANKSHAFT 440	48	455	45	440	63	9x12	174	4	4,95	1	4,95	1700336

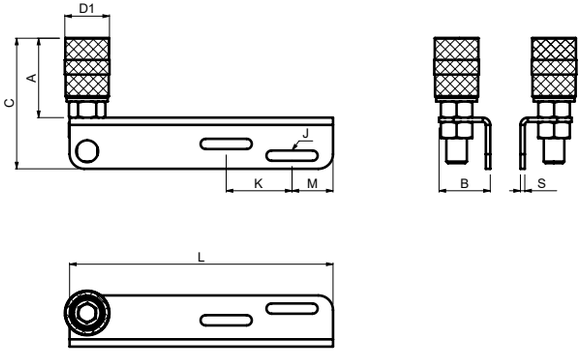

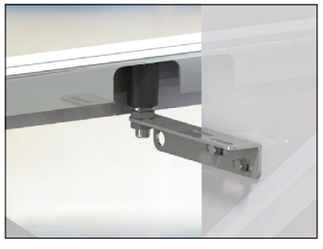

(GB) SINGLE ROLLER GUIDE PLATE
(D) FÜHRUNGSPLATTE MIT EINZELROLLE
(F) PLAQUE DE GUIDAGE À UN SEUL ROULEAU
(E) PLACA GUÍA DE RODILLO INDIVIDUAL
(P) PLACA DE GUIA DE ROLO SIMPLES
(I) PIASTRA PER GUIDA A RULLO SINGOLO
(DK) STYREPLADE MED ENKELT VALSE
(NL) GELEIDINGSPLAAT MET ENKELVOUDIGE ROL
(N) ENKEL-RULL STYREPLATE
(S) GEJDPLATTA MED ENKELRULLE
(FIN) YKSIRULLAINEN OHJAUSLEVY
(PL) PROWADNICA Z JEDNĄ ROLKĄ
(SK) JEDNOVALČEKOVÁ VODIACA DOSKA
(EE) ÜKSIKU RULLIKU JUHTPLAAT
(LT) KREIPIAMOJI PLOKŠTĖ SU VIENU RITINĖLIU
(LV) VIENA VADRULLĪŠA VIRZOŠĀ PLĀKSNE

(CZ) VEDENÍ BRÁNY HORNÍ S JEDNODUCHOU REGULACÍ JEDNOKLADKOVÉ
(RO) PLACĂ DE GHIDAJ CU O SINGURĂ ROLĂ
(HR) JEDNOSTRUKA PLOČA VODILICE VALJKA
(RUS) НАПРАВЛЯЮЩАЯ СКОБА, ОДИН РОЛИК
(SLO) VODILNA PLOŠČA Z ENIM KOLESCEM
(TR) TEK MAKARALI KILAVUZ PLAKASI
(AR) لوحة توجيه اسطوانة مفردة
(CHN) 单辊导向板
(MAL) PLAT PANDU PENGGELEK TUNGGAL
(H) EGYGÖRGŐS VEZETŐLEMEZ
(IL) פלטת מוביל גלגל אחד
(BG) РОЛКОВ ВОДАЧ С ЕДНА РОЛКА
(KO) 단일 롤러 가이드판
(SRB) VODEĆA PLOČA SA JEDNIM VALJKOM

Art.	D1	L	A	B	C	J	K	M	S	1pc			CODE
	Ø	mm								kg	pcs	kg	
JRS 30	31	180	53	35	88	9x35	45	28	3	0,41	10	4,1	1700339
JRM 40	40	220	70	40	110	11x35	45	28	4	0,75	6	4,5	1700340

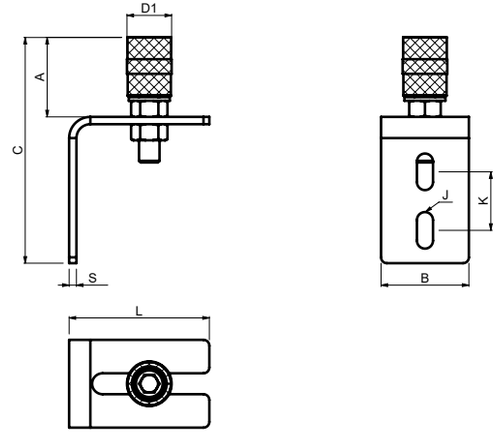

(GB) SINGLE ROLLER GUIDE PLATE
(D) FÜHRUNGSPLATTE MIT EINZELROLLE
(F) PLAQUE DE GUIDAGE À UN SEUL ROULEAU
(E) PLACA GUÍA DE RODILLO INDIVIDUAL
(P) PLACA DE GUIA DE ROLO SIMPLES
(I) PIASTRA PER GUIDA A RULLO SINGOLO
(DK) STYREPLADE MED ENKELT VALSE
(NL) GELEIDINGSPLAAT MET ENKELVOUDIGE ROL
(N) ENKEL-RULL STYREPLATE
(S) GEJDPLATTA MED ENKELRULLE
(FIN) YKSIRULLAINEN OHJAUSLEVY
(PL) PROWADNICA Z JEDNĄ ROLKĄ
(SK) JEDNOVALČEKOVÁ VODIACA DOSKA
(EE) ÜKSIKU RULLIKU JUHTPLAAT
(LT) KREIPIAMOJI PLOKŠTĖ SU VIENU RITINĖLIU
(LV) VIENA VADRULLĪŠA VIRZOŠĀ PLĀKSNE

(CZ) VEDENÍ BRÁNY HORNÍ S JEDNODUCHOU REGULACÍ JEDNOKLADKOVÉ
(RO) PLACĂ DE GHIDAJ CU O SINGURĂ ROLĂ
(HR) JEDNOSTRUKA PLOČA VODILICE VALJKA
(RUS) НАПРАВЛЯЮЩАЯ СКОБА, ОДИН РОЛИК
(SLO) VODILNA PLOŠČA Z ENIM KOLESCEM
(TR) TEK MAKARALI KILAVUZ PLAKASI
(AR) لوحة توجيه اسطوانة مفردة
(CHN) 单辊导向板
(MAL) PLAT PANDU PENGGELEK TUNGGAL
(H) EGYGÖRGŐS VEZETŐLEMEZ
(IL) פלטת מוביל גלגל אחד
(BG) РОЛКОВ ВОДАЧ С ЕДНА РОЛКА
(KO) 단일 롤러 가이드판
(SRB) VODEĆA PLOČA SA JEDNIM VALJKOM

Art.	D1	L	A	B	C	J	K	S	1 pc			CODE
	mm								kg	pcs	kg	
PRS 30	31	95	53	60	153	11x25	40	5	0,54	10	5,4	1700341
PRM 40	40	105	70	75	170	13x30	40	5	0,87	6	5,22	1700342

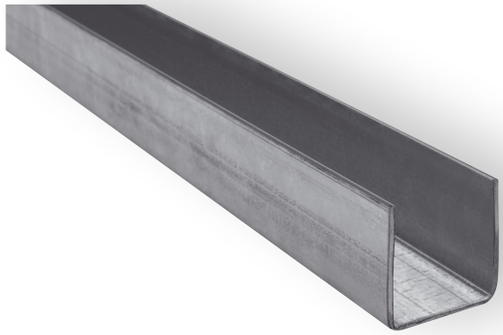

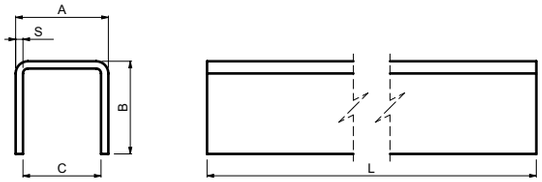

GB „U“ PROFILE GUIDE FOR SLIDING AND CANTILEVER GATE
D „U“-PROFIL-FÜHRUNG FÜR SCHIEBE- UND AUSLEGERTOR
F GUIDE DE PROFIL EN „U“ POUR PORTAIL COULISSANT ET CANTILEVER
E GUÍA DE PERFIL EN “U” PARA PORTÓN DESLIZANTE Y EN VOLADIZO
P GUIA DE PERFIL „U“ PARA PORTÃO DESLIZANTE E DE CANTILEVER
I GUIDA CON PROFILO A „U“ PER CANCELLO AUTOPORTANTE
DK “U” PROFILVANGE TIL SKYDE OG FRITBÆRENDE PORT
NL “U” PROFIELGELEIDER VOOR SCHUIVENDE POORT EEN SCHUIFPOORT
N „U“ PROFILSTYRING FOR SKYVE- OG RULLEPORT
S “U” GEJDPROFIL FÖR SKJUTBAR GRIND OCH FRIBÄRANDE GRIND
FIN “U”-PROFIILINEN OHJAIN LIUKU- JA ULOKEPORTTIIN
PL SZYNA O PROFILU „U“ DO BRAM PRZESUWNYCH I SAMONOŚNYCH
SK VODIACA LIŠTA V TVARE „U“ PRE POSUVNÚ A SAMONOSNÚ BRÁNU
EE “U”-PROFIILI JUHIK LIUG- JA KONSOOLVÄRAVA JAOKS
LT „U“ FORMOS PROFILIUOTAS KREIPTUVAS STUMDOMIESIEMS IR GEMBINIAMS VARTAMS
LV “U” VEIDA PROFILS BĪDĀMAJIEM UN KONSOLVEIDA VĀRTIEM
CZ ŠÍNA „U“ PROFIL PRO HORNÍ VEDENÍ BRÁNY
RO PROFIL DE GHIDAJ ÎN FORMĂ DE „U“ PENTRU PORŢI CULISANTE ŞI ÎN CONSOLĂ
HR “U” PROFILNA VODILICA ZA KLIZNA I NOSIVA VRATA
RUS НАПРАВЛЯЮЩИЙ РЕЛЬС, ПРОФИЛЬ «U», ДЛЯ РАЗДВИЖНЫХ И САМОНЕСУЩИХ ВОРОТ
SLO “U” VODILO ZA DRSNA IN SAMONOSNA VRATA
TR SÜRGÜLÜ VE MANIVELA KAPI IÇIN „U“ PROFIL YATAĞI
AR موجه القطاع على شكل "U" للبوابة المنزلقة والكابول
CHN 滑动门和悬架门U型导向装置
MAL PANDU PROFIL “U” UNTUK GET GELONGSOR DAN JULUR
H U-VEZETŐSÍN TOLÓKAPUKHOZ
IL מוביל פרופיל U לשער הזזה ושער קונזולי
BG “U”-ОБРАЗЕН ПРОФИЛ ЗА ПЛЪЗГАЩИ И КОНЗОЛНИ ВРАТИ
KO 슬라이딩 및 캔틸레버 게이트용 “U”자형 프로필 가이드
SRB VOĐICA „U“ PROFILA ZA KLIZNU I SAMONOSIVU KAPIJU

Art.	SURFACE FINISH	L/1pc	A	B	C	S	ROLLER	1pc			CODE
		mm					kg	kg	pcs	kg	
DRIVER 38/6	GALVANIZED	6000	38	38	32	3	JRS 30/PRS 30	14,7	56	823,2	1720092
DRIVER 38/3	GALVANIZED	3000	38	38	32	3	JRS 30/PRS 30	7,35	56	411,6	1720093
DRIVER 48/6	GALVANIZED	6000	48	48	42	3	JRM 40/PRM 40	18,9	42	793,8	1720089
DRIVER 48/3	GALVANIZED	3000	48	48	42	3	JRM 40/PRM 40	9,45	42	396,9	1720090

“YOU HAVE TO LEARN THE RULES OF THE GAME AND THEN YOU HAVE TO PLAY BETTER THAN ANYONE ELSE”

– Albert Einstein –

“QUALITY MEANS
DOING IT RIGHT
WHEN NO ONE IS LOOKING”

– Henry Ford

AUTODESK

SOLIDWORKS

3D CAD Solutions and Rendering Software

PRODUCT DEVELOPMENT PROCESS
CAIS PARTNER

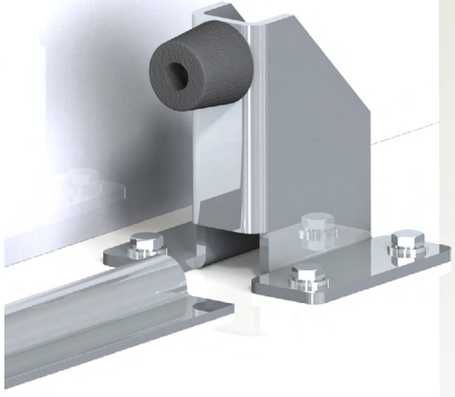

ACCESSORIES FOR SLIDING AND SWING GATES

ACCESSORIES

CAIS

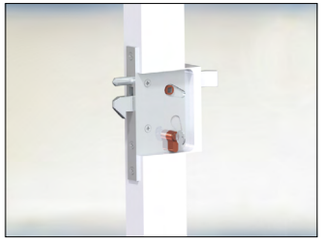

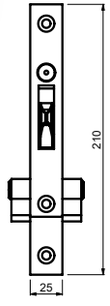

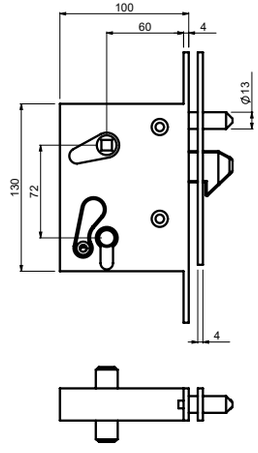

GB HOOK LOCK FOR SLIDING GATES AND DOORS , WITH KEYS
D HAKENSCHLOSS MIT SCHLÜSSEL FÜR SCHIEBETOR
F SERRURE À CROCHET POUR PORTAILS ET PORTES COULISSANTS, AVEC CLÉS
E BLOQUEO DE GANCHO PARA PORTONES Y PUERTAS CORREDERAS, CON LLAVES
P TRAVA DE GANCHO PARA PORTÕES E PORTAS DESLIZANTES, COM CHAVES
I SERRATURA A GANCIO PER CANCELLI E PORTE SCORREVOLI, CON CHIAVI
DK HAGELÅS TIL SKYDEPORTE OG DØRE, MED NØGLER
NL HAAKSLOT VOOR SCHUIFPOORTEN EN DEUREN, MET SLEUTELS
N HAKELÅS FOR SKYVEPORTER OG -DØRER, MED NØKLER
S HAKLÅS FÖR SKJUTBARA GRINDAR OCH DÖRRAR, MED NYCKLAR
FIN KOUKKULUKKO LIUKUPORTTEIHIN JA -OVIIN, AVAIMILLA
PL ZAMEK HACZYKOWY DO BRAM I DRZWI PRZESUWNYCH Z KLUCZAMI
SK ZÁMOK S KĽÚČOM PRE POSUVNÚ BRÁNU A DVERE
EE KONKSULUKK LIUGVÄRAVATE JA -USTE JAOKS, KOOS VÕTMETEGA
LT KABLIO TIPO UŽRAKTAS STUMDOMIESIEMS VARTAMS IR DURIMS SU RAKTAIS
LV SLĒDZENE AR ATSLĒGĀM BĪDĀMAJIEM VĀRTIEM UN DURVĪM

CZ ZÁMEK S KLÍČEM PRO POSUVNOU BRÁNU A VRATA
RO BROASCĂ CU CÂRLIG PENTRU PORȚILE ȘI UȘILE GLISANTE, CU CHEI
HR BRAVA ZA KLIZNA DVORIŠNA I KUĆNA VRATA, S KLJUČEVIMA
RUS ЗАМОК С КЛЮЧОМ ДЛЯ ОТКАТНЫХ ВОРОТ
SLO KLJUČAVNICA ZA DRSNA VRATA S KLJUČEM
TR SÜRGÜLÜ BAHÇE KAPILARI VE KAPILAR İÇİN KANCA KİLİDİ, ANAHTARLI
AR قفل الخطّاف الخاص بالبوابات والأبواب المنزلقة، مع المفاتيح
CHN 滑动门钩锁，配钥匙
MAL KUNCI CANGKUK UNTUK PINTU PAGAR DAN PINTU GELONGSOR, DENGAN KEKUNCI
H NYELVES ZÁR TOLÓAJTÓKHOZ ÉS KAPUKHOZ, KULCSOKKAL
IL מנעול לשער או דלת הזזה עם צילינדר
BG БРАВА ЗА ПЛЪЗГАЩИ ПОРТИ И ВРАТИ, С КЛЮЧ
KO 슬라이딩 게이트 및 도어용 후크 잠금장치, 열쇠 포함
SRB BRAVA ZA KLIZNA DVORIŠNA I KUĆNA BRATA, SA KLJUČEVIMA

Art.	1pc			CODE
	kg	pcs	kg	
LOCK L	1,26	5	6,3	1700053

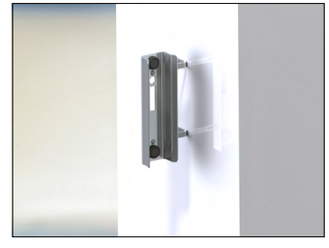

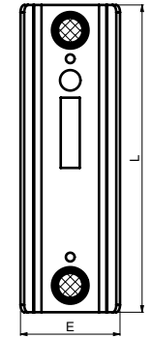

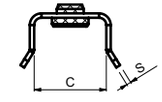

GB END STOP FOR HOOK LOCK
D EINLAUF FÜR HAKENSCHLOSS
F BUTÉE POUR SERRURE À CROCHET
E TOPE FINAL PARA BLOQUEO DE GANCHO
P BATENTE PARA TRAVA DE GANCHO
I FERMO DI FINE CORSA PER SERRATURA A GANCIO
DK ENDESTOP TIL HAGELÅS
NL EINDSTOP VOOR HAAKSLOT
N ENDESTOPPER FOR HAKELÅS
S ÄNDSTOPP FÖR HAKLÅS
FIN KOUKKULUKON PÄÄTYLUKKO
PL ODBOJNIK DO ZAMKA HACZYKOWEGO
SK DOJAZDOVÁ KAPSA PRE ZÁMOK S KĽÚČOM
EE OTSALÕPP KONKSULUKU JAOKS
LT GALINIS RIBOKLIS KABLIO TIPO UŽRAKTUI
LV GALA AIZTURIS SLĒDZENEI

CZ DOJEZDOVÁ KAPSA PRO ZÁMEK S KLÍČEM
RO OPRITOR CURSĂ PENTRU BROASCĂ CU CÂRLIG
HR GRANIČNIK ZA BRAVU
RUS УЛАВЛИВАТЕЛЬ ДЛЯ ЗАМКА С КЛЮЧОМ
SLO ZAUSTAVLJALNIK ZA KLJUČAVNICO ZA DRSNA VRATA
TR KANCA KİLİDİ İÇİN UÇ TESPİT PARÇASI
AR مانع طرفي للقفل الخطّافي
CHN 钩锁终点挡块
MAL PENYENDAL HUJUNG UNTUK KUNCI CANGKUK
H ÜTKÖZŐ NYELVES ZÁRHOZ
IL מנעול לשער או דלת הזזה עם צילינדר
BG КРАЕН ОГРАНИЧИТЕЛ ЗА БРАВА
KO 후크 잠금장치용 종단 정지대
SRB GRANIČNIK ZA BRAVU

Art.	C	L	A	B	E	S	1pc			CODE
	mm						kg	pcs	kg	
DOCK 42	42	210	34	23	59	3	0,49	15	7,35	1700054
DOCK 52	52	210	37	26	68	3	0,58	10	5,8	1700055
DOCK 62	62	210	40	29	79	3	0,66	10	6,6	1700056

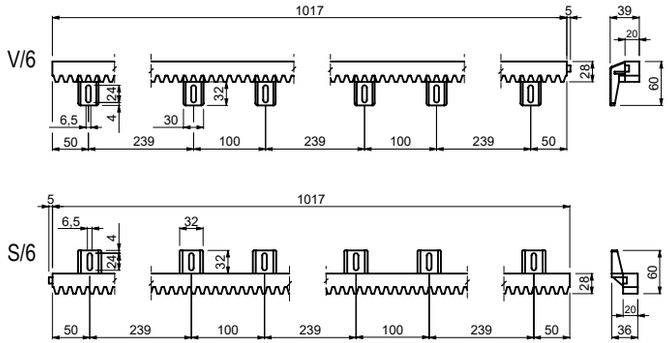

GB MODULE 4 NYLON STEEL CORED RACK WITH FIXING SUPPORT
D MODUL 4, NYLONZAHNSTANGE MIT STAHLKERN UND BEFESTIGUNGSTRÄGER
F MODULE 4 CRÉMAILLÈRE NYLON AVEC CORPS EN ACIER ET SUPPORT DE FIXATION
E MÓDULO DE BASE DE ACERO Y NAILON 4 CON SOPORTE DE FIJACIÓN INFERIOR
P MÓDULO 4 DE PRATELEIRA DE BASE DE AÇO E NYLON COM SUPORTE DE FIXAÇÃO INFERIOR
I RACK CON NUCLEO IN ACCIAIO MODULO 4 CON SUPPORTO DI FISSAGGIO
DK MODUL 4 NYLONOPHÆNG MED STÅLKERNE MED FASTGØRELSESUNDERSTØTNING
NL MODULE 4, KUNSTSTOF TANDLAT MET STAALKERN, MET BEVESTIGING
N MODUL 4 NYLON STÅLKJERNE STATIV MED FESTESTØTTE
S MODUL 4 KUGGSTÅNG I NYLON MED STÅLKÄRNA MED FASTSÄTTNINGSSTÖD
FIN MODUULIN 4 TERÄSYTIMINEN NAILONKEHYS KIINNITYSTUELLA
PL MODUŁ, 4 NYLONOWA LISTWA ZĘBATA ZE STALOWYM RDZENIEM ZE WSPORNIKIEM MOCUJĄCYM
SK HREBEŇ NYLONOVÝ S OCEĽOVÝM JADROM, S FIXÁCIOU ZO SPODU, MODUL 4
EE MOODULI 4 NAILONIST TERASTUUMAGA RAAM FIKSEERIMISTOEGA
LT 4 MODULIO NAILONINĖ PAKABA SU PLIENINE ŠERDIMI IR TVIRTINIMO ATRAMA
LV MODULIS 4, NEILONA STATNIS AR TĒRAUDA SERDENI UN FIKSĒJOŠO BALSTENI
CZ MODUL 4, NYLONOVÁ OZUBENÁ TYČ S OCELOVÝM JÁDREM S UPEVŇOVACÍ PODPĚROU
RO MODUL 4 ŞINĂ DINŢATĂ ARMATĂ CU OŢEL, CU SUPORT DE FIXARE INFERIOR
HR MODULARNA 4 NAJLONSKA ZUPČANA LETVA S ČELIČNOM JEZGROM I NOSAČEM ZA UGRADNJU
RUS МОДУЛЬ 4, НЕЙЛОНОВАЯ ПОЛКА СО СТАЛЬНЫМ СЕРДЕЧНИКОМ И КРЕПЕЖНОЙ ОПОРОЙ
SLO PLASTI ČNA ZOBATA LETEV Z JEKLENIM JEDROM IN SPODNJIM PODPORNIKOM ZA FIKSIRANJE, MODUL 4
TR MODÜL 4 NAYLON ÇELİK ÖZLÜ IZGARA - SABİTLEME DESTEĞİ İLE
AR الوحدة ٤ المزودة برف قلبي فولاذي من النايلون مع دعامة تثبيت
CHN 带固定板的模块 4 尼龙涂层钢齿条
MAL RAK TERTETAS KELULI NILON 4 MODUL DENGAN SOKONGAN PENETAPAN
H MODUL 4 NEJLON ACÉL MAGOS RACK RÖZÍTŐ TÁMASSZAL
IL פס שיניים אוקולון
BG МОДУЛ 4, ПОЛИАМИДНА НАЗЪБЕНА ОПОРА СЪС СТОМАНЕНО ЯДРО И ПОДПОРИ ЗА ФИКСИРАНЕ
KO 고정 지지대가 있는 모듈 4 나일론 강철심 랙
SRB MODULARNA 4 NAJLONSKA ZUPČASTA LETVA SA ČELIČNIM JEZGROM I NOSAČEM ZA UGRADNJU

Art.	1pc			CODE
	kg	pcs	kg	
V/6	1,32	10	13,2	1700057
S/6	1,22	10	12,2	1700181

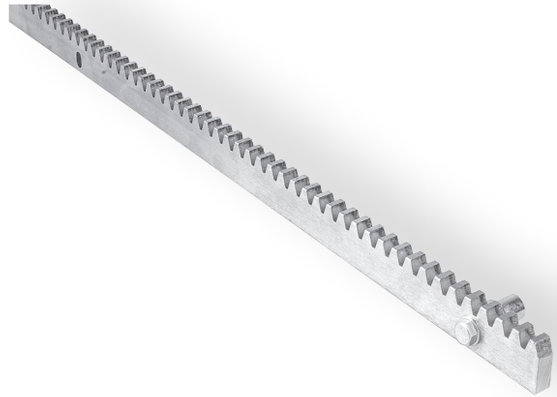

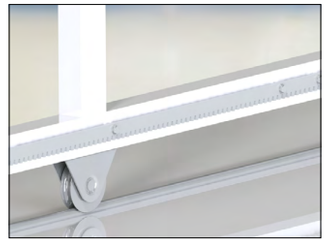

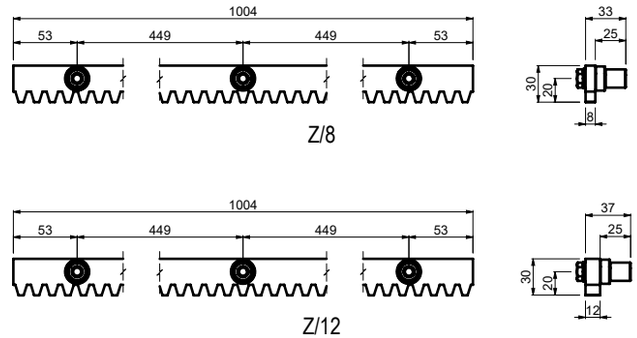

GB MODULE 4 STEEL RACK WITH FIXING STAVES
D EISENZAHNSTANGE MIT SCHRAUBEN, MODUL 4
F MODULE 4 CRÉMAILLÈRES EN ACIER AVEC BOULONS DE FIXATION
E MÓDULO DE BASE DE ACERO 4 CON PANELES DE FIJACIÓN
P MÓDULO 4 - RACK DE AÇO COM SUPORTES DE FIXAÇÃO
I MODULO 4 CREMAGLIERA IN ACCIAIO CON DOGHE DI FISSAGGIO
DK MODUL 4 STÅLOPHÆNG MED FASTGØRELSESSTAVE
NL MODULE 4 STALEN TANDLAT MET BEVESTIGINGSSTAVEN
N MODUL 4 TANNSTANG I STÅL MED FESTEBOLTER
S MODUL 4 STÅLKUGGSTÅNG MED FÄSTSKRUVAR
FIN MODUULIN 4 TERÄSKEHYS KIINNITYSOSILLA
PL MODUŁ 4 STALOWA LISTWA ZĘBATA ZE ŚRUBAMI MOCUJĄCYMI
SK HREBEŇ KOVOVÝ S FIXAČNÝMI SKRUTKAMI, MODUL 4
EE MOODULI 4 TERASTUUMAGA RAAM FIKSEERIMISLAUDADEGA
LT 4 MODULIO PLIENINĖ PAKABA SU TVIRTINIMO SKERSINIAIS
LV MODULIS 4, TĒRAUDA STATNIS AR FIKSĒJOŠĀM SKRŪVĒM
CZ HŘEBEN KOVOVÝ S FIXAČNÍMI ŠROUBY, MODUL 4
RO MODUL 4 ŞINĂ DINŢATĂ CU ŞURUBURI DE FIXARE
HR ČELIČNA ZUPČASTA GREDA SA ZAVRTNJIMA, MODUL 4
RUS ЗУБЧАТАЯ РЕЙКА МЕТАЛЛИЧЕСКАЯ С КРЕПЕЖНЫМИ ВИНТАМИ, МОДУЛЬ 4
SLO JEKLENA ZOBATA LETEV, MODUL 4, S PRITRDILNIMI VEZNIKI
TR SABİTLEME ÇUBUKLARIYLA MODÜL 4 ÇELİK IZGARA
AR الوحدة 4 المزودة برف فولاذي مع أطراف تثبيت
CHN 模块4钢齿条，配固定杆
MAL RAK KELULI 4 MODUL DENGAN PALANG PENETAP
H MODUL 4, ACÉL FOGASLÉC RÖGZÍTŐCSAVAROKKAL
IL פס שיניים מתכת 12 מ"מ עם גוגנים
BG МОДУЛ 4, СТОМАНЕНА НАЗЪБЕНА ОПОРА С ФИКСИРАЩИ БОЛТОВЕ
KO 고정 통널이 있는 모듈 4 강철 랙
SRB MODULARNA 4 ČELIČNA ZUPČASTA LETVA SA ZAVRTNJIMA

Art.	1pc			CODE
	kg	pcs	kg	
Z/8	1,73	10	17,3	1700058
Z/12	2,53	10	25,3	1700193

ungalvanized

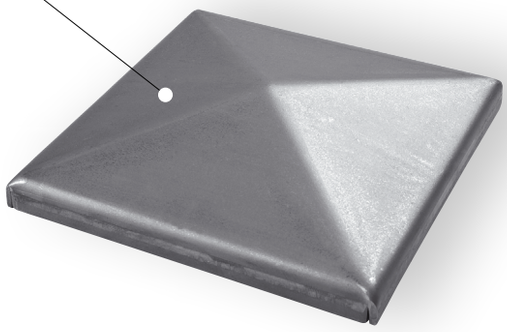

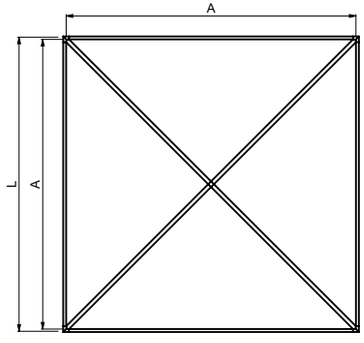

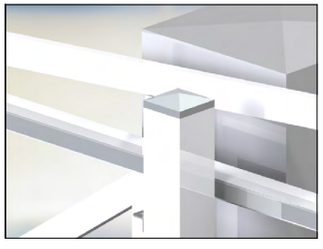

GB SQUARE CAP FOR COLUMN, UNGALVANIZED
D ABDECKKAPPE FÜR STEHER, ROH
F COUVRE-PILIER CARRÉ, NON GALVANISÉ
E TOPE CUADRADO PARA COLUMNA, SIN GALVANIZAR
P TAMPA QUADRADA PARA COLUNA, NÃO GALVANIZADA
I COPERTURA SQUADRATA PER MONTANTE, NON GALVANIZZATO
DK FIRKANTET DÆKSEL TIL SØJLE, IKKE GALVANISERET
NL VIERKANTE KAP VOOR KOLOM, ONVERZINKT
N FIRKANTBESLAG TIL SØYLER, UGALVANISERT
S FYRKANTIG HUV FÖR STOLPE, OGALVANISERAD
FIN NELIKULMAINEN KANSI PYLVÄÄSEEN, SINKITTÄMÄTÖN
PL KWADRATOWA ZAŚLEPKA SŁUPKA, NIEOCYNKOWANA
SK ZÁSLEPKA ŠTVORCOVÁ PRE STĹPIK, ČIERNA
EE RUUDUKUJULINE KORK SAMBA JAOKS, GALVANISEERIMATA
LT KVADRATINIS DANGTELIS STULPUI, NECINKUOTAS
LV KVADRĀTVEIDA UZGALIS STABAM, NEGALVANIZĒTS

CZ ZÁSLEPKA ČTVERCOVÁ PRO SLOUPEK, ČERNÁ
RO ACOPERIRE PĂTRATĂ PENTRU COLOANĂ, NEGALVANIZATĂ
HR ČETVRTASTI ČEP ZA STUPOVE, NEGALVANIZIRANI
RUS ЗАГЛУШКА ДЛЯ СТОЛБА КВАДРАТНАЯ, ЧЕРНАЯ
SLO PRAVOKOTNA KAPICA ZA STEBRIČEK, NEPOCINKANA
TR SÜTUN İÇİN KARE LASTİK, GALVANİZLENMEMİŞ
AR غطاء مربع للعمود، غير مطلق
CHN 立柱方盖，非镀锌
MAL PENUTUP SEGI EMPAT SAMA UNTUK TIANG, TIDAK TERGALVANI
H NÉGYZET ALAKÚ LEZÁRÓ-ELEM OSZLOPHOZ, NEM GALVANIZÁLT
IL מכסה קצה פרופיל מרובע לא מגולוון
BG КВАДРАТНА КАПАЧКА ЗА КОЛОНА, НЕПОЦИНКОВАНА
KO 기둥용 사각 캡, 아연 도금 없음
SRB ČETVRTASTA KAPICA ZA STUBOVE, NEGALVANIZOVANA

Art.	A	L	B	1pc			CODE
		mm		kg	pcs	kg	
ROOF 3B	31	35	7	0,028	100	2,8	1700059
ROOF 4B	41	45	7	0,045	100	4,5	1700060
ROOF 5B	51	55	7	0,055	100	5,5	1700061
ROOF 6B	61	65	7	0,085	50	4,25	1700062
ROOF 8B	81	85	7	0,13	50	6,5	1700063
ROOF 10B	101	105	7	0,19	40	7,6	1700064
ROOF 12B	121	125	8	0,2	20	4	1700065
ROOF 15B	151	155	9	0,27	10	2,7	1700066
ROOF 20B	201	205	10	0,73	8	5,84	1700067

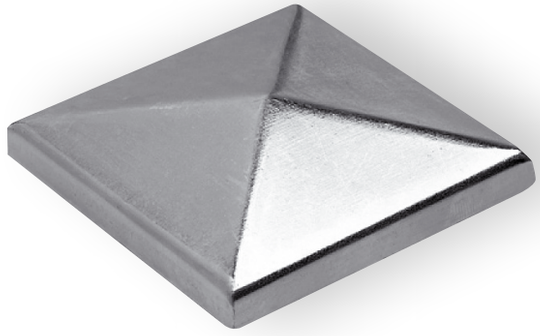

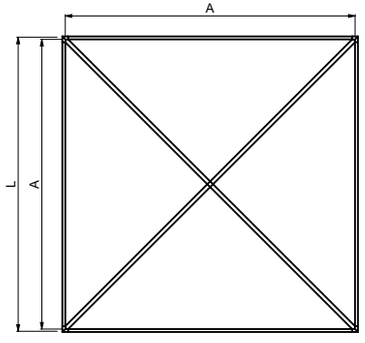

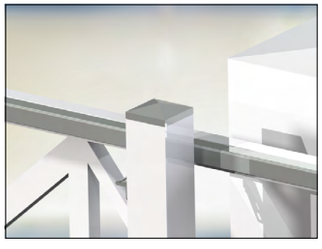

GB SQUARE CAP FOR COLUMN, GALVANIZED
D ABDECKKAPPE FÜR STEHER, VERZINKT
F COUVRE-PILIER CARRÉ, GALVANISÉ
E TOPE CUADRADO PARA COLUMNA, GALVANIZADO
P TAMPA QUADRADA PARA COLUNA, GALVANIZADA
I COPERTURA SQUADRATA PER MONTANTE, GALVANIZZATO
DK FIRKANTET DÆKSEL TIL SØJLE, GALVANISERET
NL VIERKANTE KAP VOOR KOLOM, VERZINKT
N FIRKANTBESLAG TIL SØYLER, GALVANISERT
S FYRKANTIG HUV FÖR STOLPE, GALVANISERAD
FIN NELIKULMAINEN KANSI PYLVÄÄSEEN, SINKITTY
PL KWADRATOWA ZAŚLEPKA SŁUPKA, OCYNKOWANA
SK ZÁSLEPKA ŠTVORCOVÁ PRE STĹPIK, POZINK
EE RUUDUKUJULINE KORK SAMBA JAOKS, GALVANISEERITUD
LT KVADRATINIS DANGTELIS STULPUI, CINKUOTAS
LV KVADRĀTVEIDA UZGALIS STABAM, GALVANIZĒTS

CZ ZÁSLEPKA ČTVERCOVÁ PRO SLOUPEK, POZINK
RO ACOPERIRE PĂTRATĂ PENTRU COLOANĂ, GALVANIZATĂ
HR ČETVRTASTI ČEP ZA STUPOVE, GALVANIZIRANI
RUS ЗАГЛУШКА ДЛЯ СТОЛБА КВАДРАТНАЯ, ОЦИНКОВАННАЯ
SLO PRAVOKOTNA KAPICA ZA STEBRIČEK, POCINKANA
TR SÜTUN İÇİN KARE LASTİK, GALVANİZLENMİŞ
AR غطاء مربع للعمود، مطلق
CHN 立柱方盖，镀锌
MAL PENUTUP SEGI EMPAT SAMA UNTUK TIANG, TERGALVANI
H NÉGYZET ALAKÚ LEZÁRÓ-ELEM OSZLOPHOZ, GALVANIZÁLT
IL מכסה קצה פרופיל מרובע מגולוון
BG КВАДРАТНА КАПАЧКА ЗА КОЛОНА, ПОЦИНКОВАНА
KO 기둥용 사각 캡, 아연 도금 있음
SRB ČETVRTASTA KAPICA ZA STUBOVE, GALVANIZOVANA

Art.	A	L	B	1pc			CODE
		mm		kg	pcs	kg	
ROOF 3S	31	35	7	0,028	100	2,8	1700068
ROOF 4S	41	45	7	0,045	100	4,5	1700069
ROOF 5S	51	55	7	0,055	100	5,5	1700070
ROOF 6S	61	65	7	0,085	50	4,25	1700071
ROOF 8S	81	85	7	0,13	50	6,5	1700072
ROOF 10S	101	105	7	0,19	40	7,6	1700073
ROOF 12S	121	125	8	0,2	20	4	1700074
ROOF 15S	151	155	9	0,27	10	2,7	1700075
ROOF 20S	201	205	10	0,73	8	5,84	1700076

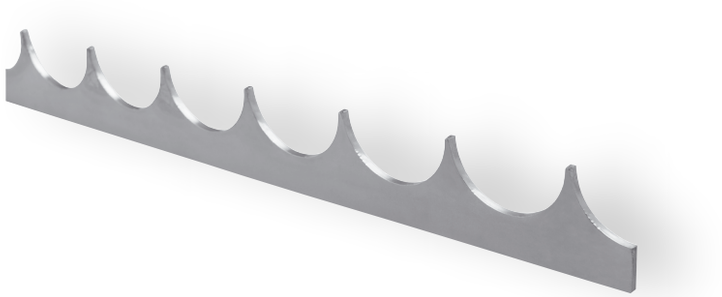

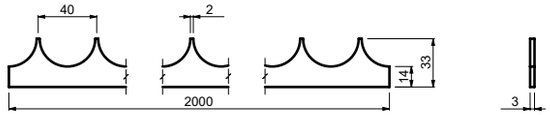

GB SAFETY BAR, WELDED
D SICHERHEITSSTANGE, GESCHWEISST
F BARRE DE SÉCURITÉ, SOUDÉE
E BARRA DE SEGURIDAD, SOLDADA
P BARRA DE SEGURANÇA, SOLDADA
I BARRA DI SICUREZZA, SALDATA
DK SIKKERHEDSSTANG, SVEJSET
NL VEILIGHEIDSBALK, GELAST
N SIKKERHETSSTANG, SVEISET
S SÄKERHETSSKENA, SVETSAD
FIN TURVATANKO, HITSATTU
PL LISTWA ZABEZPIECZAJĄCA, SPAWANA
SK BEZPEČNOSTNÁ TYČ, ZVÁRANÁ
EE OHUTUSTALA, KEEVITATUD
LT SAUGOS SKERSINIS, SUVIRINTAS
LV DROŠĪBAS STIENIS, METINĀTS

CZ BEZPEČNOSTNÍ LIŠTA, K PŘIVAŘENÍ
RO BARĂ DE SIGURANŢĂ, SUDATĂ
HR SIGURNOSNA ŠIPKA, ZAVARENA
RUS ПРЕДОХРАНИТЕЛЬНЫЙ СТЕРЖЕНЬ, СВАРНОЙ
SLO VARNOSTNI VZVOD, VARJEN
TR EMNIYET ÇUBUĞU, KAYNAKLI
AR قضيب السلامة، ملحوم
CHN 安全杆 (焊接)
MAL BAR KESELAMATAN, BERKIMPAL
H BIZTOSÍTÓRÚD, HEGESZTETT
IL מוט בטיחות , מרותך
BG ПРЕДПАЗЕН ДЪРЖАЧ, ЗАВАРЕН
KO 안전대, 용접식
SRB SIGURNOSNA ŠIPKA, UGRADNJA ZAVARIVANJEM

Art.	SURFACE FINISH	1pc			CODE
		kg	pc	kg	
DUNE 2	GALVANIZED	0,84	1	0,84	1700234

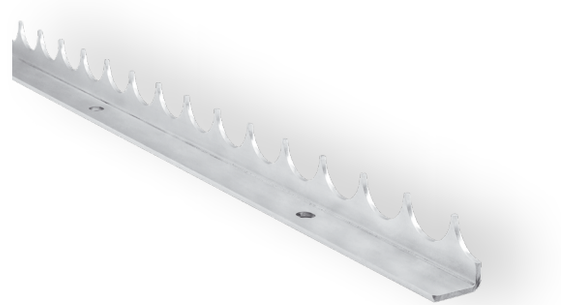

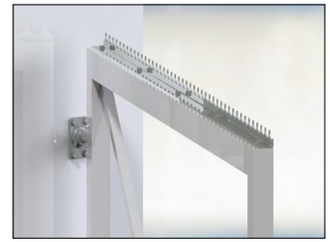

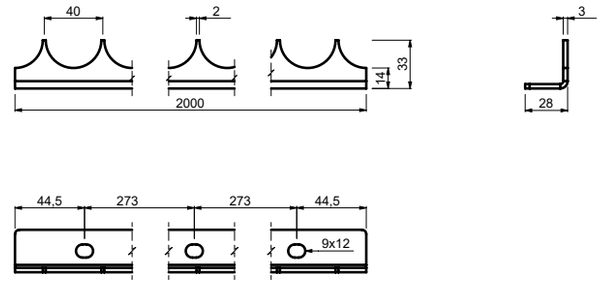

GB SAFETY BAR, FIXED
D SICHERHEITSSTANGE, FEST
F BARRE DE SÉCURITÉ, SOUDÉE
E BARRA DE SEGURIDAD, FIJADA
P BARRA DE SEGURANÇA, FIXADA
I BARRA DI SICUREZZA, FISSA
DK SIKKERHEDSSTANG, FASTGJORT
NL VEILIGHEIDSBALK, VASTGESCHROEFD
N SIKKERHETSSTANG, FAST
S SÄKERHETSSKENA, FAST
FIN TURVATANKO, PYSYVÄ
PL LISTWA ZABEZPIECZAJĄCA, MOCOWANA
SK BEZPEČNOSTNÁ TYČ, PEVNÁ
EE OHUTUSTALA, FIKSEERITUD
LT SAUGOS SKERSINIS, PRITVIRTINTAS
LV DROŠĪBAS STIENIS, FIKSĒTS

CZ BEZPEČNOSTNÍ LIŠTA, K PŘIŠROUBOVÁNÍ
RO BARĂ DE SIGURANŢĂ, FIXĂ
HR SIGURNOSNA ŠIPKA, FIKSIRANA
RUS ПРЕДОХРАНИТЕЛЬНЫЙ СТЕРЖЕНЬ, ПРИКРУЧИВАНИЕ ВИНТАМИ
SLO VARNOSTNI VZVOD, FIKSIRAN
TR EMNIYET ÇUBUĞU, SABIT
AR قضيب السلامة، مثبت
CHN 安全杆 (固定式)
MAL BAR KESELAMATAN, BERIKAT
H BIZTOSÍTÓRÚD, RÖGZÍTETT
IL מוט בטיחות, קבוע
BG ПРЕДПАЗЕН ДЪРЖАЧ, ФИКСИРАН
KO 안전대, 고정식
SRB SIGURNOSNA ŠIPKA, UGRADNJA ZAVRTNJIMA

Art.	SURFACE FINISH	1pc			CODE
		kg	pc	kg	
DUNE 2L	GALVANIZED	1,87	1	1,87	1700235

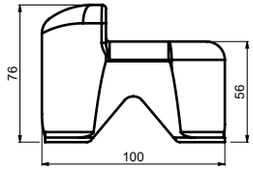

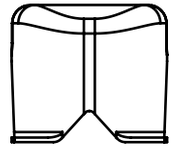

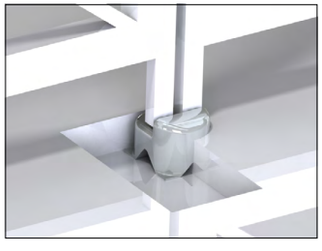

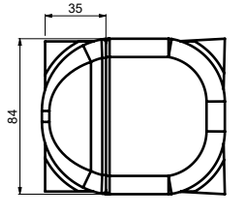

(GB) END STOP, CONCRETED, FOR WING GATES
(D) BODENANSCHLAG FÜR DREHTORE ZUM EINBETONIEREN
(F) BUTÉE, BÉTONNÉE, POUR PORTAILS À VANTAUX
(E) TOPE FINAL, ENCOFRADO, PARA PUERTAS BATIENTES
(P) BATENTE, CONCRETADO, PARA PORTÕES DE FOLHA
(I) FERMO DI FINE CORSA, CEMENTATO, PER CANCELLI A BATTENTE
(DK) ENDESTOP, STØBT I BETON, TIL FLØJPORTE
(NL) EINDSTOP, GESTORT IN BETON, VOOR DRAAIPOORTEN
(N) ENDESTOPPER, BETONGFESTET, FOR SVINGPORTER
(S) ÄNDSTOPP, CEMENTERAT, FÖR SKJUTBARA SLAGGRINDAR
(FIN) PÄÄTYPYSÄYTIN, BETONIRAKENTEELLA, ETEEN- JA TAAKSEPÄIN AVAUTUVIIN PORTTEIHIN
(PL) OGRANICZNIK, ZALEWANY W BETONIE, DO BRAM SKRZYDŁOWYCH
(SK) DORAZ SPODNÝ PRE KRÍDLOVÚ BRÁNU, K ZABETÓNOVANIU
(EE) OTSALÕPP, BETONISEERITUD, TIIBVÄRAVATE JAOKS
(LT) GALINIS RIBOKLIS, BETONUOTAS, ATVERIAMIEMS VARTAMS
(LV) GALA AIZTURIS, BETONĒTS, VERAMAJIEM VĀRTIEM

(CZ) DORAZ SPODNÍ PRO KŘÍDLOVOU BRÁNU, K ZABETONOVÁNÍ
(RO) OPRITOR CURSĂ, CIMENTAT, PENTRU UŞILE GLISANTE
(HR) GRANIČNIK, UGRADNJA BETONIRANJEM, ZA KRILNA DVORIŠNA VRATA
(RUS) НИЖНИЙ УПОР ДЛЯ РАСПАШНЫХ ВОРОТ, ЦЕМЕНТИРОВАНИЕ
(SLO) ZAUSTAVLJALNIK, ZA PRITRDITEV Z BETONIRANJEM, ZA KRILNA VRATA
UÇ TESPİT PARÇASI, BETONLA SABİTLENMİŞ,
(TR) KANATLI BAHÇE KAPILARI İÇİN
(AR) مانع طرفي، إسمنتي، للبوابات الجناحية
(CHN) 平开门混凝土终点挡块
(MAL) PENYENDAL HUJUNG, KONKRIT, UNTUK PINTU PAGAR AYUN
(H) ÜTKÖZŐ, BETONBA ÁGYAZOTT, SZÁRNYAS KAPUKHOZ
(IL) מעצור תחתון לשער כנפיים ליציקה
(BG) СТОПЕР, БЕТОНЕН, ЗА ПОРТИ С КРИЛА
(KO) 종단 정지대, 콘크리트식, 윙 게이트용
(SRB) GRANIČNIK, UGRADNJA BETONIRANJEM, ZA KRILNA DVORIŠNA VRATA

Art.	1pc			CODE
	kg	pcs	kg	
LIMIT	0,33	6	1,98	1700077

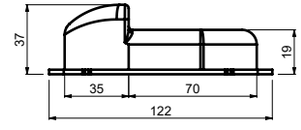

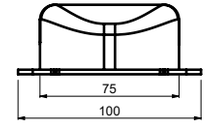

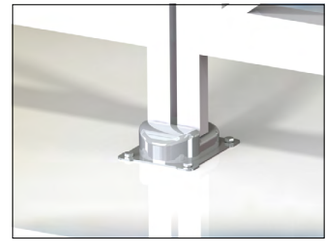

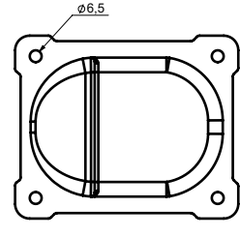

(GB) END STOP, FIXED, FOR WING GATES
(D) BODENANSCHLAG FÜR DREHTORE ZUM VERSCHRAUBEN
(F) BUTÉE, FIXÉE, POUR PORTAILS À VANTAUX
(E) TOPE FINAL, FIJO, PARA PUERTAS BATIENTES
(P) BATENTE, FIXO, PARA PORTÕES DE FOLHA
(I) FERMO DI FINE CORSA, FISSA, PER CANCELLI A BATTENTE
(DK) ENDESTOP, FAST, TIL FLØJPORTE
(NL) EINDSTOP, VASTGESCHROEFD, VOOR DRAAIPOORTEN
(N) ENDESTOPPER, FAST, FOR SVINGPORTER
(S) ÄNDSTOPP, FAST, FÖR SLAGGRINDAR
(FIN) PÄÄTYPYSÄYTIN, PYSYVÄ, ETEEN- JA TAAKSEPÄIN AVAUTUVIIN PORTTEIHIN
(PL) OGRANICZNIK, PRZYKRĘCANY, DO BRAM SKRZYDŁOWYCH
(SK) DORAZ SPODNÝ PRE KRÍDLOVÚ BRÁNU, K PRISKRUTKOVANIU
(EE) OTSALÕPP, FIKSEERITUD, TIIBVÄRAVATE JAOKS
(LT) GALINIS RIBOKLIS, FIKSUOTAS, ATVERIAMIEMS VARTAMS
(LV) GALA AIZTURIS, FIKSĒTS, VERAMAJIEM VĀRTIEM

(CZ) DORAZ SPODNÍ PRO KŘÍDLOVOU BRÁNU, K PŘIŠROUBOVÁNÍ
(RO) OPRITOR CURSĂ, FIX, PENTRU UŞILE GLISANTE
(HR) GRANIČNIK, UGRADNJA ZAVRTNJIMA, ZA KRILNA DVORIŠNA VRATA
(RUS) НИЖНИЙ УПОР ДЛЯ РАСПАШНЫХ ВОРОТ, ПРИКРУЧИВАНИЕ ВИНТАМИ
(SLO) ZAUSTAVLJALNIK, ZA PRIVITJE Z VIJAKI, ZA KRILNA VRATA
(TR) UÇ TESPİT PARÇASI, SABİT, KANATLI BAHÇE KAPILARI İÇİN
(AR) مانع طرفي، مثبت، للبوابات الجناحية
(CHN) 平开门固定式终点挡块
(MAL) PENYENDAL HUJUNG, TETAP, UNTUK PINTU PAGAR AYUN
(H) ÜTKÖZŐ, RÖGZÍTETT, SZÁRNYAS KAPUKHOZ
(IL) מעצור תחתון צר לשער כנפיים התקנה בעיגון
(BG) СТОПЕР, ФИКСИРАН, ЗА ПОРТИ С КРИЛА
(KO) 종단 정지대, 고정식, 윙 게이트용
(SRB) GRANIČNIK, UGRADNJA ZAVRTNJIMA, ZA KRILNA DVORIŠNA VRATA

Art.	1pc			CODE
	kg	pcs	kg	
LIMIT S	0,29	20	5,8	1700078

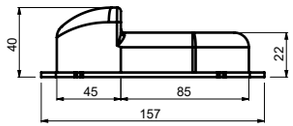

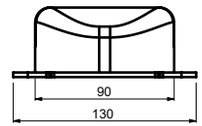

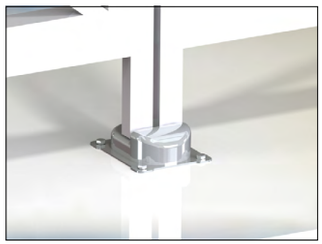

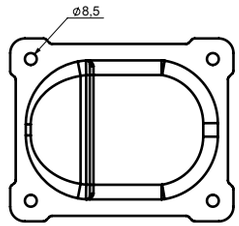

GB END STOP, FIXED, FOR WING GATES
D BODENANSCHLAG FÜR DREHTORE ZUM VERSCHRAUBEN
F BUTÉE, FIXÉE, POUR PORTAILS À VANTAUX
E TOPE FINAL, FIJO, PARA PUERTAS BATIENTES
P BATENTE, FIXO, PARA PORTÕES DE FOLHA
I FERMO DI FINE CORSA, FISSA, PER CANCELLI A BATTENTE
DK ENDESTOP, FAST, TIL FLØJPORTE
NL EINDSTOP, VASTGESCHROEFD, VOOR DRAAIPOORTEN
N ENDESTOPPER, FAST, FOR SVINGPORTER
S ÄNDSTOPP, FAST, FÖR SLAGGRINDAR
FIN PÄÄTYPYSÄYTIN, PYSYVÄ, ETEEN- JA TAAKSEPÄIN AVAUTUVIIN PORTTEIHIN
PL OGRANICZNIK, PRZYKRĘCANY, DO BRAM SKRZYDŁOWYCH
SK DORAZ SPODNÝ PRE KRÍDLOVÚ BRÁNU, K PRISKRUTKOVANIU
EE OTSALÕPP, FIKSEERITUD, TIIBVÄRAVATE JAOKS
LT GALINIS RIBOKLIS, FIKSUOTAS, ATVERIAMIEMS VARTAMS
LV GALA AIZTURIS, FIKSĒTS, VERAMAJIEM VĀRTIEM

CZ DORAZ SPODNÍ PRO KŘÍDLOVOU BRÁNU, K PŘIŠROUBOVÁNÍ
RO OPRITOR CURSĂ, FIX, PENTRU UŞILE GLISANTE
HR GRANIČNIK, UGRADNJA ZAVRTNJIMA, ZA KRILNA DVORIŠNA VRATA
RUS НИЖНИЙ УПОР ДЛЯ РАСПАШНЫХ ВОРОТ, ПРИКРУЧИВАНИЕ ВИНТАМИ
SLO ZAUSTAVLJALNIK, ZA PRIVITJE Z VIJAKI, ZA KRILNA VRATA
TR UÇ TESPİT PARÇASI, SABİT, KANATLI BAHÇE KAPILARI İÇİN
AR مانع طرفي، مثبت، للبوابات الجناحية
CHN 平开门固定式终点挡块
MAL PENYENDAL HUJUNG, TETAP, UNTUK PINTU PAGAR AYUN
H ÜTKŐZŐ, RÖGZÍTETT, SZÁRNYAS KAPUKHOZ
IL מעצור תחתון צר לשער כנפיים התקנה בעיגון
BG СТОПЕР, ФИКСИРАН, ЗА ПОРТИ С КРИЛА
KO 종단 정지대, 고정식, 윙 게이트용
SRB GRANIČNIK, UGRADNJA ZAVRTNJIMA, ZA KRILNA DVORIŠNA VRATA

Art.	1pc			CODE
	kg	pcs	kg	
LIMIT M	0,48	10	4,8	1700079

SUITABLE FOR EXTREME SNOWFALL CONDITIONS

CAIS INNOVATION

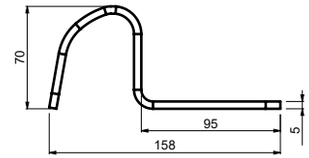

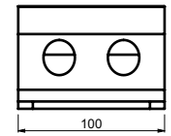

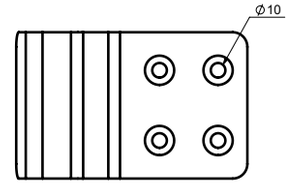

GB END STOP, FIXED, FOR WING GATES
D BODENANSCHLAG FÜR DREHTORE ZUM VERSCHRAUBEN
F BUTÉE, FIXÉE, POUR PORTAILS À VANTAUX
E TOPE FINAL, FIJO, PARA PUERTAS BATIENTES
P BATENTE, FIXO, PARA PORTÕES DE FOLHA
I FERMO DI FINE CORSA, FISSA, PER CANCELLI A BATTENTE
DK ENDESTOP, FAST, TIL FLØJPORTE
NL EINDSTOP, VASTGESCHROEFD, VOOR DRAAIPOORTEN
N ENDESTOPPER, FAST, FOR SVINGPORTER
S ÄNDSTOPP, FAST, FÖR SLAGGRINDAR
FIN PÄÄTYPYSÄYTIN, PYSYVÄ, ETEEN- JA TAAKSEPÄIN AVAUTUVIIN PORTTEIHIN
PL OGRANICZNIK, PRZYKRĘCANY, DO BRAM SKRZYDŁOWYCH
SK DORAZ SPODNÝ PRE KRÍDLOVÚ BRÁNU, K PRISKRUTKOVANIU
EE OTSALÕPP, FIKSEERITUD, TIIBVÄRAVATE JAOKS
LT GALINIS RIBOKLIS, FIKSUOTAS, ATVERIAMIEMS VARTAMS
LV GALA AIZTURIS, FIKSĒTS, VERAMAJIEM VĀRTIEM

CZ DORAZ SPODNÍ PRO KŘÍDLOVOU BRÁNU, K PŘIŠROUBOVÁNÍ
RO OPRITOR CURSĂ, FIX, PENTRU UŞILE GLISANTE
HR GRANIČNIK, UGRADNJA ZAVRTNJIMA, ZA KRILNA DVORIŠNA VRATA
RUS НИЖНИЙ УПОР ДЛЯ РАСПАШНЫХ ВОРОТ, ПРИКРУЧИВАНИЕ ВИНТАМИ
SLO ZAUSTAVLJALNIK, ZA PRIVITJE Z VIJAKI, ZA KRILNA VRATA
TR UÇ TESPİT PARÇASI, SABİT, KANATLI BAHÇE KAPILARI İÇİN
AR مانع طرفي، مثبت، للبوابات الجناحية
CHN 平开门固定式终点挡块
MAL PENYENDAL HUJUNG, TETAP, UNTUK PINTU PAGAR AYUN
H ÜTKŐZŐ, RÖGZÍTETT, SZÁRNYAS KAPUKHOZ
IL מעצור תחתון צר לשער כנפיים התקנה בעיגון
BG СТОПЕР, ФИКСИРАН, ЗА ПОРТИ С КРИЛА
KO 종단 정지대, 고정식, 윙 게이트용
SRB GRANIČNIK, UGRADNJA ZAVRTNJIMA, ZA KRILNA DVORIŠNA VRATA

Art.	1pc			CODE
	kg	pcs	kg	
LIMIT H	0,92	6	5,52	1700251

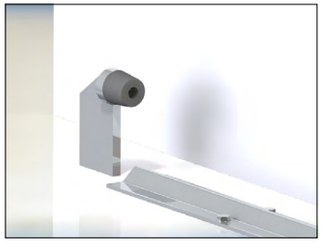

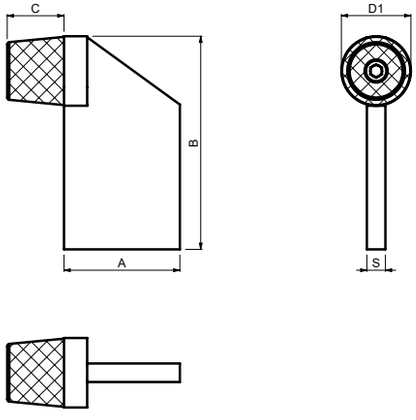

GB END STOP, WELDED, FOR SLIDING AND WING GATES
D GUMMIANSCHLAG FÜR SCHIEBE- UND DREHTORE ZUM ANSCHWEISSEN
F BUTÉE, SOUDÉE, POUR PORTAILS COULISSANTS ET À VANTAUX
E TOPE FINAL, SOLDADO, PARA PUERTAS BATIENTES Y CORREDERAS
P BATENTE, SOLDADO, PARA PORTÕES DESLIZANTES E DE FOLHA
I FERMO DI FINE CORSA, SALDATO, PER CANCELLI SCORREVOLI E A BATTENTE
DK ENDESTOP, STØBT, TIL SKYDE- OG FLØJPORTE
NL EINDSTOP, GELAST, VOOR SCHUIF- EN DRAAIPOORTEN
N ENDESTOPPER, SVEISET, FOR SKYVE- OG SVINGPORTER
S ÄNDSTOPP, SVETSAT, FÖR SKJUTBARA GRINDAR OCH SLAGGRINDAR
FIN PÄÄTYPYSÄYTIN, HITSATTU, ETEEN- JA TAAKSEPÄIN AVAUTUVIIN PORTTEIHIN
PL ODBOJNIK, SPAWANY, DO BRAM PRZESUWNYCH I SKRZYDŁOWYCH
SK DORAZ SPODNÝ PRE POSUVNÚ A KRÍDLOVÚ BRÁNU, K PRIVARENIU
EE OTSALÕPP, KEEVITATUD, LIUG- JA TIIBVÄRAVATE JAOKS
LT GALINIS RIBOKLIS, SUVIRINTAS, STUMDOMIESIEMS IR ATVERIAMIEMS VARTAMS
LV GALA AIZTURIS, METINĀTS, BĪDĀMAJIEM UN VERAMAJIEM VĀRTIEM

CZ DORAZ SPODNÍ PRO POSUVNOU A KŘÍDLOVOU BRÁNU, K PŘIVAŘENÍ
RO OPRITOR CURSĂ, SUDAT, PENTRU UŞILE GLISANTE BATANTE
HR GRANIČNIK, UGRADNJA ZAVARIVANJEM, ZA KLIZNA I KRILNA DVORIŠNA VRATA
RUS ОГРАНИЧИТЕЛЬ ХОДА НИЖНИЙ ДЛЯ ОТКАТНЫХ И РАСПАШНЫХ ВОРОТ, ПРИВАРИВАНИЕ
SLO ZAUSTAVLJALNIK, PRIVARJEN, ZA DRSNA IN KRILNA VRATA
TR UÇ TESPİT PARÇASI, KAYNAKLANMIŞ, SÜRGÜLÜ VE KANATLI BAHÇE KAPILARI İÇİN
AR مانع طرفي، ملحوم، للبوابات المنزلقة والبوابات الجناحية
CHN 滑动门与平开门焊接式终点挡块
MAL PENYENDAL HUJUNG, BERKIMPAL, UNTUK PINTU PAGAR GELONGSOR DAN AYUN
H ÜTKÖZŐ, HEGESZTETT, TOLÓ- ÉS SZÁRNYAS KAPUKHOZ
IL מעצור גומי תחתון לשער הזזה או כנפיים, התקנה בריתוך
BG СТОПЕР, ЗАВАРЕН, ЗА ПЛЪЗГАЩИ ПОРТИ И ПОРТИ С КРИЛА
KO 종단 정지대, 용접식, 슬라이딩 및 윙 게이트용
SRB GRANIČNIK, UGRADNJA ZAVARIVANJEM, ZA KLIZNA I KRILNA DVORIŠNA VRATA

Art.	D1	B	A	C	S	1pc			CODE
	Ø	mm				kg	pcs	kg	
ES 40	29	92	50	24,5	8	0,3	20	6	1700083
ES 50	39	110	70	39	10	0,62	10	6,2	1700084

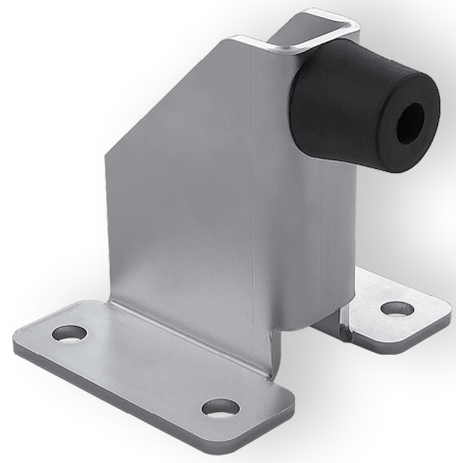

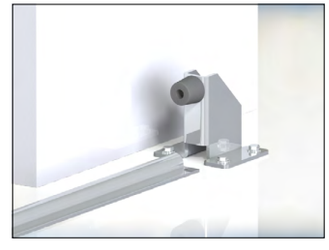

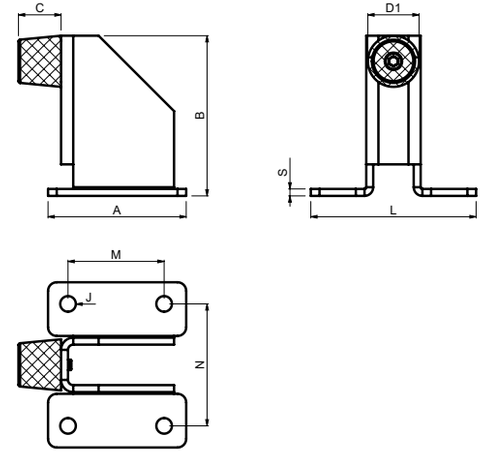

GB END STOP, FIXED, FOR SLIDING AND WING GATES
D GUMMIANSCHLAG FÜR SCHIEBE- UND DREHTORE ZUM VERSCHRAUBEN
F BUTÉE, FIXÉE, POUR PORTAILS COULISSANTS ET À VANTAUX
E TOPE FINAL, FIJO, PARA PUERTAS BATIENTES Y CORREDERAS
P BATENTE, FIXO, PARA PORTÕES DESLIZANTES E DE FOLHA
I FERMO DI FINE CORSA, FISSO, PER CANCELLI SCORREVOLI E A BATTENTE
DK ENDESTOP, FAST, TIL SKYDE- OG FLØJPORTE
NL EINDSTOP, VASTGESCHROEFD, VOOR SCHUIF- EN DRAAIPOORTEN
N ENDESTOPPER, FAST, FOR SKYVE- OG SVINGPORTER
S ÄNDSTOPP, FAST, FÖR SKJUTBARA GRINDAR OCH SLAGGRINDAR
FIN PÄÄTYPYSÄYTIN, PYSYVÄ, ETEEN- JA TAAKSEPÄIN AVAUTUVIIN PORTTEIHIN
PL ODBOJNIK, PRZYKRĘCANY, DO BRAM PRZESUWNYCH I SKRZYDŁOWYCH
SK DORAZ SPODNÝ PRE POSUVNÚ A KRÍDLOVÚ BRÁNU, K PRISKRUTKOVANIU
EE OTSALÕPP, FIKSEERITUD, LIUG- JA TIIBVÄRAVATE JAOKS
LT GALINIS RIBOKLIS, FIKSUOTAS, STUMDOMIESIEMS IR ATVERIAMIEMS VARTAMS
LV GALA AIZTURIS, FIKSĒTS, BĪDĀMAJIEM UN VERAMAJIEM VĀRTIEM

CZ DORAZ SPODNÍ PRO POSUVNOU A KŘÍDLOVOU BRÁNU, K PŘIŠROUBOVÁNÍ
RO OPRITOR CURSĂ, FIX, PENTRU UŞILE GLISANTE BATANTE
HR GRANIČNIK, UGRADNJA ZAVRTNJIMA, ZA KLIZNA I KRILNA DVORIŠNA VRATA
RUS ОГРАНИЧИТЕЛЬ ХОДА НИЖНИЙ ДЛЯ ОТКАТНЫХ И РАСПАШНЫХ ВОРОТ, ПРИКРУЧИВАНИЕ ВИНТАМИ
SLO ZAUSTAVLJALNIK, ZA PRIVITJE Z VIJAKOM, ZA DRSNA IN KRILNA VRATA
TR UÇ TESPİT PARÇASI, SABİT, SÜRGÜLÜ VE KANATLI BAHÇE KAPILARI İÇİN
AR مانع طرفي، مثبت، للبوابات المنزلقة والبوابات الجناحية
CHN 滑动门与平开门固定式终点挡块
MAL PENYENDAL HUJUNG, TETAP, UNTUK PINTU PAGAR GELONGSOR DAN AYUN
H ÜTKÖZŐ, RÖGZÍTETT, TOLÓ- ÉS SZÁRNYAS KAPUKHOZ
IL מעצור גומי תחתון לשער הזזה או כנפיים, התקנה בעיגון
BG СТОПЕР, ФИКСИРАН, ЗА ПЛЪЗГАЩИ ПОРТИ И ПОРТИ С КРИЛА
KO 종단 정지대, 고정식, 슬라이딩 및 윙 게이트용
SRB GRANIČNIK, UGRADNJA ZAVRTNJIMA, ZA KLIZNA I KRILNA DVORIŠNA VRATA

Art.	D1	B	A	C	J	L	M	N	S	1pc			CODE
	Ø	mm			Ø					kg	pcs	kg	
ES 40 PN	29	92	80	24,5	9	96	55	70	4	0,5	10	5	1700089
ES 50 PN	39	110	95	39	11	114	65	84	4	0,75	5	3,75	1700090

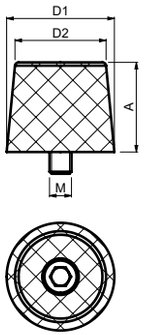

END S, M, L

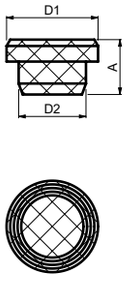

END O

GB RUBBER END STOP WITH SCREW
D GUMMIANSCHLAG MIT SCHRAUBE
F BUTÉE EN CAOUTCHOUC AVEC VIS
E TOPE FINAL DE GOMA CON TUERCA
P BATENTE DE BORRACHA COM PARAFUSO
I FERMO DI FINE CORSA IN GOMMA CON VITE
DK GUMMIENDESTOP MED SKRUE
NL RUBBEREN EINDSTOP MET SCHROEF
N GUMMI ENDESTOPPER MED SKRUE
S ÄNDSTOPP AV GUMMI MED SKRUV
FIN KUMINEN PÄÄTYPYSÄYTIN RUUVILLA
PL ODBOJNIK GUMOWY ZE ŚRUBĄ
SK DORAZ GUMOVÝ SO SKRUTKOU
EE KUMMIST OTSALÕPP KRUVIGA
LT GUMINIS RIBOKLIS SU SRAIGTU
LV GUMIJAS GALA AIZTURIS AR SKRŪVI

CZ DORAZ GUMOVÝ SE ŠROUBEM
RO OPRITOR CURSĂ DE CAUCIUC CU FILET
HR GUMENI GRANIČNIK S VIJKOM
RUS ОГРАНИЧИТЕЛЬ ХОДА РЕЗИНОВЫЙ, С ВИНТОМ
SLO GUMIJASTI ZAUSTAVLJALNIK Z VIJAKOM
TR VİDALI LASTİK UÇ TESPİT PARÇASI
AR مانع طرفي مطاطي مع البرغي
CHN 螺钉紧固橡胶终点挡块
MAL PENYENDAL HUJUNG GETAH DENGAN SKRU
H GUMI ÜTKÖZŐ CSAVARRAL
IL מעצור גומי עם בורג
BG ГУМЕН СТОПЕР С БОЛТ
KO 나사가 있는 고무 종단 정지대
SRB GUMENI GRANIČNIK SA ZAVRTNJEM

Art.	D1	D2	A	M	1pc			CODE
	Ø		mm		kg	pcs	kg	
END S	29	22	12,5	M5	0,008	20	0,16	1700080
END M	29	24	24,5	M6	0,015	20	0,3	1700081
END L	39	34	39	M10	0,05	20	1	1700082
END O	25	18	15		0,002	20	0,04	1700349

“YOUR FUTURE IS CREATED BY WHAT YOU DO TODAY, NOT TOMORROW”

– Robert Kiyosaki –

“ALWAYS DELIVER
MORE THAN
EXPECTED”

– Larry Page

Wuppermann

HIGH QUALITY GERMAN STEEL
CAIS PARTNER

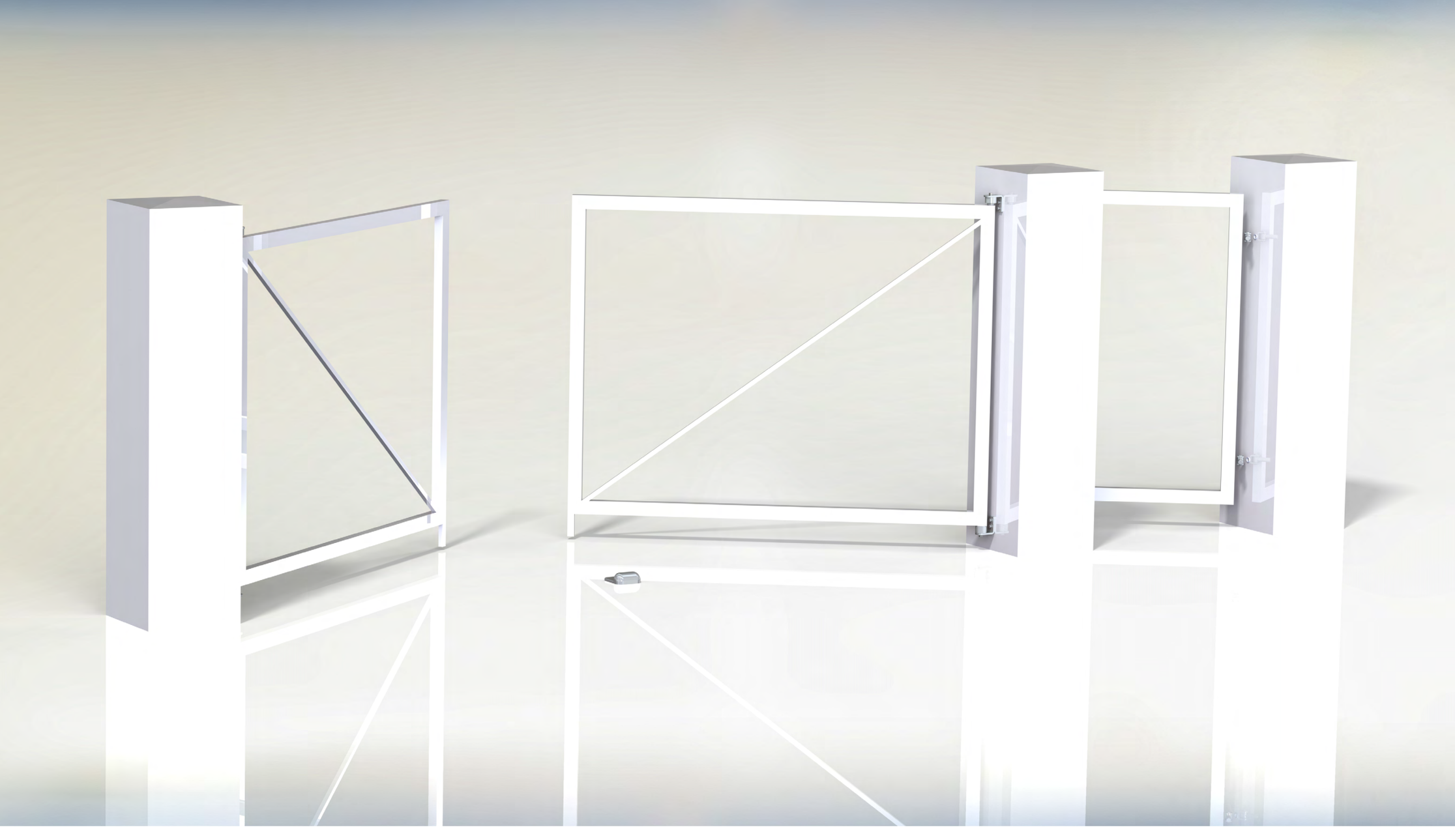

HARDWARE FOR SWING GATES

SWING GATES

CAIS

ungalvanized

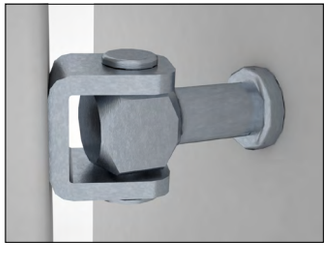

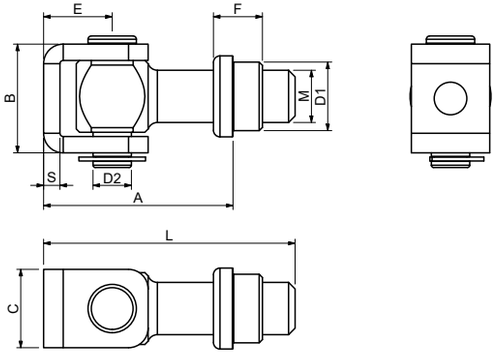

GB ADJUSTABLE HINGE WITH NUT, WELDED, FOR STEEL COLUMN
D TORBAND REGULIERBAR MIT MUTTER FÜR EISENSTEHER
F GOND RÉGLABLE AVEC ÉCROU, SOUDÉ, POUR PILIER EN ACIER
E BISAGRA AJUSTABLE CON PERNO, SOLDADA, PARA COLUMNA DE ACERO
P DOBRADIÇA AJUSTÁVEL COM PORCA, SOLDADA, PARA COLUNA DE AÇO
I CERNIERA REGOLABILE CON DADO, SALDATA, PER MONTANTE IN ACCIAIO
DK INDSTILLELIGT HÆNGSEL MED MØTRIK, STØBT, TIL STÅLSØJLE
NL VERSTELBARE SCHARNIER MET MOER, GELAST, VOOR STALEN KOLOM
N JUSTERBART HENGSEL MED MUTTER, SVEISET, FOR STÅLSØYLE
S JUSTERBART GÅNGJÄRN MED MUTTER, SVETSAT FÖR STÅLSTOLPE
FIN SÄÄDETTÄVÄ SARANA MUTTERILLA, HITSATTU, TERÄSPYLVÄÄSEEN
PL ZAWIAS REGULOWANY Z NAKRĘTKĄ, SPAWANY, DO SŁUPKÓW STALOWYCH
SK PÁNT REGULOVATEĽNÝ S MATICOU PRE KOVOVÉ STĽPY
EE REGULEERITAV LIIGEND MUTRIGA, KEEVITATUD, TERASSAMBA JAOKS
LT REGULIUOJAMAS LANKSTAS SU VERŽLE, SUVIRINTAS, PLIENINIAM STULPUI
LV REGULĒJAMA VIRA AR UZGRIEZNI, METINĀTA, TĒRAUDA STABAM

CZ PANT REGULOVATELNÝ S MATKOU PRO KOVOVÉ SLOUPY
RO BALAMA REGLABILĂ CU PIULIȚĂ, SUDATĂ, PENTRU COLOANA DE OȚEL
HR PRILAGODLJIVI ZGLOB S MATICOM, UGRADNJA ZAVARIVANJEM, ZA ČELIČNE STUPOVE
RUS РЕГУЛИРУЮЩАЯСЯ ПЕТЛЯ С ГАЙКОЙ ДЛЯ МЕТАЛЛИЧЕСКИХ СТОЛБОВ
SLO NASTAVLJIVI TEČAJ Z MATICO, PRIVARJEN, ZA JEKLENI STEBRIČEK
TR SOMUNLU AYARLANABİLİR MENTEŞE, KAYNAKLANMIŞ, ÇELİK SÜTUN İÇİN
AR مفصل قابل للضبط مع الصمولة، ملحوم، للعمود الفولاذي
CHN 钢柱焊接式带螺母可调铰链
MAL ENGSEL BOLEH LARAS DENGAN NAT, BERKIMPAL, UNTUK TIANG KELULI
H ÁLLÍTHATÓ ZSANÉR ANYÁVAL, HEGESZTETT, ACÉL OSZLOPHOZ
IL ציר מתכוונן עם אום
BG РЕГУЛИРУЕМА ПАНТА С ГАЙКА, ЗАВАРЕНА, ЗА СТОМАНЕНИ КОЛОНИ
KO 너트가 있는 조절식 경첩, 용접식, 강철 기둥용
SRB PODESIVA ŠARKA SA MATICOM, UGRADNJA ZAVARIVANJEM, ZA ČELIČNE STUBOVE

Art.	M	A min./max.	L	B	C	D1	D2	E	F	S	CAPACITY	1pc			CODE	EAN
	mm					Ø		mm			1 pair/kg	kg	pcs	kg		
H 16	M16	41 - 67	77	33	24	21	12	21	15	5	90	0,24	20	4,8	1700371	8595694802365
H 20	M20	47 - 77	88	39	28	25	14	25	18	6	145	0,4	20	8	1700378	8595694802372
H 24	M24	57 - 91	106	45	34	29	17	30	21	6	220	0,67	10	6,7	1700385	8595694802389

ungalvanized

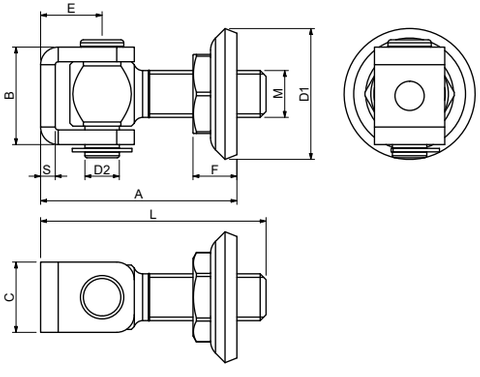

GB ADJUSTABLE HINGE WITH NUT, WASHER, WELDED, FOR STEEL COLUMN
D TORBAND REGULIERBAR MIT MUTTER FÜR EISENSTEHER
F GOND RÉGLABLE AVEC ÉCROU ET RONDELLE, SOUDÉ, POUR PILIER EN ACIER
E BISAGRA AJUSTABLE CON PERNO, ARANDELA, SOLDADA, PARA COLUMNA DE ACERO
P DOBRADIÇA AJUSTÁVEL COM PORCA, ARRUELA, SOLDADA, PARA COLUNA DE AÇO
I CERNIERA REGOLABILE CON DADO, RONDELLA SALDATA, PER MONTANTE IN ACCIAIO
DK INDSTILLELIGT HÆNGSEL MED MØTRIK, SPÆNDESKIVE, STØBT, TIL STÅLSØJLE
NL VERSTELBARE SCHARNIER MET MOER, SLUITRING, GELAST, VOOR STALEN KOLOM
N JUSTERBART HENGSEL MED MUTTER, SKIVE, SVEISET, FOR STÅLSØYLE
S JUSTERBART GÅNGJÄRN MED MUTTER, BRICKA, SVETSAT, FÖR STÅLSTOLPE
FIN SÄÄDETTÄVÄ SARANA MUTTERILLA, ALUSLAATTA, HITSATTU, TERÄSPYLVÄÄSEEN
PL ZAWIAS REGULOWANY Z NAKRĘTKĄ, PODKŁADKĄ, SPAWANY, DO SŁUPKÓW STALOWYCH
SK PÁNT REGULOVATEĽNÝ S MATICOU A PODLOŽKOU PRE KOVOVÉ STĽPY
EE REGULEERITAV LIIGEND MUTRIGA, SEIB, KEEVITATUD, TERASSAMBA JAOKS
LT REGULIUOJAMAS LANKSTAS SU VERŽLE IR POVERŽLE, SUVIRINTAS, PLIENINIAM STULPUI
LV REGULĒJAMA VIRA AR UZGRIEZNI UN PAPLĀKSNI, METINĀTA, TĒRAUDA STABAM

CZ PANT REGULOVATELNÝ S MATKOU A PODLOŽKOU PRO KOVOVÉ SLOUPY
RO BALAMA REGLABILĂ CU PIULIȚĂ, ȘAIBĂ, SUDATĂ, PENTRU COLOANA DE OȚEL
HR PRILAGODLJIVI ZGLOB S MATICOM I PODLOŠKOM, UGRADNJA ZAVARIVANJEM, ZA ČELIČNE STUPOVE
RUS РЕГУЛИРУЮЩАЯСЯ ПЕТЛЯ С ГАЙКОЙ И ШАЙБОЙ ДЛЯ МЕТАЛЛИЧЕСКИХ СТОЛБОВ
SLO NASTAVLJIVI TEČAJ Z MATICO, PODLOŽKO, PRIVARJEN, ZA JEKLENI STEBRIČEK
TR SOMUNLU AYARLANABİLİR MENTEŞE, CONTA, KAYNAKLANMIŞ, ÇELİK SÜTUN İÇİN
AR مفصل قابل للضبط مع الصمولة، حلقة وردة، ملحوم، للعمود الفولاذي
CHN 钢柱焊接式带螺母垫圈可调铰链
MAL ENGSEL BOLEH LARAS DENGAN NAT, SESENDAL, BERKIMPAL, UNTUK TIANG KELULI
H ÁLLÍTHATÓ ZSANÉR ANYÁVAL, ALÁTÉTTEL, HEGESZTETT, ACÉL OSZLOPHOZ
IL ציר מתכוונן עם אום וד"סקה
BG РЕГУЛИРУЕМА ПАНТА С ГАЙКА, ШАЙБА, ЗА СТОМАНЕНИ КОЛОНИ
KO 너트 및 와셔가 있는 조절식 경첩, 용접식, 강철 기둥용
SRB PODESIVA ŠARKA BEZ MATICE, SA PODLOŠKOM, UGRADNJA ZAVARIVANJEM, ZA ČELIČNE STUBOVE

Art.	M	A min./max.	L	B	C	D1	D2	E	F	S	CAP.	1pc			CODE	EAN
	mm					Ø		mm			1 pair/kg	kg	pcs	kg		
HN 16	M16	50 - 77	77	33	24	45	12	21	16	5	90	0,3	20	6	1700372	8595694802396
HN 20	M20	60 - 88	88	39	28	50	14	25	19	6	145	0,48	20	9,6	1700379	8595694802402
HN 24	M24	70 - 106	106	45	34	60	17	30	22	6	220	0,79	10	7,9	1700386	8595694802419

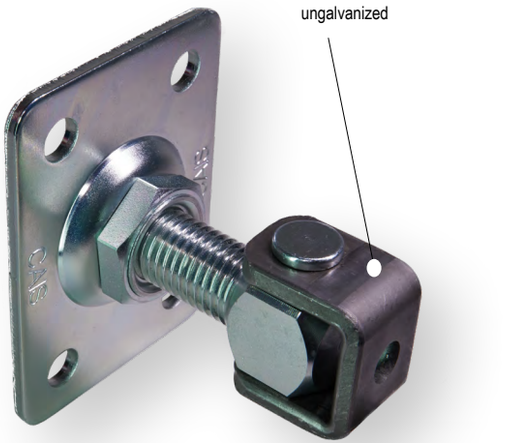

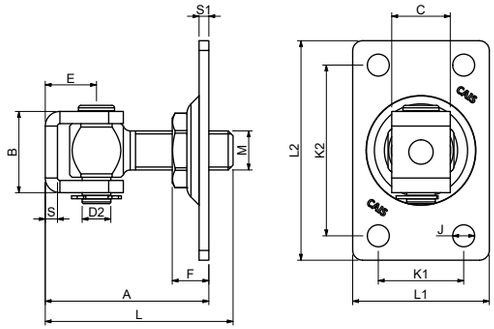

GB ADJUSTABLE HINGE WITH PLATE, FIXED
D TORBAND REGULIERBAR MIT PLATTE FÜR BETONSTEHER
F GOND RÉGLABLE AVEC PLATINE, FIXÉ
E BISAGRA AJUSTABLE CON PLATO, FIJA
P DOBRADIÇA AJUSTÁVEL COM PLACA, FIXA
I CERNIERA REGOLABILE CON PIASTRA, FISSA
DK INDSTILLELIGT HÆNGSEL MED PLADE, FAST
NL VERSTELBARE SCHARNIER MET PLAAT, VASTGESCHROEFD
N JUSTERBART HENGSEL MED PLATE, FAST
S JUSTERBART GÅNGJÄRN MED PLATTA, FAST
FIN SÄÄDETTÄVÄ SARANA LEVYLLÄ, PYSYVÄ
PL ZAWIAS REGULOWANY Z PŁYTKĄ, PRZYKRĘCANY
SK PÁNT REGULOVATEĽNÝ S PLATŇOU PRE MUROVANÉ A KOVOVÉ STĺPY
EE REGULEERITAV LIIGEND PLAADIGA, FIKSEERITUD
LT REGULIUOJAMAS LANKSTAS SU PLOKŠTELE, FIKSUOTAS
LV REGULĒJAMA VIRA AR PLĀKSNI, FIKSĒTA

CZ PANT REGULOVATELNÝ S PLOTNOU PRO ZDĚNÉ A KOVOVÉ SLOUPY
RO BALAMA REGLABILĂ CU PLACĂ, FIXĂ
HR PRILAGODLJIVI ZGLOB S PLOČOM, UGRADNJA ZAVRTNJIMA
RUS РЕГУЛИРУЮЩАЯСЯ ПЕТЛЯ С ПЛАСТИНОЙ ДЛЯ БЕТОННЫХ И МЕТАЛЛИЧЕСКИХ СТОЛБОВ
SLO NASTAVLJIVI TEČAJ S PLOŠČO, FIKSNI
TR PLAKALI AYARLANABİLİR MENTEŞE, SABİT
AR مفصل قابل للضبط مع اللوحة، ثابت
CHN 带铰链板的固定式可调铰链
MAL ENGSEL BOLEH LARAS DENGAN PLAT, TETAP
H ÁLLÍTHATÓ ZSANÉR LEMEZZEL, RÖGZÍTETT
IL ציר מתכוונן עם פלטה, התקנה בעיגון
BG РЕГУЛИРУЕМА ПАНТА С ПЛАНКА, ФИКСИРАНА
KO 조절식 경첩 및 플레이트, 고정식
SRB PODESIVA ŠARKA SA PLOČOM, UGRADNJA ZAVRTNJIMA

Art.	M	L1	L2	A min./max.	L	B	C	D2	E	F	J	K1	K2	S	S1	CAP.	1pc			CODE	EAN
	mm							Ø	mm		Ø	mm				1 pair/kg	kg	pcs	kg		
HP 16 R	M16	56	90	50 - 77	77	33	24	12	21	16	9	35	70	5	4	90	0,39	20	7,8	1700373	8595694802426
HP 20 R	M20	74	100	60 - 88	88	39	28	14	25	19	11	45	71	6	4	145	0,62	10	6,2	1700380	8595694802433
HP 24 R	M24	94	110	70 - 106	106	45	34	17	30	22	11	65	81	6	5	220	1,06	10	10,6	1700387	8595694802440

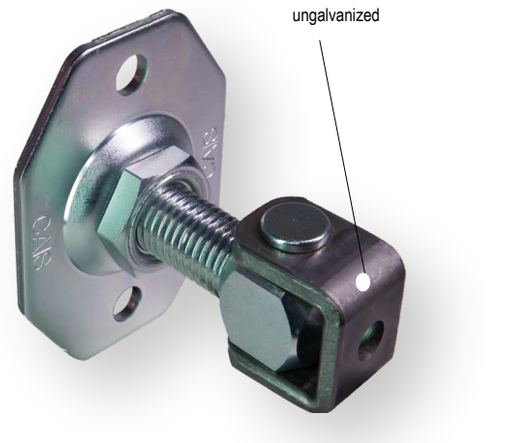

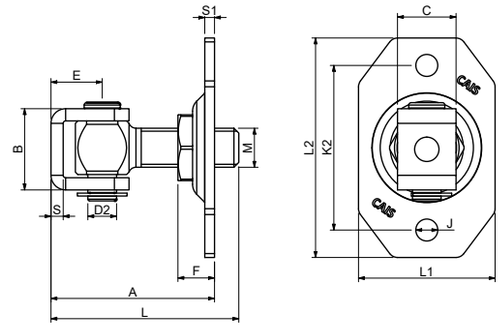

GB ADJUSTABLE HINGE WITH PLATE, FIXED
D TORBAND REGULIERBAR MIT PLATTE FÜR BETONSTEHER
F GOND RÉGLABLE AVEC PLATINE, FIXÉ
E BISAGRA AJUSTABLE CON PLATO, FIJA
P DOBRADIÇA AJUSTÁVEL COM PLACA, FIXA
I CERNIERA REGOLABILE CON PIASTRA, FISSA
DK INDSTILLELIGT HÆNGSEL MED PLADE, FAST
NL VERSTELBARE SCHARNIER MET PLAAT, VASTGESCHROEFD
N JUSTERBART HENGSEL MED PLATE, FAST
S JUSTERBART GÅNGJÄRN MED PLATTA, FAST
FIN SÄÄDETTÄVÄ SARANA LEVYLLÄ, PYSYVÄ
PL ZAWIAS REGULOWANY Z PŁYTKĄ, PRZYKRĘCANY
SK PÁNT REGULOVATEĽNÝ S PLATŇOU PRE MUROVANÉ A KOVOVÉ STĺPY
EE REGULEERITAV LIIGEND PLAADIGA, FIKSEERITUD
LT REGULIUOJAMAS LANKSTAS SU PLOKŠTELE, FIKSUOTAS
LV REGULĒJAMA VIRA AR PLĀKSNI, FIKSĒTA

CZ PANT REGULOVATELNÝ S PLOTNOU PRO ZDĚNÉ A KOVOVÉ SLOUPY
RO BALAMA REGLABILĂ CU PLACĂ, FIXĂ
HR PRILAGODLJIVI ZGLOB S PLOČOM, UGRADNJA ZAVRTNJIMA
RUS РЕГУЛИРУЮЩАЯСЯ ПЕТЛЯ С ПЛАСТИНОЙ ДЛЯ БЕТОННЫХ И МЕТАЛЛИЧЕСКИХ СТОЛБОВ
SLO NASTAVLJIVI TEČAJ S PLOŠČO, FIKSNI
TR PLAKALI AYARLANABİLİR MENTEŞE, SABİT
AR مفصل قابل للضبط مع اللوحة، ثابت
CHN 带铰链板的固定式可调铰链
MAL ENGSEL BOLEH LARAS DENGAN PLAT, TETAP
H ÁLLÍTHATÓ ZSANÉR LEMEZZEL, RÖGZÍTETT
IL ציר מתכוונן עם פלטה, התקנה בעיגון
BG РЕГУЛИРУЕМА ПАНТА С ПЛАНКА, ФИКСИРАНА
KO 조절식 경첩 및 플레이트, 고정식
SRB PODESIVA ŠARKA SA PLOČOM, UGRADNJA ZAVRTNJIMA

Art.	M	L1	L2	A min./max.	L	B	C	D2	E	F	J	K2	S	S1	CAP.	1pc			CODE	EAN
	mm							Ø	mm		Ø	mm			1 pair/kg	kg	pcs	kg		
HP 16 A	M16	56	90	50 - 77	77	33	24	12	21	16	9	68	5	4	90	0,38	20	7,6	1700374	8595694802457
HP 20 A	M20	74	100	60 - 88	88	39	28	14	25	19	11	75	6	4	145	0,6	10	6	1700381	8595694802464

SELL THE PROBLEM
YOU SOLVE,
NOT THE PRODUCST.

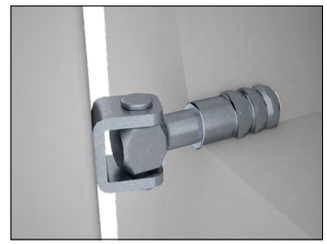

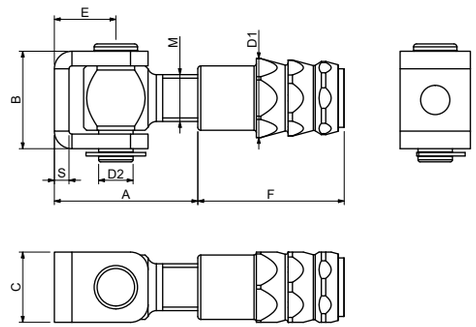

GB ADJUSTABLE HINGE FOR MASONARY
D TORBAND REGULIERBAR MIT GEWINDEHÜLSE
F GOND RÉGLABLE POUR MAÇONNERIE
E BISAGRA AJUSTABLE PARA ALBAÑILERÍA
P DOBRADIÇA AJUSTÁVEL PARA ALVENARIA
I CERNIERA REGOLABILE PER MURATURA
DK INDSTILLELIGT HÆNGSEL TIL MURVÆRK
NL VERSTELBARE SCHARNIER VOOR METSELWERK
N JUSTERBART HENGSEL FOR MURVERK
S JUSTERBART GÅNGJÄRN FÖR MURNING
FIN SÄÄDETTÄVÄ SARANA MUURAUKSEEN
PL ZAWIAS REGULOWANY DO WMUROWANIA
SK PÁNT REGULOVATELNÝ SO ZÁVITOVOU VLOŽKOU PRE MUROVANÉ STĹPY
EE REGULEERITAV LIIGEND MÜÜRITISE JAOKS
LT REGULIUOJAMAS LANKSTAS MŪRUI
LV REGULĒJAMA VIRA MŪREŠJUMIEM

CZ PANT REGULOVATELNÝ SE ZÁVITOVOU VLOŽKOU PRO ZDĚNÉ SLOUPY
RO BALAMA REGLABILĂ PENTRU ZIDĂRIE
HR PRILAGODLJIVI ZGLOB S KLINOM ZA ZID
RUS РЕГУЛИРУЮЩАЯСЯ ПЕТЛЯ С ВКЛАДЫШЕМ С РЕЗЬБОЙ ДЛЯ БЕТОННЫХ СТОЛБОВ
SLO NASTAVLJIVI TEČAJ, ZIDNI
TR KAGÎR YAPILAR İÇİN AYARLANABİLİR MENTEŞE
AR مفصل قابل للضبط خاص بالبناء
CHN 砌体可调铰链
MAL ENGSEL BOLEH LARAS UNTUK BATU-BATA
H ÁLLÍTHATÓ ZSANÉR TÉGLAFALBA
IL ציר מתכוונן עם שרוול ליציקת בטון
BG РЕГУЛИРУЕМА ПАНТА С ВТУЛКА С РЕЗБА
KO 석조용 조절식 경첩
SRB PODESIVA ŠARKA SA KLINOM ZA ZID

Art.	M	A min./max.	B	C	D1	D2	E	F	S	CAPACITY	1pc			CODE	EAN
	mm				Ø		mm			1 pair/kg	kg	pcs	kg		
HW 16	M16	35 - 61	33	24	27	12	21	50	5	90	0,3	20	6	1700375	8595694802471
HW 20	M20	41 - 71	39	28	34	14	25	63	6	145	0,53	20	10,6	1700382	8595694802488
HW 24	M24	50 - 84	45	34	40	17	30	75	6	220	0,9	10	9	1700388	8595694802495

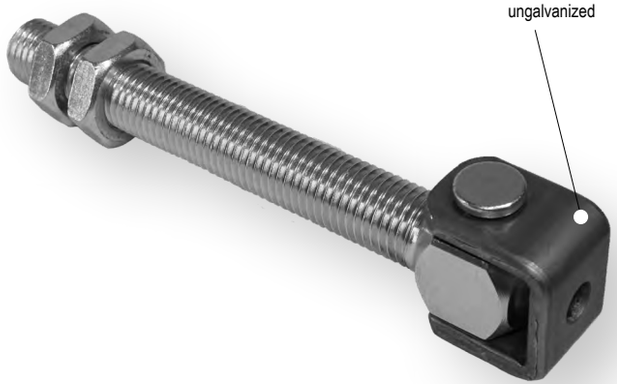

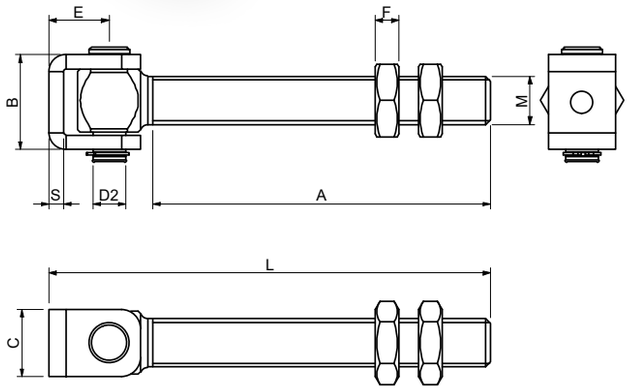

GB ADJUSTABLE HINGE WITH LONGER BAR, FOR WOOD OR STEEL COLUMN
D TORBAND MIT GEWINDESTANGE FÜR HOLZ- UND EISENSTEHER
F GOND RÉGLABLE AVEC BARRE LONGUE, POUR BOIS OU PILIER EN ACIER
E BISAGRA AJUSTABLE CON BARRA MAYOR, PARA COLUMNA DE ACERO O DE MADERA
P DOBRADIÇA AJUSTÁVEL COM BARRA MAIS LONGA, PARA COLUNA DE MADEIRA OU AÇO
I CERNIERA REGOLABILE CON BARRA ALLUNGATA, PER MONTANTE IN LEGNO O ACCIAIO
DK INDSTILLELIGT HÆNGSEL MED LÆNGERE STANG, TIL TRÆ- ELLER STÅLSØJLE
NL VERSTELBARE SCHARNIER MET LANGERE STEEL, VOOR HOUTEN OF STALEN KOLOMMEN
N JUSTERBART HENGSEL MED LENGRE STANG, TIL TRE- ELLER STÅLSØYLE
S JUSTERBART GÅNGJÄRN MED FÖRLÄNGD STÅNG, FÖR TRÄ- ELLER STÅLSTOLPE
FIN SÄÄDETTÄVÄ SARANA PITKÄLLÄ TANGOLLA, PUU- TAI TERÄSPYLVÄÄSEEN
PL ZAWIAS REGULOWANY Z DŁUŻSZYM PRĘTEM DO SŁUPKÓW DREWNIANYCH LUB STALOWYCH
SK PÁNT REGULOVATEĽNÝ SO ZÁVITOVOU TYČOU PRE DREVENÉ A KOVOVÉ STĺPY
EE REGULEERITAV LIIGEND PIKEMA TALAGA, PUIT- VÕI TERASSAMBA JAOKS
LT REGULIUOJAMAS LANKSTAS SU ILGESNIU STRYPU, MEDINIAM ARBA PLIENINIAM STULPUI
LV REGULĒJAMA VIRA AR GARĀKU STIENI KOKA VAI TĒRAUDA STABAM
CZ PANT REGULOVATELNÝ SE ZÁVITOVOU TYČÍ PRO DŘEVĚNÉ A KOVOVÉ SLOUPY
RO BALAMA REGLABILĂ CU BARĂ LUNGĂ, PENTRO COLOANĂ DE OȚEL SAU LEMN
HR PRILAGODLJIVI ZGLOB S DULJIM NAVOJEM, ZA DRVENE ILI ČELIČNE STUPOVE
RUS РЕГУЛИРУЮЩАЯСЯ ПЕТЛЯ СО СТЕРЖНЕМ С РЕЗЬБОЙ ДЛЯ ДЕРЕВЯННЫХ И МЕТАЛЛИЧЕСКИХ СТОЛБОВ
SLO NASTAVLJIVI TEČAJ Z NAVOJNO SPONO, ZA LESENI ALI JEKLENI STEBRIČEK
TR UZUN ÇUBUKLU AYARLANABİLİR MENTEŞE, TAHTA VEYA ÇELİK SÜTUN İÇİN
AR مفصل قابل للضبط مع قضيب أكثر طولاً للأعمدة الخشبية أو الفولاذية
CHN 木柱或钢柱带长杆的可调铰链
MAL ENGSEL BOLEH LARAS DENGAN BAR PANJANG, UNTUK TIANG KAYU ATAU KELULI
H ÁLLÍTHATÓ ZSANÉR HOSSZÚ SZÁRRAL, FA ÉS ACÉL OSZLOPHOZ
IL ציר מתכוונן עם מוט הברגה
BG МНОГО ДЪЛГА РЕГУЛИРУЕМА ПАНТА, ЗА ДЪРВЕНИ И СТОМАНЕНИ КОЛОНИ
KO 장대가 있는 조절식 경첩, 목재 또는 강철 기둥용
SRB PODESIVA ŠARKA SA DUŽIM NAVOJEM, ZA DRVENE ILI ČELIČNE STUBOVE

Art.	M	A	L	B	C	D2	E	F	S	CAPACITY	1pc			CODE	EAN
	mm					Ø	mm			1 pair/kg	kg	pcs	kg		
HL 20	M20	145	188	39	28	14	25	10	6	145	0,63	10	6,3	1700383	8595694802501
HL 24	M24	155	206	45	34	17	30	12	6	220	1,03	10	10,3	1700389	8595694802518

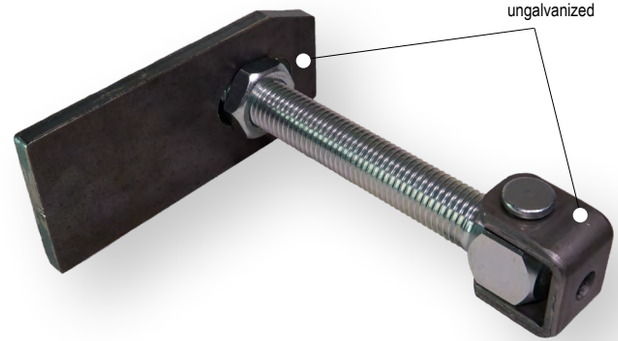

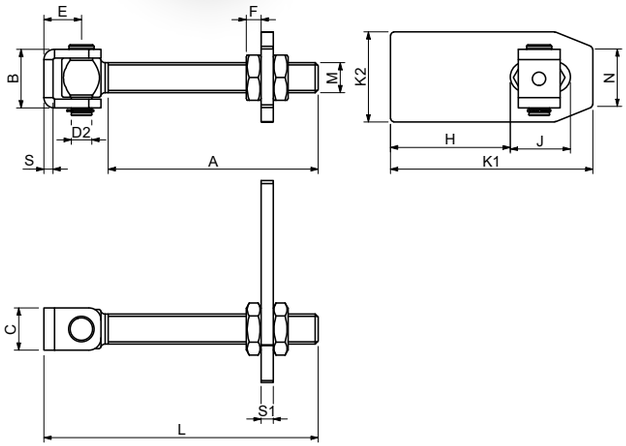

GB ADJUSTABLE HINGE WITH PLATE, FIXED
D TORBAND REGULIERBAR MIT PLATTE FÜR EISENSTEHER
F GOND RÉGLABLE AVEC PLATINE, FIXÉ
E BISAGRA AJUSTABLE CON PLATO, FIJA
P DOBRADIÇA AJUSTÁVEL COM PLACA, FIXA
I CERNIERA REGOLABILE CON PIASTRA, FISSA
DK INDSTILLELIGT HÆNGSEL MED PLADE, FAST
NL VERSTELBARE SCHARNIER MET PLAAT, VASTGESCHROEFD
N JUSTERBART HENGSEL MED PLATE, FAST
S JUSTERBART GÅNGJÄRN MED PLATTA, FAST
FIN SÄÄDETTÄVÄ SARANA LEVYLLÄ, PYSYVÄ
PL ZAWIAS REGULOWANY Z PŁYTKĄ, PRZYKRĘCANY
SK PÁNT REGULOVATEĽNÝ S PLATŇOU PRE MUROVANÉ A KOVOVÉ STĺPY
EE REGULEERITAV LIIGEND PLAADIGA, FIKSEERITUD
LT REGULIUOJAMAS LANKSTAS SU PLOKŠTELE, FIKSUOTAS
LV REGULĒJAMA VIRA AR PLĀKSNI, FIKSĒTA
CZ PANT REGULOVATELNÝ S PLOTNOU PRO KOVOVÉ SLOUPY
RO BALAMA REGLABILĂ CU PLACĂ, FIXĂ
HR PRILAGODLJIVI ZGLOB S PLOČOM, UGRADNJA ZAVRTNJIMA
RUS РЕГУЛИРУЮЩАЯСЯ ПЕТЛЯ С ПЛАСТИНОЙ ДЛЯ БЕТОННЫХ И МЕТАЛЛИЧЕСКИХ СТОЛБОВ
SLO NASTAVLJIVI TEČAJ S PLOŠČO, FIKSNI
TR PLAKALI AYARLANABİLİR MENTEŞE, SABİT
AR مفصل قابل للضبط مع اللوحة، ثابت
CHN 带铰链板的固定式可调铰链
MAL ENGSEL BOLEH LARAS DENGAN PLAT, TETAP
H ÁLLÍTHATÓ ZSANÉR LEMEZZEL, RÖGZÍTETT
IL ציר מתכוונן עם פלטה לעמוד בטון או מתכת
BG РЕГУЛИРУЕМА ПАНТА С ПЛАНКА, ФИКСИРАНА
KO 조절식 경첩 및 플레이트, 고정식
SRB PODESIVA ŠARKA SA PLOČOM, UGRADNJA ZAVRTNJIMA

Art.	M	A	L	B	C	D2	E	F	S	S1	K1	K2	H	J	N	CAP.	1pc			CODE	EAN
	mm					Ø	mm									1 pair/kg	kg	pcs	kg		
HL 20 G	M20	145	188	39	28	14	25	10	6	8	135	60	80	40	40	145	1,07	10	10,7	1700384	8595694802525
HL 24 G	M24	155	206	45	34	17	30	12	6	12	150	70	73	44	45	220	1,88	4	7,72	1700390	8595694802532

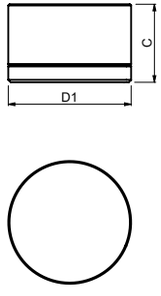

GB LOWER HINGE WITH BEARING
D DRUCKLAGER FÜR DREHTORE
F GOND INFÉRIEUR AVEC ROULEMENT
E BISAGRA INFERIOR CON RODAMIENTO
P DOBRADIÇA INFERIOR COM ROLAMENTO
I CERNIERA INFERIORE CON CUSCINETTO
DK NEDERSTE HÆNGSEL MED LEJE
NL ONDERSTE SCHANIERPLAAT MET DRUKLAGER
N NEDRE HENGSEL MED LAGER
S UNDRE GÅNGJÄRN MED LAGER
FIN ALASARANA LAAKERILLA
PL ZAWIAS DOLNY Z ŁOŻYSKIEM
SK PÁNT SPODNÝ LOŽISKOVÝ
EE ALUMINE LIIGEND LAAGRIGA
LT APATINIS LANKSTAS SU GUOLIU
LV APAKŠĒJĀ VIRA AR GULTNI

CZ PANT SPODNÍ LOŽISKOVÝ
RO BALAMA INFERIOARĂ CU LAGĂR
HR DONJI ZGLOB S LEŽAJEVIMA
RUS ПЕТЛЯ-ШАРНИР НИЖНЯЯ, ПОДШИПНИКОВАЯ
SLO SPODNJI TEČAJ Z LEŽAJEM
TR RULMANLI ALT MENTEŞE
AR مفصل منخفض مع المحمل
CHN 带轴承的下铰链
MAL ENGSEL BAWAH DENGAN BEARING
H ALSÓ ZSANÉR CSAPÁGGYAL
IL ציר מיסב תחתון
BG ДОЛНА ПАНТА С ЛАГЕР ЗА ПОРТИ С КРИЛА
KO 베어링이 있는 하단 경첩
SRB DONJA ŠARKA SA LEŽAJEM

Art.	D1	C	CAPACITY	1pc			CODE	EAN
	Ø	mm	kg	kg	pcs	kg		
AB 50 L	50	33	600	0,43	10	4,3	1700110	8595694802549
AB 70 L	68	41	1000	0,98	10	9,8	1700111	8595694802556

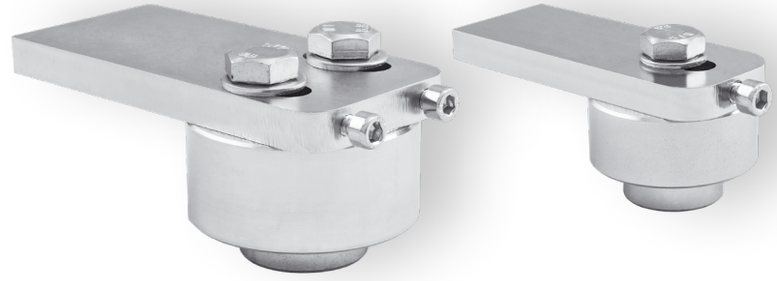

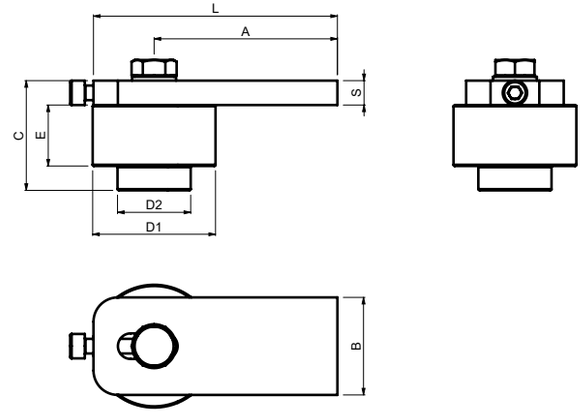

GB UPPER HINGE WITH BEARING
D OBERES DREHLAGER FÜR DREHTORE
F GOND SUPÉRIEUR AVEC ROULEMENT
E BISAGRA SUPERIOR CON RODAMIENTO
P DOBRADIÇA SUPERIOR COM ROLAMENTO
I CERNIERA SUPERIORE CON CUSCINETTO
DK ØVERSTE HÆNGSEL MED LEJE
NL BOVENSTE SCHANIERPLAAT MET DRUKLAGER
N TOPPHENGSEL MED LAGER
S ÖVRE GÅNGJÄRN MED LAGER
FIN YLÄSARANA LAAKERILLA
PL ZAWIAS GÓRNY Z ŁOŻYSKIEM
SK PÁNT HORNÝ LOŽISKOVÝ
EE ÜLEMINE LIIGEND LAAGRIGA
LT VIRŠUTINIS LANKSTAS SU GUOLIU
LV AUGŠĒJĀ VIRA AR GULTNI

CZ PANT HORNÍ LOŽISKOVÝ
RO BALAMA SUPERIOARĂ CU LAGĂR
HR GORNJI ZGLOB S LEŽAJEVIMA
RUS ПЕТЛЯ-ШАРНИР ВЕРХНЯЯ, ПОДШИПНИКОВАЯ
SLO ZGORNJI TEČAJ Z LEŽAJEM
TR RULMANLI ÜST MENTEŞE
AR مفصل علوي مع المحمل
CHN 带轴承的上铰链
MAL ENGSEL ATAS DENGAN BEARING
H FELSŐ ZSANÉR CSAPÁGGYAL
IL ציר מיסב עליון
BG ГОРНА ПАНТА С ЛАГЕР ЗА ПОРТИ С КРИЛА
KO 베어링이 있는 상단 경첩
SRB GORNJA ŠARKA SA LEŽAJEM

Art.	D1	D2	A min./max.	B	C	E	L	S	CAPACITY	1pc			CODE	EAN
	Ø		mm						kg	kg	pcs	kg		
AB 50 A	50	30	75 - 85	40	42	21	100	10	420	0,66	10	6,6	1700112	8595694802563
AB 70 A	68	38	92 - 110	60	55	31	130	12	780	1,6	10	16	1700113	8595694802570

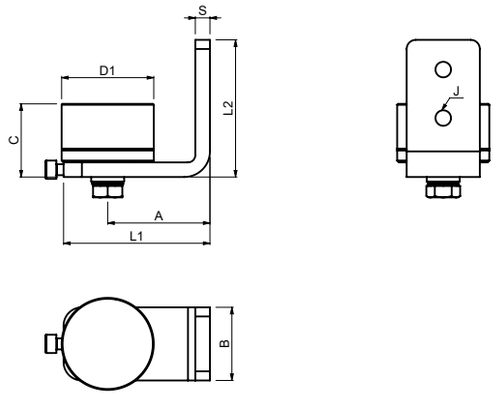

(GB) LOWER HINGE WITH BEARINGS, SUPPORT
(D) UNTERES SCHARNIER MIT LAGERN, STÜTZE
(F) CHARNIÈRE INFÉRIEURE AVEC ROULEMENTS, SUPPORT
(E) ARTICULACIÓN INFERIOR CON RODAMIENTOS, SOPORTE
(P) DOBRADIÇA INFERIOR COM ROLAMENTOS, SUPORTE
(I) CERNIERA INFERIORE CON CUSCINETTI, SOSTEGNO
(DK) NEDERSTE HÆNGSEL MED LEJER, STØTTE
(NL) ONDERSTE STEUNPUNT MET LAGERS, STEUN
(N) NEDRE HENGSLE MED LAGER, STØTTE
(S) NEDRE GÅNGJÄRN MED LAGER, STÖD
(FIN) ALASARANA LAAKEREILLA, TUKI
(PL) ZAWIAS DOLNY Z ŁOŻYSKAMI, PODPARCIE
(SK) SPODNÝ ZÁVES S LOŽISKAMI, PODPERA
(EE) ALUMINE LIIGEND LAAGRITEGA, TUGI
(LT) APATINIS LANKSTAS SU GUOLIAIS, ATRAMA
(LV) AUGŠĒJĀ VIRA AR GULTŅIEM, BALSTS

(CZ) PANT SPODNÍ LOŽISKOVÝ, S KONZOLOU
(RO) BALAMA INFERIOARĂ CU LAGĂR DE ALUNECARE, SUPORT
(HR) DONJA ŠARKA S LEŽAJEVIMA, POTPORANJ
(RUS) НИЖНЯЯ ПЕТЛЯ С ПОДШИПНИКАМИ, С КРОНШТЕЙНОМ
(SLO) SPODNJI TEČAJ Z LEŽAJI, PODPORNIK
(TR) RULMANLI ALT MENTEŞE, DESTEK
(AR) مفصلة سفلية مع المحامل، دعامة
(CHN) 配有轴承、支架的下铰链
(MAL) ENGSEL RENDAH DENGAN BEARING, SOKONGAN
(H) ALSÓ ZSANÉR CSAPÁGGYAL, MEGTÁMASZTÁSSAL
(IL) ציר תחתון עם מיסב, ותמיכה
(BG) ДОЛНА ПАНТА С ЛАГЕРИ, ПОДДЪРЖАЩА
(KO) 베어링이 있는 하단 경첩, 지지대
(SRB) DONJA ŠARKA SA LEŽAJIMA, NOSAČ

Art.	D1	L1	L2	A min./max.	B	C	J	S	CAPACITY	1pc			CODE	EAN
	Ø			mm			Ø	mm	kg	kg	pcs	kg		
AB 50 LSU	50	80	75	50 - 65	40	41	9	8	250	0,78	10	7,8	1700252	8595694802587
AB 70 LSU	68	100	85	50 - 65	60	51	11	10	350	1,75	6	10,5	1700253	8595694802594

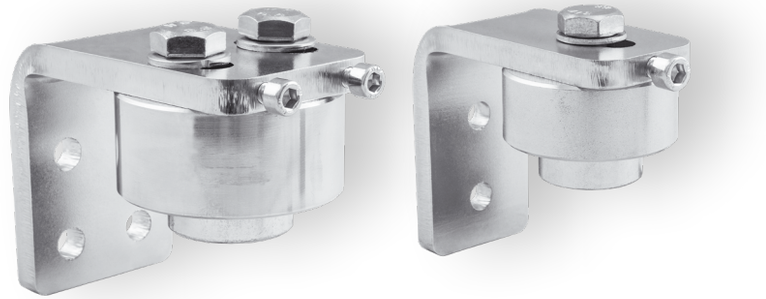

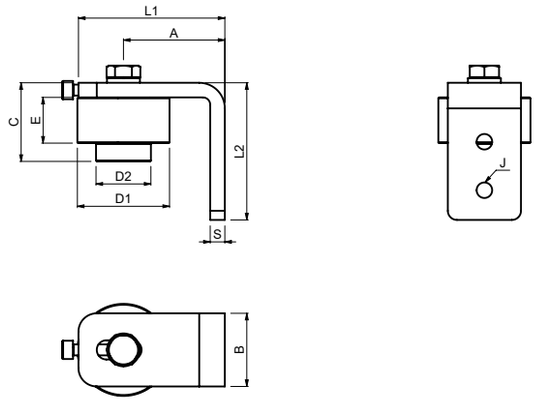

(GB) UPPER HINGE WITH BEARINGS, SUPPORT
(D) OBERES SCHARNIER MIT LAGERN, STÜTZE
(F) CHARNIÈRE SUPÉRIEURE AVEC ROULEMENTS, SUPPORT
(E) ARTICULACIÓN SUPERIOR CON RODAMIENTOS, SOPORTE
(P) DOBRADIÇA SUPERIOR COM ROLAMENTOS, SUPORTE
(I) CERNIERA SUPERIORE CON CUSCINETTI, SOSTEGNO
(DK) ØVERSTE HÆNGSEL MED LEJER, STØTTE
(NL) BOVENSTE STEUNPUNT MET LAGERS, STEUN
(N) ØVRE HENGSLE MED LAGER, STØTTE
(S) ÖVRE GÅNGJÄRN MED LAGER, STÖD
(FIN) YLÄSARANA LAAKEREILLA, TUKI
(PL) ZAWIAS GÓRNY Z ŁOŻYSKAMI, PODPARCIE
(SK) HORNÝ ZÁVES S LOŽISKAMI, PODPERA
(EE) ÜLEMINE LIIGEND LAAGRITEGA, TUGI
(LT) VIRŠUTINIS LANKSTAS SU GUOLIAIS, ATRAMA
(LV) APAKŠĒJĀ VIRA AR GULTŅIEM, BALSTS

(CZ) PANT HORNÍ LOŽISKOVÝ, S KONZOLOU
(RO) BALAMA SUPERIOARĂ CU LAGĂR DE ALUNECARE, SUPORT
(HR) GORNJA ŠARKA S LEŽAJEVIMA, POTPORANJ
(RUS) ВЕРХНЯЯ ПЕТЛЯ С ПОДШИПНИКАМИ, С КРОНШТЕЙНОМ
(SLO) ZGORNJI TEČAJ Z LEŽAJI, PODPORNIK
(TR) RULMANLI ÜST MENTEŞE, DESTEK
(AR) مفصلة علوية مع المحامل، دعامة
(CHN) 配有轴承、支架的上铰链
(MAL) ENGSEL ATAS DENGAN BEARING, SOKONGAN
(H) FELSŐ ZSANÉR CSAPÁGGYAL, MEGTÁMASZTÁSSAL
(IL) ציר עליון עם מיסב, ותמיכה
(BG) ГОРНА ПАНТА С ЛАГЕРИ, ПОДДЪРЖАЩА
(KO) 베어링이 있는 상단 경첩, 지지대
(SRB) GORNJA ŠARKA SA LEŽAJIMA, NOSAČ

Art.	D1	D2	L1	L2	A min./max.	B	C	E	J	S	CAP.	1pc			CODE	EAN
	Ø				mm				Ø	mm	kg	kg	pcs	kg		
AB 50 ASU	50	30	80	75	50 - 65	40	40	21	9	8	350	0,7	10	7	1700254	8595694802600
AB 70 ASU	68	38	100	85	50 - 65	60	53	31	11	10	550	1,65	6	9,9	1700255	8595694802617

ungalvanized

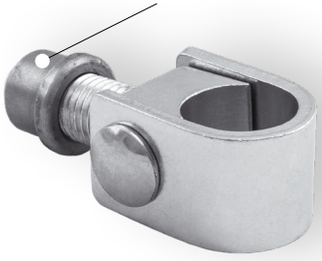

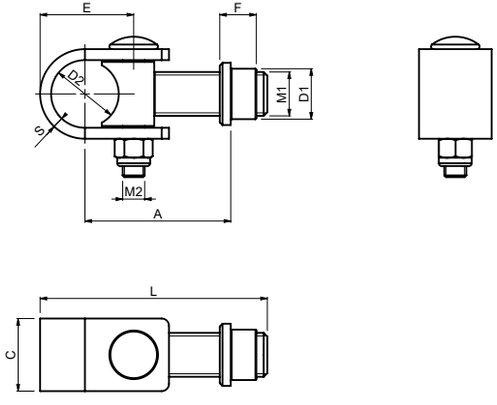

GB ADJUSTABLE „C“ CLAMP HINGE WITH NUTS FOR STEEL COLUMNS
D EINSTELLBARES „C“-KLEMMSCHARNIER MIT MUTTERN FÜR STAHLSÄULEN
F CHARNIÈRE DE SERRAGE RÉGLABLE EN „C“ AVEC ÉCROUS POUR COLONNES EN ACIER
E ARTICULACIÓN CON SUJECIÓN EN “C” AJUSTABLE CON TUERCAS PARA COLUMNAS DE ACERO
P DOBRADIÇA AJUSTÁVEL „C“ COM PORCAS PARA COLUNAS DE AÇO
I CERNIERA REGOLABILE CON COLLARE A „C“ CON DADI PER MONTANTI IN ACCIAIO
DK INDSTILLELIGT “C” KLAMPEHÆNGSEL MED MØTRIKKER TIL STÅLSØJLER
NL VERSTELBARE “C” KLEMSCHARNIER MET MOEREN VOOR STALEN KOLOMMEN
N JUSTERBAR „C“ KLEMMEHENGSLE MED MUTTERE FOR STÅLSØYLER
S JUSTERBART KLÄMGÅNGJÄRN „C“ MED MUTTRAR FÖR STÅLSTOLPAR
FIN SÄÄDETTÄVÄ “C”-KIINNITTIMEN SARANA MUTTEREILLA TERÄSPYLVÄISIIN
PL REGULOWANY ZAWIAS Z OBEJMĄ „C“ Z NAKRĘTKAMI DO SŁUPKÓW STALOWYCH
SK NASTAVITEĽNÝ UPÍNACÍ ZÁVES V TVARE „C“ S MATICAMI PRE OCEĽOVÉ STĹPY
EE REGULEERITAV “C”-KLAMBRI LIIGEND MUTRITEGA TERASSAMMASTE JAOKS
LT REGULIUOJAMAS „C“ FORMOS LANKSTAS SU SPAUSTUVU IR VERŽLĖMIS PLIENINIAMS STULPAMS
LV REGULĒJAMA “C” VEIDA SKAVAS VIRA AR UZGRIEŽŅIEM TĒRAUDA STABIEM

CZ PANT REGULOVATELNÝ OSOVÝ S TŘMENEM, MATKOU PRO KOVOVÉ SLOUPY
RO BALAMA REGLABILĂ DE PRINDERE ÎN FORMĂ DE „C“ CU PIULIŢE, PENTRU COLOANE METALICE
HR PRILAGODLJIVA “C” STEZNA ŠARKA S MATICAMA ZA ČELIČNE STUPOVE
RUS РЕГУЛИРУЕМАЯ ОСЕВАЯ ПЕТЛЯ «C» СО СКОБОЙ И ГАЙКАМИ ДЛЯ МЕТАЛЛИЧЕСКИХ СТОЛБОВ
SLO NASTAVLJIVI TEČAJ S “C” SPONO Z MATICAMI ZA JEKLENE STEBRE
TR ÇELIK SÜTUNLAR IÇIN SOMUNLARLA AYARLANABILIR „C“ KELEPÇELI MENTEŞE
AR مفصلة مثبتة قابلة للتعديل على شكل حرف "C" مع الصواميل للأعمدة المصنوعة من الصلب
CHN 配有钢柱螺母的可调节C型夹持铰链
MAL ENGSEL CENGKAM “C” BOLEH LARAS DENGAN NAT UNTUK KOLUM KELULI
H ÁLLÍTHATÓ C-BEFOGÁSÚ ZSANÉR ANYÁKKAL ACÉL OSZLOPOKHOZ
IL ציר מתכוונן עם סגר צורת C עם אומים למשקופי פלדה
BG РЕГУЛИРУЕМА ПАНТА С "С"-ОБРАЗНА СКОБА С ГАЙКИ ЗА СТОМАНЕНИ КОЛОНИ
KO 강철 기둥용 조절식 "C"자형 클램프 경첩 및 너트
SRB PODESIVA ŠARKA „C“ OBUJMICE SA NAVRTKAMA ZA ČELIČNE STUBOVE

Art.	M1	A min./max.	C	D1	D2	E	F	M2	L	S	CAPACITY OF COUPLE HINGES	1pc			CODE	EAN
	mm			Ø		mm					kg	kg	pcs	kg		
H 40	M24	55 - 84	40	29	35	48	21	M12	121	6	240	0,76	10	7,6	1700244	8595694802624

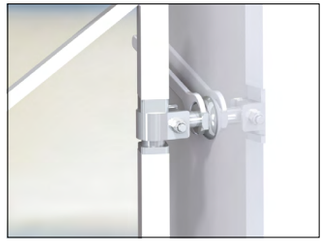

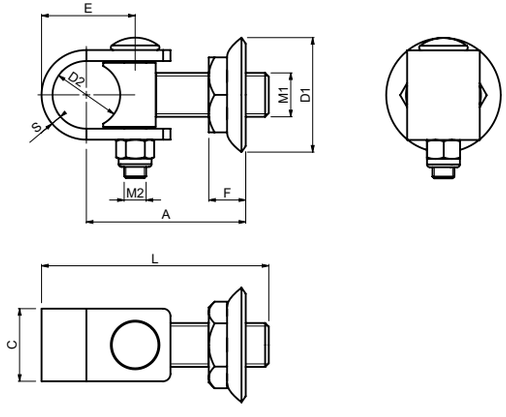

GB ADJUSTABLE „C“ CLAMP HINGE WITH NUTS AND WASHER FOR STEEL COLUMNS
D TORBAND FÜR SCHMIEDEEISERNE TORE, FÜR EISENSTEHER
F GOND RÉGLABLE À COLLIER AVEC ÉCROUS ET RONDELLE POUR PILIERS EN ACIER
E BISAGRA DE SUJECIÓN EN “C” AJUSTABLE CON PERNOS Y ARANDELA PARA COLUMNAS DE ACERO
P DOBRADIÇA COM GRAMPO EM “C” AJUSTÁVEL COM PORCAS E ARRUELA PARA COLUNAS DE AÇO
I CERNIERA REGOLABILE CON COLLARE A “C”, CON DADI E RONDELLA, PER MONTANTI IN ACCIAIO
DK INDSTILLELIGT “C” KLAMPEHÆNGSEL MED MØTRIKKER OG SPÆNDESKIVE TIL STÅLSØJLER
NL VERSTELBARE “C” KLEM SCHARNIER MET MOEREN EN SLUITRING VOOR STALEN KOLOMMEN
N JUSTERBART “C”-FJÆRHENGSEL MED MUTTERE OG SKIVE TIL STÅLSØYLER
S JUSTERBART “C” KLÄMGÅNGJÄRN MED MUTTRAR OCH BRICKOR FÖR STÅLSTOLPAR
FIN SÄÄDETTÄVÄ “C” –SARANA MUTTEREILLA JA ALUSLAATALLA TERÄSPYLVÄISIIN
PL REGULOWANY ZAWIAS Z OBEJMĄ „C“ Z NAKRĘTKAMI I PODKŁADKĄ DO SŁUPKÓW STALOWYCH
SK PÁNT REGULOVATEĽNÝ OSOVÝ SO STRMEŇOM, MATICOU A PODLOŽKOU PRE KOVOVÉ STĹPY
EE REGULEERITAV “C” KLAMBRI LIIGEND MUTRITE JA SEIBIGA TERASSAMMASTE JAOKS
LT REGULIUOJAMAS „C“ FORMOS LANKSTAS SU VERŽLĖMIS IR POVERŽLE PLIENINIAMS STULPAMS
LV REGULĒJAMA “C” VEIDA SKAVAS VIRA AR UZGRIEŽŅIEM UN PAPLĀKSNI TĒRAUDA STABIEM

CZ PANT REGULOVATELNÝ OSOVÝ S TŘMENEM, MATKOU A PODLOŽKOU PRO KOVOVÉ SLOUPY
RO BALAMA REGLABILĂ CLEMĂ „C“ CU PIULIŢE ŞI ŞAIBĂ PENTRU COLOANELE DE OŢEL
HR PRILAGODLJIVI ZGLOB „C“ OBUJMICE S MATICOM I PODLOŠKOM, ZA ČELIČNE STUPOVE
RUS РЕГУЛИРУЮЩАЯСЯ ОСЕВАЯ ПЕТЛЯ СО СКОБОЙ, ГАЙКОЙ И ШАЙБОЙ ДЛЯ МЕТАЛЛИЧЕСКИХ СТОЛБОВ
SLO NASTAVLJIVI TEČAJ S “C” SPONO Z MATICAMI IN PODLOŽKO ZA JEKLENE STEBRIČKE
TR ÇELİK SÜTUNLAR İÇİN SOMUN VE CONTALI AYARLANABİLİR “C” KELEPÇE MENTEŞESİ
AR قابل للضبط مع الصمولات والحلقة الوردة للعواميد الفولاذية "C" مفصل ملزم
CHN 钢柱可调“C”型夹带螺母垫圈铰链
MAL ENGSEL PENGAPIT “C” BOLEH LARAS DENGAN NAT DAN SESENDAL UNTUK TIANG KELULI
H ÁLLÍTHATÓ C-BEFOGÁSÚ ZSANÉR ANYÁKKAL ÉS ALÁTÉTTEL, ACÉL OSZLOPOKHOZ
IL ציר מתכוונן עם חבק
BG РЕГУЛИРУЕМА ПАНТА "С"-ОБРАЗНА СКОБА С ГАЙКА И ШАЙБА ЗА СТОМАНЕНИ КОЛОНИ
KO 강철 기둥용 조절식 "C"자형 클램프 경첩 및 너트, 와셔
SRB PODESIVA ŠARKA „C“ OBUJMICE SA NAVRTKOM I PODLOŠKOM ZA ČELIČNE STUBOVE

Art.	M1	A min./max.	C	D1	D2	E	F	M2	L	S	CAPACITY OF COUPLE HINGES	1pc			CODE	EAN
	mm			Ø		mm					kg	kg	pcs	kg		
HN 40	M24	71 - 99	40	60	35	48	22	M12	121	6	240	0,88	10	8,8	1700108	8595694802631

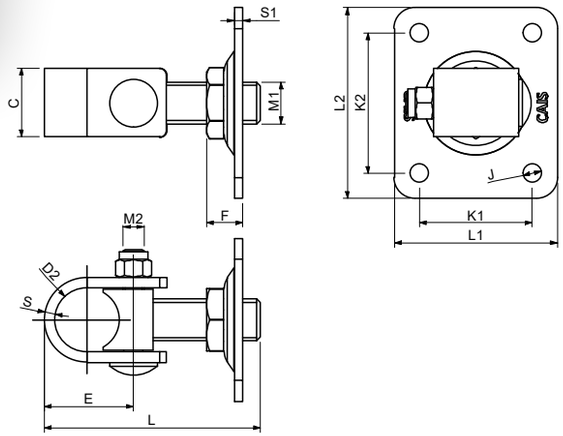

ungalvanized

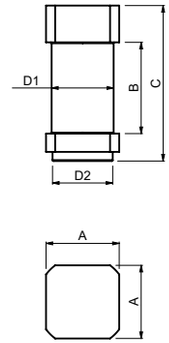

(GB) ADJUSTABLE „C“ CLAMP HINGE WITH PLATE, FIXED
(D) EINSTELLBARES „C“-KLEMMSCHARNIER MIT PLATTE, FEST
(F) CHARNIÈRE DE SERRAGE RÉGLABLE EN „C“ AVEC PLAQUE, FIXE
(E) ARTICULACIÓN CON SUJECIÓN EN “C” AJUSTABLE CON PLACA, FIJADA
(P) DOBRADIÇA AJUSTÁVEL DA BRAÇADEIRA „C“ COM PLACA, FIXA
(I) CERNIERA REGOLABILE CON COLLARE A „C“ CON PIASTRA, FISSA
(DK) INDSTILLELIGT “C” KLAMPEHÆNGSEL MED PLADE, FASTGJORT
(NL) VERSTELBARE “C” KLEMSCHARNIER MET PLAAT, VASTGESCHROEFD
(N) JUSTERBAR „C“ KLEMMEHENGSLE MED PLATE, FAST
(S) JUSTERBART KLÄMGÅNGJÄRN „C” MED PLATTA, FAST
(FIN) SÄÄDETTÄVÄ “C”-KIINNITTIMEN SARANA LEVYLLÄ, PYSYVÄ
(PL) REGULOWANY ZAWIAS Z OBEJMĄ „C” Z PŁYTKĄ, MOCOWANY
(SK) NASTAVITEĽNÝ KLBOVÝ ZÁVES V TVARE „C“ S DOSKOU, PEVNÝ
(EE) REGULEERITAV “C”-KLAMBRI LIIGEND PLAADIGA, FIKSEERITUD
(LT) REGULIUOJAMAS „C“ FORMOS LANKSTAS SU SPAUSTUVU IR PLOKŠTELE, FIKSUOTAS
(LV) REGULĒJAMA “C” VEIDA SKAVAS VIRA AR PLĀKSNI, FIKSĒTA
(CZ) PANT REGULOVATELNÝ OSOVÝ S TŘMENEM, PLOTNOU PRO ZDĚNÉ A KOVOVÉ SLOUPY
(RO) BALAMA REGLABILĂ DE PRINDERE ÎN FORMĂ DE „C” CU PLACĂ, FIXĂ
(HR) PRILAGODLJIVA “C” STEZNA ŠARKA S PLOČOM, FIKSIRANI
(RUS) РЕГУЛИРУЕМАЯ ОСЕВАЯ ПЕТЛЯ «C»СО СКОБОЙ И ПЛАСТИНОЙ, ПРИКРУЧИВАНИЕ ВИНТАМИ
(SLO) NASTAVLJIVI TEČAJ S “C” SPONO S PLOŠČO, FIKSNI
(TR) PLAKAYLA AYARLANABILIR „C“ KELEPÇELI MENTEŞE, SABIT
(AR) مفصلة مثبتك على شكل حرف “C” مع اللوحة، ثابتة
(CHN) 可调节C型夹持铰链，固定式
(MAL) ENGSEL CENGKAM “C” BOLEH LARAS DENGAN PLAT, TERIKAT
(H) ÁLLÍTHATÓ C-BEFOGÁSÚ ZSANÉR LEMEZZEL, RÖGZÍTETT
(IL) ציר מתכוונן עם סגר צורת C ופלטה, קבוע
(BG) РЕГУЛИРУЕМА ПАНТА С “C”-ОБРАЗНА СКОБА С ПЛАНКА, ФИКСИРАНА
(KO) 조절식 “C”자형 클램프 경첩 및 플레이트, 고정식
(SRB) PODESIVA ŠARKA „C“ OBUJMICE SA PLOČOM, UGRADNJA ZAVRTNJIMA

Art.	M1	L1	L2	A min./max.	L	C	D2	E	F	J	M2	K1	K2	S	S1	CAPACITY OF COUPLE HINGES	1pc			CODE	EAN
	mm						Ø	mm		Ø	mm					kg	kg	pcs	kg		
HP 40 R	M24	94	110	71 - 99	121	40	35	48	22	11	M12	65	81	6	5	240	1,15	10	11,5	1700245	8595694802648

(GB) GATE JOINT FOR „C“ CLAMP TYPE HINGES
(D) BOLZEN FÜR TORBAND
(F) AXE DE PORTE POUR GONDS À COLLIER
(E) JUNTA DE PUERTA PARA BISAGRAS DE TIPO SUJECIÓN “C“
(P) JUNTA DE PORTÃO PARA DOBRADIÇAS COM GRAMPO EM “C“
(I) GIUNTO PER CANCELLO PER CERNIERE DEL TIPO CON COLLARE A “C“
(DK) PORTSAMLING TIL “C“ KLAMPE TYPE HÆNGSLER
(NL) HEK VERBINDINGSSTUK VOOR “C“ KLEM TYPE SCHARNIEREN
(N) PORT SKJØTEPUNKT FOR „C“-FJÆRHENGSLER
(S) GRINDLED FÖR “C“ KLÄMGÅNGJÄRN
(FIN) PORTIN LIITOS “C“ -SARANOIHIN
(PL) ŁĄCZNIK BRAMY DO ZAWIASÓW Z OBEJMĄ „C”
(SK) ČAP OSOVÝ PRE PÁNT
(EE) VÄRAVAÜHENDUS “C” KLAMBRI-TÜÜPI LIIGENDITE JAOKS
(LT) VARTŲ JUNGTIS „C“ FORMOS LANKSTAMS SU SPAUSTUVU
(LV) VĀRTU SAVIENOJUMS “C” VEIDA SKAVAS VIRĀM
(CZ) ČEP OSOVÝ PRO PANT
(RO) ÎMBINARE POARTĂ PENTRU BALAMALELE DE TIP CLEMĂ „C“
(HR) SPOJNICA VRATA ZA ZGLOB „C“ OBUJMICE
(RUS) ОСЕВАЯ ВТУЛКА ДЛЯ ОСЕВОЙ ПЕТЛИ
(SLO) SORNIK ZA TEČAJE S “C“ SPONO
(TR) “C” KELEPÇE TİPİ MENTEŞELER İÇİN BAHÇE KAPISI BAĞLANTI PARÇASI
(AR) وصلة البوابة الخاصة بالمفاصل من النوع الملزم “C“
(CHN) “C”型夹铰链门接合
(MAL) SAMBUNGAN PINTU PAGAR UNTUK ENGSEL JENIS PENGAPIT “C“
(H) KAPURÖGZÍTŐ-ELEM C-BEFOGÁSÚ ZSANÉROKHOZ
(IL) בוקסה לציר מתכוונן עם חבק
(BG) БОЛТ ЗА ПАНТА ЗА “C”-ОБРАЗНА СКОБА
(KO) “C”자형 클램프 경첩용 게이트 조인트
(SRB) SPOJNICA VRATA ZA ŠARKU „C“ OBUJMICE

Art.	A	B	C	D1	D2	1pc			CODE	EAN
	mm			Ø		kg	pcs	kg		
HP 40	40	45	80	34	33	0,71	10	7,1	1700109	8595694802655

ungalvanized

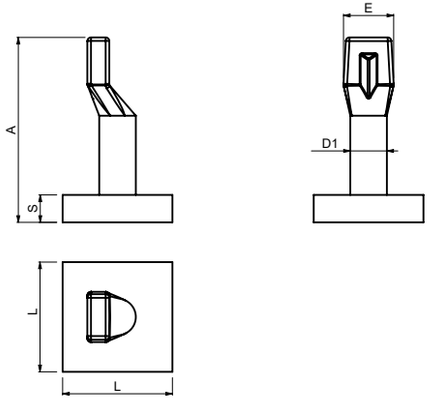

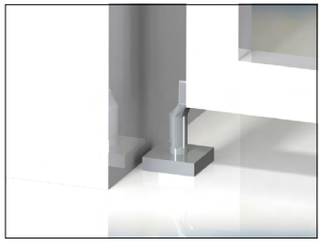

GB LOWER HINGE PIN AND BRACKET
D UNTERES BOLZENBAND FÜR DREHTORE
F GOND À PIVOT INFÉRIEUR ET PLAQUE
E CLAVIJA Y SOPORTE DE BISAGRA INFERIOR
P PINO E SUPORTE DA DOBRADIÇA INFERIOR
I PERNO E STAFFA PER CERNIERA INFERIORE
DK NEDERSTE HÆNGSELSTIFT OG BESLAG
NL ONDERSTE DRAAIPUNT EN STEUNPLAAT
N PINNE OG BRAKETT NEDRE HENGSEL
S UNDRE GÅNGJÄRN STIFT OCH KONSOL
FIN ALASARANAN TAPPI JA KANNATIN
PL SWORZEŃ I WSPORNIK ZAWIASU DOLNEGO
SK PÁNT SPODNÝ
EE ALUMISE LIIGENDI TIHVT JA KLAMBER
LT APATINIO LANKSTO KAIŠTIS IR GEMBĖ
LV APAKŠĒJĀ VIRAS TAPA UN KRONŠTEINS

CZ PANT SPODNÍ
RO BOLŢ ŞI CONSOLĂ BALAMA INFERIOARĂ
HR KLIN I KONZOLA DONJEG ZGLOBA
RUS ПЕТЛЯ НИЖНЯЯ
SLO ZATIČ IN KONZOLA ZA SPODNJI TEČAJ
TR ALT MENTEŞE PİM VE DİRSEĞİ
AR سنادة ومسمار المفصل المنخفض
CHN 下铰链销与支架
MAL PIN DAN PENDAKAP ENGSEL BAWAH
H ALSÓ CSAPOS BEFOGÁS FORGÓAJTÓKHOZ
IL ציר חרוט תחתון
BG БОЛТ И СКОБА ЗА ДОЛНА ПАНТА
KO 하단 경첩 핀 및 브래킷
SRB KLIN I KONZOLA DONJE ŠARKE

Art.	D1	A	E	L	S	CAPACITY OF COUPLE HINGES	1pc			CODE	EAN
	Ø	mm				kg	kg	pcs	kg		
SH 20	20	92	27	60	15	140	0,57	20	11,4	1700114	8595694802662
SH 24	23	101	33	70	20	200	0,96	20	19,2	1700115	8595694802679

WE DO IT WITH
PASSION
OR NOT AT ALL

Our passion, experience, drive and enthusiasm has created simply the most accurately engineered hardware for cantilever and sliding gates in the world.

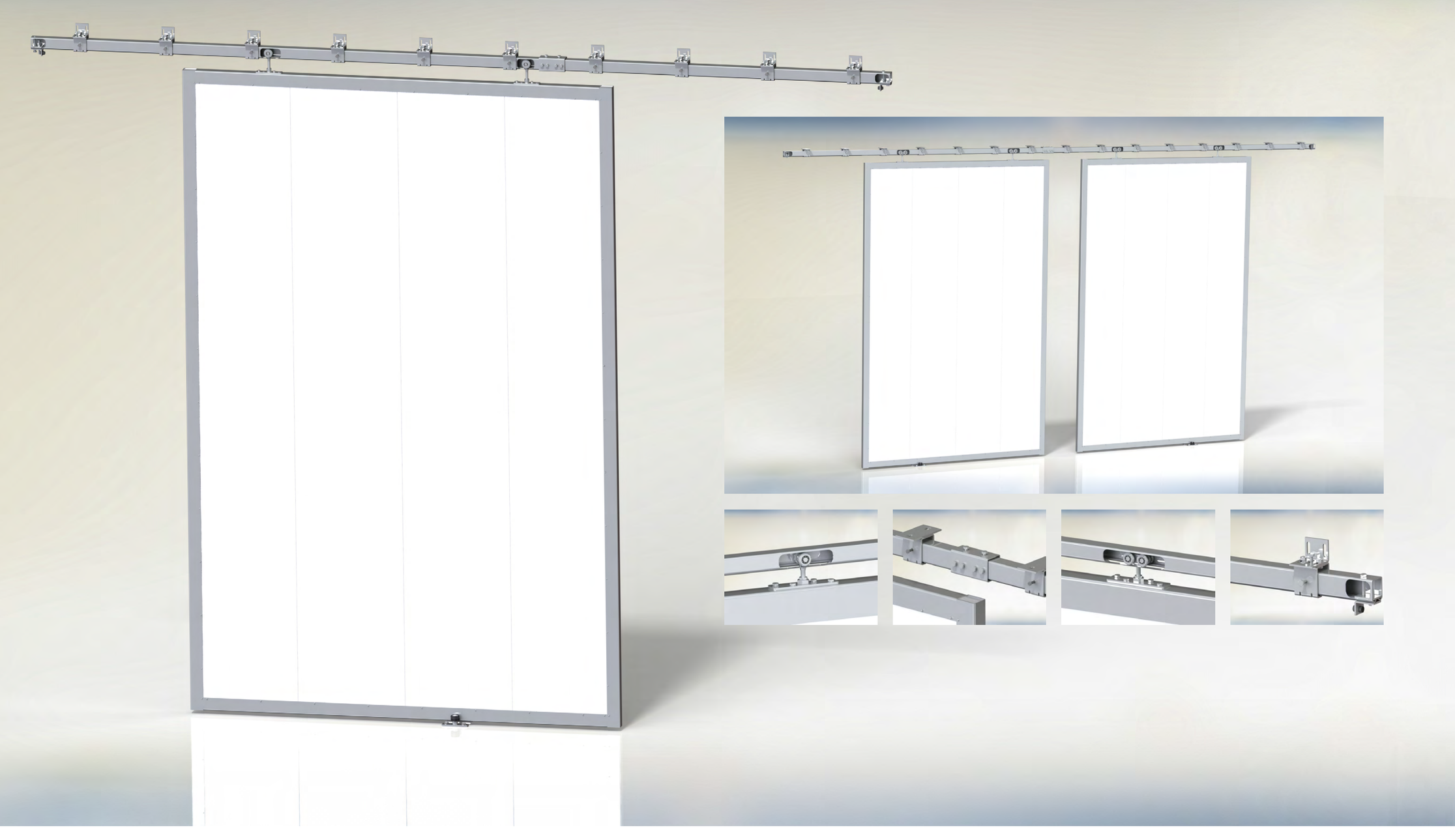

CAIS SLIDING DOORS

SLIDING DOOR HARDWARE

COMPONENTS AND DIMENSIONS - 2000 mm SLIDING DOOR								
CARRIAGE	GUIDE	SUPPORT	SUPPORT	CARRIAGE	L	A	MAX. CAPACITY 2000 mm (*)	RECOMMENDED
			pcs		mm			cycles / hour
2 SCF	STRELA 33	DB 33 DH 33	12	2	2000	330	45 kg	4
4 SCF	STRELA 33	DB 33 DH 33	12	2	2000	330	80 kg	4
2 SBK	STRELA 42	DB 42 DH 42	12	2	2000	330	160 kg	100
4 SBK	STRELA 42	DB 42 DH 42	12	2	2000	330	220 kg	100
2 SAK	STRELA 57	DB 57 DH 57	12	2	2000	330	220 kg	100
4 SAK	STRELA 57	DB 57 DH 57	12	2	2000	330	320 kg	100

(*) MAX. CAPACITY WITHOUT ADJUSTABLE SUPPORT PLATE DM

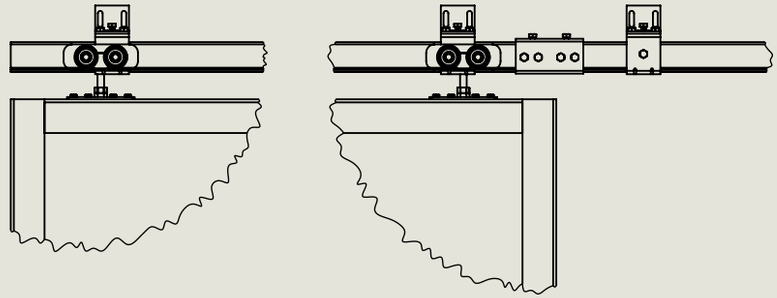

D — GERMAN STEEL

270 g/m² — HOT DIPPED GALVANIZED

EASY ASSEMBLY

NO LIMIT — LINEAR INSTALLATION WITHOUT LIMITS

+ 50°C TESTED & PROVEN

- 37°C TESTED & PROVEN

INT EXT — SUITABLE FOR INTERNAL AND EXTERNAL INSTALLATION

NO WELDING REQUIRED

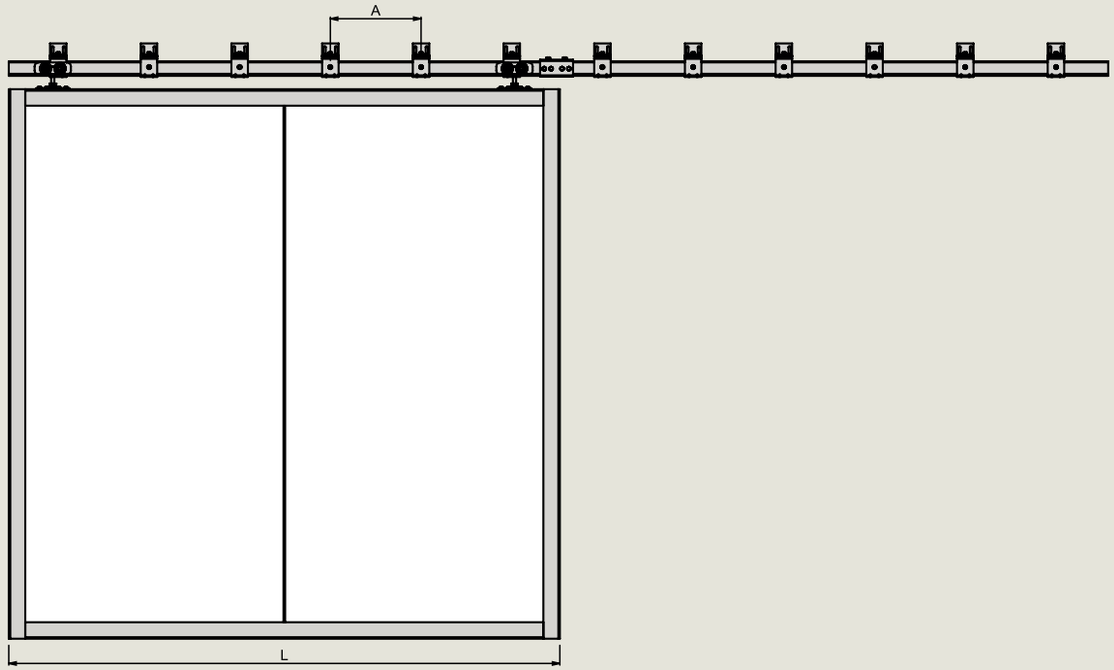

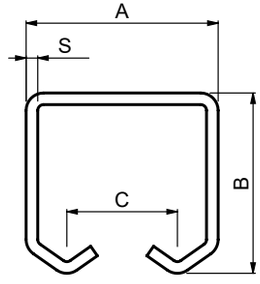

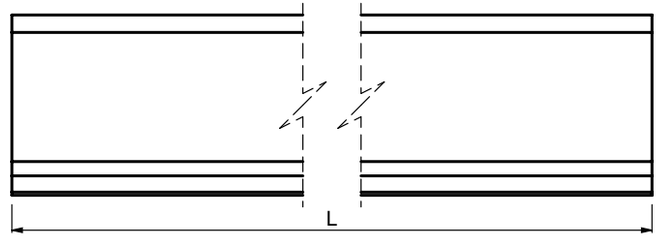

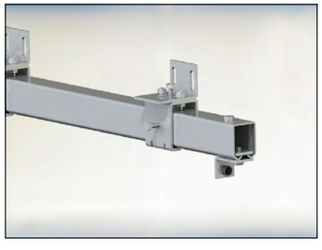

GB „C“ PROFILE GUIDE FOR SLIDING DOORS AND SHUTTERS
D „C“ PROFIL FÜR SCHIEBETÜREN- UND TORE
F GUIDE PROFILÉ EN « C » POUR PORTES COULISSANTES ET VOLETS
E GUÍA CON PERFIL “C“ PARA POSTIGOS Y PUERTAS CORREDERAS
P GUIA DE PERFIL EM “C“ PARA PORTAS E PERSIANAS DESLIZANTES
I GUIDA CON PROFILO A “C“ PER PORTE E SERRANDE SCORREVOLI
DK “C“ PROFILVANGE TIL SKYDEDØRE OG LUKKERE
NL “C“ PROFIEL GELEIDER VOOR SCHUIFDEUREN EN LUIKEN
N “C“-PROFILSKINNE TIL SKYVEDØRER OG -SKODDER
S “C“ GEJDPROFIL FÖR SKJUTBARA DÖRRAR OCH FÖNSTERLUCKOR
FIN “C“ -PROFIILIN OHJAIN LIUKUOVIIN JA -LUUKKUIHIN
PL SZYNA O PROFILU „C“ DO DRZWI PRZESUWNYCH I ŻALUZJI
SK NOSNÝ„C“ PROFIL PRE POSUVNÉ ZÁVESNÉ DVERE, BRÁNY A SVETLOLAMY
EE “C“-PROFIILI JUHIK LIUGUSTE JA -LUUKIDE JAOKS
LT „C“ FORMOS PROFILIUOTAS KREIPTUVAS STUMDOMOSIOMS DURIMS IR LANGINĖMS
LV “C“ VEIDA PROFILS BĪDĀMAJĀM DURVĪM UN AIZBĪDŅIEM
CZ ŠÍNA „C“ PROFIL PRO POSUVNÉ ZAVĚŠENÉ DVEŘE, VRATA A SVĚTLOLAMY
RO GHIDAJ PROFIL „C“ PENTRU UŞILE GLISANTE ŞI ÎNCHIZĂTOARE
HR VODILICA „C“ PROFILA, ZA KLIZNA VRATA I ŽALUZINE
RUS НАПРАВЛЯЮЩИЙ РЕЛЬС / ПРОФИЛЬ «C» ДЛЯ РАЗДВИЖНЫХ ПОДВЕСНЫХ ДВЕРЕЙ, ВОРОТ И ЖАЛЮЗЕЙ
SLO “C“ VODILO ZA DRSNA VRATA IN ŽALUZIJE
TR SÜRGÜLÜ KAPILAR VE OPTÜRATÖRLER İÇİN “C” PROFİL KIZAĞI
AR دعامة دليلية جانبية “C“ للأبواب والدرفات المنزلقة
CHN 滑动门与百叶窗“C”型导轨
MAL PANDU PROFIL “C“ UNTUK PINTU DAN PENUTUP GELONGSOR
H C-VEZETŐSÍN TOLÓAJTÓKHOZ ÉS ZSILIPEKHEZ
IL מסילה עליונה לדלתות הזזה, שערים ותריסים
BG “C“-ОБРАЗНА РЕЛСА ЗА ПЛЪЗГАЩИ ВРАТИ И КАПАЦИ
KO 슬라이딩 도어 및 셔터용 “C”자형 프로필 가이드
SRB VOĐICA „C“ PROFILA ZA KLIZNA VRATA I ŽALUZINE KAPIJE

Art.	A	B	C	S	CARRIAGE	SURFACE FINISH	L/1pc	1pc			CODE
	mm						mm	kg	pcs	kg	
STRELA 33/6	33	31	19	2	2 SCF/4 SCF/2SC/4SC/ 2 SCTS/2 SCTL/4 SCML	GALVANIZED	6000	9,6	20	192	1700133
STRELA 33/4	33	31	19	2	2 SCF/4 SCF/2SC/4SC/ 2 SCTS/2 SCTL/4 SCML	GALVANIZED	4000	6,4	20	128	1720073
STRELA 33/3	33	31	19	2	2 SCF/4 SCF/2SC/4SC/ 2 SCTS/2 SCTL/4 SCML	GALVANIZED	3000	4,5	20	96	1700206
STRELA 33/2	33	31	19	2	2 SCF/4 SCF/2SC/4SC/ 2 SCTS/2 SCTL/4 SCML	GALVANIZED	2000	3,2	20	64	1720075
STRELA 33/1	33	31	19	2	2 SCF/4 SCF/2SC/4SC/ 2 SCTS/2 SCTL/4 SCML	GALVANIZED	1000	1,6	20	32	1720076
STRELA 42/6	42	53	24	2,5	2 SBK/4SBK	GALVANIZED	6000	18	20	360	1700134
STRELA 42/4	42	53	24	2,5	2 SBK/4SBK	GALVANIZED	4000	12	20	240	1720079
STRELA 42/3	42	53	24	2,5	2 SBK/4SBK	GALVANIZED	3000	9	20	180	1700207
STRELA 42/2	42	53	24	2,5	2 SBK/4SBK	GALVANIZED	2000	6	20	120	1720081
STRELA 42/1	42	53	24	2,5	2 SBK/4SBK	GALVANIZED	1000	3	20	60	1720082
STRELA 57/6	57	67	30	3	2 SAK/4SAK	GALVANIZED	6000	27,6	20	552	1700135
STRELA 57/4	57	67	30	3	2 SAK/4SAK	GALVANIZED	4000	18,4	20	368	1720085
STRELA 57/3	57	67	30	3	2 SAK/4SAK	GALVANIZED	3000	13,8	20	276	1700208
STRELA 57/2	57	67	30	3	2 SAK/4SAK	GALVANIZED	2000	9,2	20	184	1720087
STRELA 57/1	57	67	30	3	2 SAK/4SAK	GALVANIZED	1000	4,6	20	92	1720088

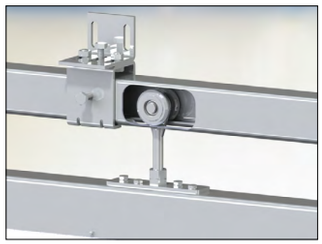

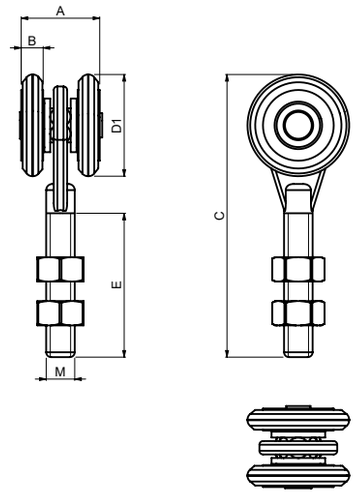

GB TWO WHEELED COVERED BEARING CARRIAGE FOR SLIDING DOORS AND SHUTTERS
D LAUFWAGEN MIT ZWEI LAUFRÄDERN FÜR FALT- UND SCHIEBETORE
F CHARIOT DEUX ROUES À ROULEMENT FERMÉ POUR PORTES COULISSANTES ET VOLETS
E CARRIL DE RODAMIENTO CUBIERTO CON DOS RUEDAS PARA POSTIGOS Y PUERTAS CORREDERAS
P CORREDIÇA DE ROLAMENTO ABERTO COM DUAS ROLDANAS PARA PORTAS E PERSIANAS DESLIZANTES
I CARRELLO A CUSCINETTI, CON DUE RUOTE, PER PORTE E SERRANDE SCORREVOLI
DK TOHJULET DÆKKET LEJESLÆDE TIL SKYDEDØRE OG LUKKERE
NL DUBBEL WIELENBLOK MET GESLOTEN LAGER VOOR SCHUIFDEUREN EN LUIKEN
N TOHJULS DEKKET GLIDELAGER FOR SKYVEDØRER OG -SKODDER
S TVÅHJULAD TÄCKT LAGRAD VAGN FÖR SKJUTBARA DÖRRAR OCH FÖNSTERLUCKOR
FIN KAKSIPYÖRÄINEN SULJETUN LAAKERIN ALUSTA LIUKUOVIIN JA -LUUKKUIHIN
PL WÓZEK 2-ROLKOWY Z ZAKRYTYMI ŁOŻYSKAMI DO DRZWI PRZESUWNYCH I ŻALUZJI
SK VOZÍK DVOJKOLIESKOVÝ LOŽISKOVÝ PRE POSUVNÉ ZÁVESNÉ DVERE, BRÁNY A SVETLOLAMY
EE KAHERATTALINE KAETUD LAAGRI SUPORT LIUGUSTE JA -LUUKIDE JAOKS
LT DENGTAS GUOLIO VEŽIMĖLIS SU DVIEM RATUKAIS STUMDOMOSIOMS DURIMS IR LANGINĖMS
LV NOSLĒGTS NESOŠAIS DIVU RUĻĻU BLOKS BĪDĀMAJĀM DURVĪM UN AIZBĪDŅIEM

CZ VOZÍK DVOUKOLOVÝ LOŽISKOVÝ PRO POSUVNÉ ZAVĚŠENÉ DVEŘE, VRATA A SVĚTLOLAMY
RO CĂRUCIOR PE DOUĂ ROȚI LAGĂR ÎNCHIS PENTRU UȘILE GLISANTE ȘI ÎNCHIZĂTOARE
HR NOSAČ S DVA KOTAČA PREKRIVENIH LEŽAJA ZA KLIZNA VRATA I ŽALUZINE
RUS ТЕЛЕЖКА ДВУХРОЛИКОВАЯ ПОДШИПНИКОВАЯ ДЛЯ РАЗДВИЖНЫХ ПОДВЕСНЫХ ДВЕРЕЙ, ВОРОТ И ЖАЛЮЗЕЙ
SLO VOZIČEK Z DVEMA KOLESOMA S POKRITIM LEŽAJEM ZA DRSNA VRATA IN ŽALUZIJE
TR SÜRGÜLÜ KAPILAR VE OPTÜRATÖRLER İÇİN İKİ TEKERLEKLİ KAPALI RULMANLI TAŞIYICI
AR عربة ذات محامل مغطاة مزودة بعجلتين للأبواب والنوافذ
CHN 滑动门与百叶窗双轮封闭轴承滑架
MAL PENYORONG BEARING TERTUTUP DUA RODA UNTUK PINTU DAN PENUTUP GELONGSOR
H KÉTGÖRGŐS ZÁRTCSAPÁGYAS FUTÓKOCSI TOLÓAJTÓKHOZ ÉS ZSILIPEKHEZ
IL עגלה מתלה שני גלגלים מיסב סגור
BG КОЛИЧКА С ДВЕ РОЛКИ И КАПСУЛОВАНИ ЛАГЕРИ ЗА ПЛЪЗГАЩИ ВРАТИ И КАПАЦИ
KO 슬라이딩 도어 및 셔터용 이중 휠 차폐식 베어링 이송대
SRB NOSAČ SA DVA TOČKIĆA PREKRIVENIH LEŽAJA ZA KLIZNA VRATA I ŽALUZINE KAPIJE

Art.	D1	A	B	C	E	M	GUIDE	CAPACITY	1pc			CODE
	Ø	mm						kg	kg	pcs	kg	
2 SBK	42	33	9	115	60	M12	STRELA 42	180	0,29	20	5,8	1700122
2 SAK	55	41	12	152	80	M20	STRELA 57	380	0,79	8	6,32	1700123

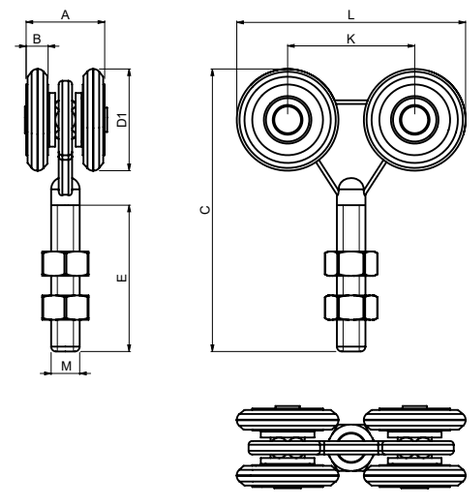

GB FOUR WHEELED COVERED BEARING CARRIAGE FOR SLIDING DOORS AND SHUTTERS
D LAUFWAGEN MIT VIER LAUFRÄDERN FÜR FALT- UND SCHIEBETORE
F CHARIOT QUATRE ROUES À ROULEMENT FERMÉ POUR PORTES COULISSANTES ET VOLETS
E CARRIL DE RODAMIENTO CUBIERTO CON CUATRO RUEDAS PARA POSTIGOS Y PUERTAS CORREDERAS
P CORREDIÇA DE ROLAMENTO COBERTO COM QUATRO ROLDANAS PARA PORTAS E PERSIANAS DESLIZANTES
I CARRELLO A CUSCINETTI, CON QUATTRO RUOTE, PER PORTE E SERRANDE SCORREVOLI
DK FIREHJULET DÆKKET LEJESLÆDE TIL SKYDEDØRE OG LUKKERE
NL VIERVOUDIG WIELENBLOK MET GESLOTEN LAGER VOOR SCHUIFDEUREN EN LUIKEN
N FIREHJULS DEKKET GLIDELAGER FOR SKYVEDØRER OG -SKODDER
S FYRHJULAD TÄCKT LAGRAD VAGN FÖR SKJUTBARA DÖRRAR OCH FÖNSTERLUCKOR
FIN NELIPYÖRÄINEN SULJETUN LAAKERIN ALUSTA LIUKUOVIIN JA -LUUKKUIHIN
PL WÓZEK 4-ROLKOWY Z ZAKRYTYMI ŁOŻYSKAMI DO DRZWI PRZESUWNYCH I ŻALUZJI
SK VOZÍK ŠTVORKOLIESKOVÝ LOŽISKOVÝ PRE POSUVNÉ ZÁVESNÉ DVERE, BRÁNY A SVETLOLAMY
EE NELJARATTALINE KAETUD LAAGRI SUPORT LIUGUSTE JA -LUUKIDE JAOKS
LT DENGTAS GUOLIO VEŽIMĖLIS SU KETURIAIS RATUKAIS STUMDOMOSIOMS DURIMS IR LANGINĖMS
LV NOSLĒGTS NESOŠAIS ČETRU RUĻĻU BLOKS BĪDĀMAJĀM DURVĪM UN AIZBĪDŅIEM

CZ VOZÍK ČTYŘKOLOVÝ LOŽISKOVÝ PRO POSUVNÉ ZAVĚŠENÉ DVEŘE, VRATA A SVĚTLOLAMY
RO CĂRUCIOR PE PATRU ROȚI LAGĂR ÎNCHIS PENTRU UȘILE GLISANTE ȘI ÎNCHIZĂTOARE
HR NOSAČ S ČETIRI KOTAČA PREKRIVENIH LEŽAJA ZA KLIZNA VRATA I ŽALUZINE
RUS ТЕЛЕЖКА ЧЕТЫРЕХРОЛИКОВАЯ ПОДШИПНИКОВАЯ ДЛЯ РАЗДВИЖНЫХ ПОДВЕСНЫХ ДВЕРЕЙ, ВОРОТ И ЖАЛЮЗЕЙ
SLO VOZIČEK S ŠTIRIMI KOLESI S POKRITIM LEŽAJEM ZA DRSNA VRATA IN ŽALUZIJE
TR SÜRGÜLÜ KAPILAR VE OPTÜRATÖRLER İÇİN DÖRT TEKERLEKLİ KAPALI RULMANLI TAŞIYICI
AR عربة ذات محامل مغطاة مزودة بأربع عجلات للأبواب والنوافذ
CHN 滑动门与百叶窗四轮封闭轴承滑架
MAL PENYORONG BEARING TERTUTUP EMPAT RODA UNTUK PINTU DAN PENUTUP GELONGSOR
H NÉGYGÖRGŐS ZÁRTCSAPÁGYAS FUTÓKOCSI TOLÓAJTÓKHOZ ÉS ZSILIPEKHEZ
IL עגלה מתלה שני גלגלים מיסב סגור
BG КОЛИЧКА С ЧЕТИРИ РОЛКИ И КАПСУЛОВАНИ ЛАГЕРИ ЗА ПЛЪЗГАЩИ ВРАТИ И КАПАЦИ
KO 슬라이딩 도어 및 셔터용 사중 휠 차폐식 베어링 이송대
SRB NOSAČ SA ČETIRI TOČKIĆA PREKRIVENIH LEŽAJA ZA KLIZNA VRATA I ŽALUZINE KAPIJE

Art.	D1	A	B	C	E	K	L	M	GUIDE	CAPACITY	1pc			CODE
	Ø	mm								kg	kg	pcs	kg	
4 SBK	42	33	9	115	60	52	94	M12	STRELA 42	280	0,52	10	5,2	1700124
4 SAK	55	41	12	155	85	60	114	M20	STRALA 57	580	1,3	4	5,2	1700125

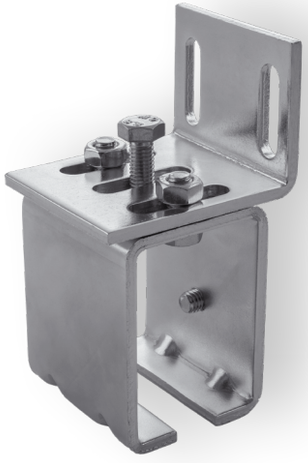

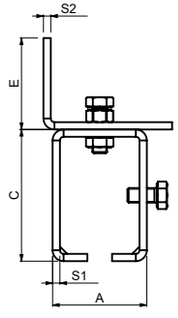

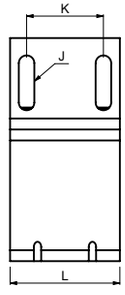

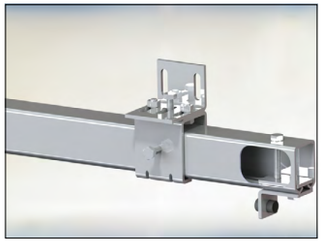

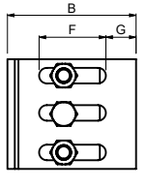

GB ADJUSTABLE WALL SUPPORT BRACKET FOR GUIDE
D HALTERUNG FÜR „C“ PROFIL, SEITLICH REGULIERBAR
F ÉTRIER DE SUPPORT MURAL RÉGLABLE POUR GUIDE
E BASE DE SOPORTE MURAL AJUSTABLE PARA GUÍA
P SUPORTE DE APOIO DE PAREDE REGULÁVEL PARA GUIA
I STAFFA DI SOSTEGNO A PARETE REGOLABILE PER GUIDA
DK INDSTILLELIGT VÆGSTØTTEBESLAG TIL VANGE
NL VERSTELBARE MUURBEVESTIGINGSPLAAT VOOR GELEIDER
N JUSTERBAR VEGGSTØTTEBRAKETT FOR STYRESKINNE
S JUSTERBART VÄGGSTÖD KONSOL FÖR GEJD
FIN SÄÄDETTÄVÄ SEINÄTUEN KANNATIN OHJAIMEEN
PL REGULOWANY WSPORNIK ŚCIENNY DO SZYNY
SK DRŽIAK NOSNÉHO „C“ PROFILU BOČNÝ, REGULOVATEĽNÝ
EE REGULEERITAVA SEINATOE KLAMBER JUHIKU JAOKS
LT REGULIUOJAMA ATRAMINĖ SIENOS GEMBĖ KREIPTUVUI
LV REGULĒJAMS SIENAS BALSTA KRONŠTEINS VADOTNEI

CZ DRŽÁK ŠÍNY „C“ PROFILU BOČNÍ, REGULOVATELNÝ
RO CONSOLĂ REGLABILĂ DE SUPORT PE PERETE PENTRU GHIDAJ
HR PRILAGODLJIVA ZIDNA KONZOLA ZA VODILICU
RUS КРОНШТЕЙН НАПРАВЛЯЮЩЕГО РЕЛЬСА «C» БОКОВОЙ, РЕГУЛИРУЮЩИЙСЯ
SLO NASTAVLJIVI STENSKI PODPORNI NOSILEC ZA VODILO
TR KIZAK İÇİN AYARLANABİLİR DUVAR DESTEK DİRSEĞİ
AR سنادة دعامة الجدار القابلة للضبط الخاصة بالدليل
CHN 导轨可调壁式支架
MAL PENDAKAP SOKONGAN DINDING BOLEH LARAS UNTUK PANDU
H ÁLLÍTHATÓ FALI VEZETŐSÍN-RÖGZÍTÉS
IL מטלה למסילה להתקנה על קיר
BG РЕГУЛИРУЕМА ДЪРЖАЩА СКОБА ЗА РЕЛСА ЗА СТЕНЕН МОНТАЖ
KO 가이드용 조절식 벽 지지대 브래킷
SRB PODESIVA ZIDNA KONZOLA ZA VOĐICU

Art.	A	B	C	E	F	G	J	K	L	S1	S2	GUIDE	1pc			CODE
	mm												kg	pcs	kg	
DB 33	41	60	50	50	35	10	9x30	40	60	3	4	STRELA 33	0,39	10	3,9	1700136
DB 42	53	69	73	50	35	15	9x30	40	60	4	4	STRELA 42	0,59	10	5,9	1700137
DB 57	66	79	87	50	35	15	9x30	40	60	4	4	STRELA 57	0,7	8	5,6	1700138

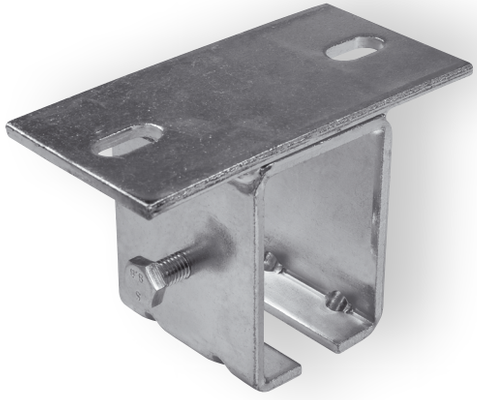

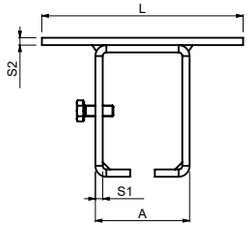

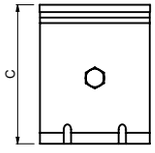

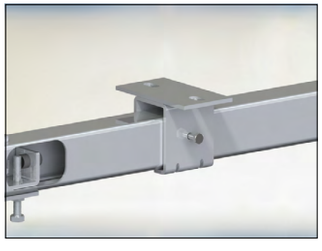

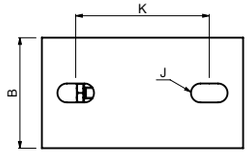

GB ADJUSTABLE CEILING SUPPORT BRACKET FOR GUIDE
D HALTERUNG FÜR „C“ PROFIL, OBEN REGULIERBAR
F ÉTRIER DE SUPPORT DE PLAFOND RÉGLABLE POUR GUIDE
E BASE DE SOPORTE DE TECHO AJUSTABLE PARA GUÍA
P SUPORTE DE APOIO DE TETO REGULÁVEL PARA GUIA
I STAFFA DI SOSTEGNO A SOFFITTO REGOLABILE PER GUIDA
DK INDSTILLELIGT LOFTSSTØTTEBESLAG TIL VANGE
NL VERSTELBARE PLAFONDBEVESTIGINGSPLAAT VOOR GELEIDER
N JUSTERBAR TAKSTØTTEBRAKETT FOR STYRESKINNE
S JUSTERBART TAKSTÖD KONSOL FÖR GEJD
FIN SÄÄDETTÄVÄ KATTOTUEN KANNATIN OHJAIMEEN
PL REGULOWANY WSPORNIK SUFITOWY DO SZYNY
SK DRŽIAK NOSNÉHO „C“ PROFILU HORNÝ, REGULOVATEĽNÝ
EE REGULEERITAVA LAETOE KLAMBER JUHIKU JAOKS
LT REGULIUOJAMA ATRAMINĖ LUBŲ GEMBĖ KREIPTUVUI
LV REGULĒJAMS GRIESTU BALSTA KRONŠTEINS VADOTNEI

CZ DRŽÁK ŠÍNY „C“ PROFILU HORNÍ, REGULOVATELNÝ
RO CONSOLĂ REGLABILĂ DE SUPORT PE TAVAN PENTRU GHIDAJ
HR PRILAGODLJIVA STROPNA KONZOLA ZA VODILICU
RUS КРОНШТЕЙН НАПРАВЛЯЮЩЕГО РЕЛЬСА «C» ВЕРХНИЙ, РЕГУЛИРУЮЩИЙСЯ
SLO NASTAVLJIVI STROPNI PODPORNI NOSILEC ZA VODILO
TR KIZAK İÇİN AYARLANABİLİR TAVAN DESTEK DİRSEĞİ
AR سنادة دعامة السقف القابلة للضبط الخاصة بالدليل
CHN 导轨可调吸顶式支架
MAL PENDAKAP SOKONGAN SILING BOLEH LARAS UNTUK PANDU
H ÁLLÍTHATÓ MENNYEZETI VEZETŐSÍN-RÖGZÍTÉS
IL מטלה למסילה להתקנה לתקרה
BG РЕГУЛИРУЕМА ДЪРЖАЩА СКОБА ЗА РЕЛСА ЗА ТАВАНЕН МОНТАЖ
KO 가이드용 조절식 천정 지지대 브래킷
SRB PODESIVA PLAFONSKA KONZOLA ZA VOĐICU

Art.	A	B	C	J	K	L	S1	S2	GUIDE	1pc			CODE
	mm									kg	pcs	kg	
DH 33	41	59,5	54	11x20	73	110	3	4	STRELA 33	0,43	10	4,3	1700139
DH 42	53	59,5	78	11x20	83	120	4	4	STRELA 42	0,62	10	6,2	1700140
DH 57	66	59,5	93	11x20	93	130	4	4	STRELA 57	0,73	8	5,84	1700141

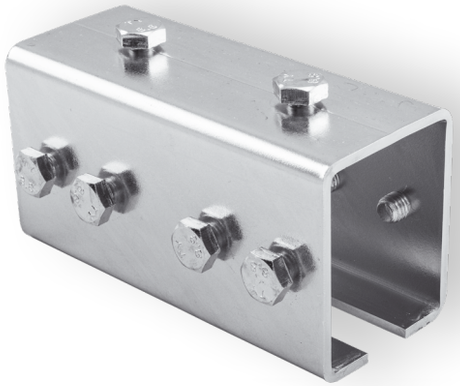

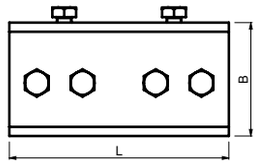

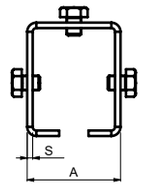

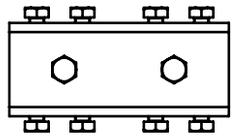

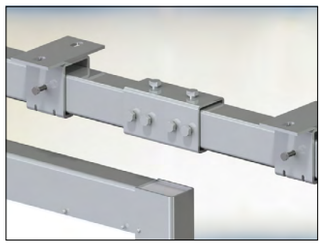

(GB) „C“ PROFILE GUIDE JOINT BRACKET
(D) „C“-PROFILFÜHRUNG, GELENKHALTERUNG
(F) SUPPORT DE JOINT DE GUIDE DE PROFIL EN „C“
(E) SOPORTE DE UNIÓN DE GUÍA DE PERFIL EN “C”
(P) GUIA DE PERFIL „C“ GUIA COMUM
(I) STAFFA DI ACCOPPIAMENTO GUIDA CON PROFILO A „C“
(DK) BESLAG TIL “C” PROFILVANGEFORBINDELSE
(NL) “C” PROFIELGELEIDER VERBINDINGSSTUK BEVESTIGINGSBEUGEL
(N) „C“ PROFILSTYRINGSBRAKETT
(S) “C” GEJDPROFIL FÖR KONSOL
(FIN) “C”-PROFIILISEN OHJAIMEN LIITOKSEN KANNATIN
(PL) WSPORNIK ŁĄCZĄCY DO SZYN O PROFILU „C”
(SK) PRIPOJOVACÍ DRŽIAK PROFILU VODIACEJ LIŠTY V TVARE „C“
(EE) “C”-PROFIIL JUHIKU ÜHENDUSE KLAMBER
(LT) „C“ FORMOS PROFILIUOTO KREIPTUVO JUNGIAMASIS LAIKIKLIS
(LV) “C” VEIDA PROFILA SAVIENOTĀJBALSTENIS

(CZ) SPOJKA FIXAČNÍ PRO „C“ PROFIL
(RO) REAZEM ÎN FORMĂ DE „C” PENTRU PROFILUL DE GHIDAJ
(HR) ZGLOBNI NOSAČ “C” PROFILNE VODILICE
(RUS) ВТУЛОЧНЫЙ КРОНШТЕЙН ДЛЯ НАПРАВЛЯЮЩИХ РЕЛЬСОВ ПРОФИЛЯ «C»
(SLO) PRITRDILNI NOSILEC Z VODILOM S“C” PROFILOM
(TR) „C“ PROFIL YATAĞI BAĞLANTI BRAKETI
(AR) دعامة مفصل موجه قطاع على شكل حرف "C"
(CHN) C型导向关节托臂
(MAL) PENDAKAP TERCANTUM PANDU PROFIL “C”
(H) C-VEZETŐSÍN ÖSSZEKÖTŐELEM
(IL) פרופיל מוביל צורת C עם סגר פח
(BG) СВЪРЗВАЩА СКОБА ЗА “C”-ОБРАЗНА РЕЛСА
(KO) “C”자형 프로필 가이드 조인트 브래킷
(SRB) NOSAČ SPOJNICE ZA VOĐICU „C“ PROFILA

Art.	L	A	B	S	GUIDE	1pc			CODE
	mm					kg	pcs	kg	
AG 33	120	42	40	3	STRELA 33	0,43	10	4,3	1700310
AG 42	120	51	62	3	STRELA 42	0,58	10	5,8	1700311
AG 57	120	64	76	3	STRELA 57	0,71	8	5,68	1700312

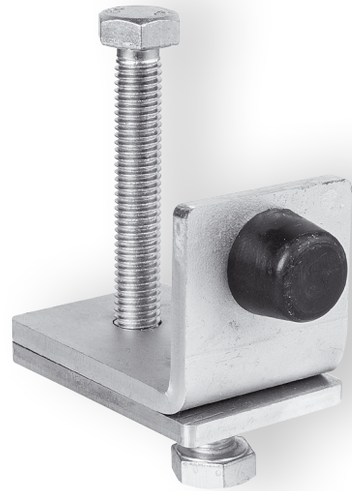

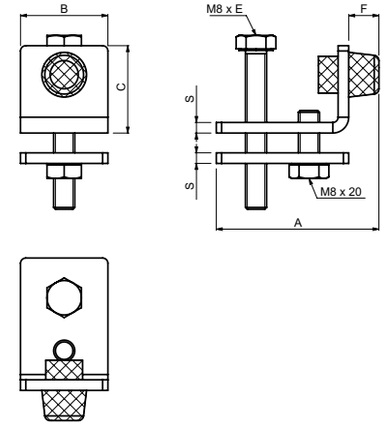

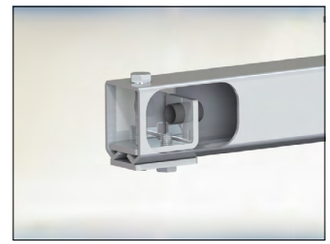

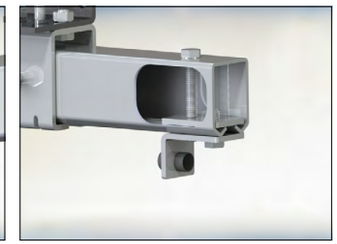

(GB) INTERNAL GUIDE END STOP
(D) INNENANSCHLAG FÜR „C“ PROFIL
(F) BUTÉE INTERNE POUR GUIDE
(E) TOPE FINAL DE GUÍA INTERNA
(P) BATENTE GUIA INTERNA
(I) TFERMO DI FINE CORSA DELLA GUIDA INTERNA
(DK) INTERN VANGEENDESTOP
(NL) INTERNE GELEIDER EINDSTOP
(N) ENDESTOPPER TIL INNVENDIG SKINNE
(S) INTERNT GEJDÄNDSTOPP
(FIN) SISÄINEN OHJAIMEN PÄÄN PYSÄYTIN
(PL) WEWNĘTRZNY ODBOJNIK SZYNY
(SK) DORAZ VNÚTORNÝ PRE NOSNÝ „C“ PROFIL
(EE) SISEJUHIKU OTSALÕPP
(LT) VIDINIO KREIPTUVO GALINIS RIBOKLIS
(LV) IEKŠĒJAIS VADOTNES GALA AIZTURIS

(CZ) DORAZ VNITŘNÍ PRO ŠÍNU „C“ PROFIL
(RO) GHIDAJ CAPĂT FINAL INTERN
(HR) UNUTARNJI GRANIČNIK VODILICE
(RUS) ВНУТРЕННИЙ ОГРАНИЧИТЕЛЬ НАПРАВЛЯЮЩЕГО РЕЛЬСА «C»
(SLO) ZAUSTAVLJALNIK NOTRANJEGA VODILA
(TR) DAHİLİ KIZAK UÇ TESPİT PARÇASI
(AR) مانع طرفي دليلي داخلي
(CHN) 内导轨终点挡块
(MAL) PENYENDAL HUJUNG PANDU DALAM
(H) VEZETŐSÍN BELSŐ ÜTKÖZŐ
(IL) מעצור פנימי למסילה עליונה
(BG) ВЪТРЕШЕН СТОПЕР ЗА РЕЛСА
(KO) 내부 가이드 종단 정지대
(SRB) UNUTRAŠNJI GRANIČNIK VOĐICE

Art.	A	B	C	E	F	S	GUIDE	1pc			CODE
	mm							kg	pcs	kg	
FINISH 33	61	22	22	35	11	3	STRELA 33	0,08	20	1,6	1700225
FINISH 42	61	33	35	60	11	4	STRELA 42	0,15	20	3	1700226
FINISH 57	62	40	36	75	11	5	STRELA 57	0,22	10	2,2	1700227

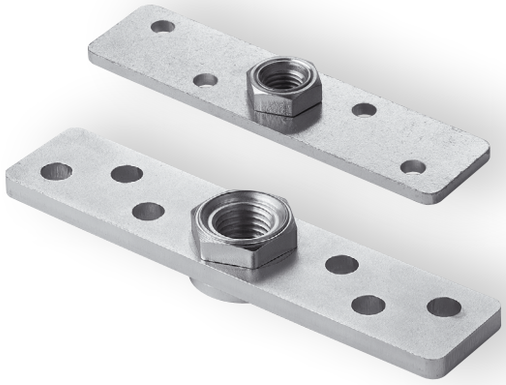

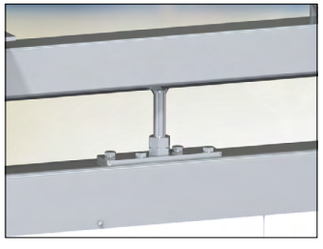

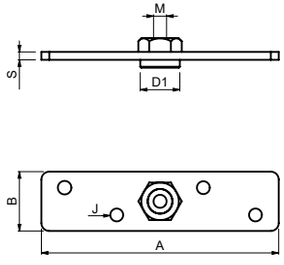

DM 8
DM12

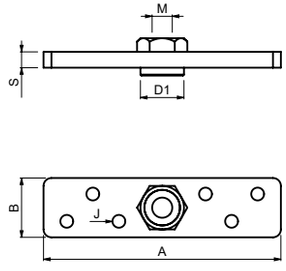

DM 20

(GB) HEIGHT ADJUSTABLE SUPPORT PLATE FOR SLIDING DOORS AND SHUTTERS
(D) FLÜGELHALTERUNG MIT MUTTER, VERSTELLBAR
(F) PLATINE DE SUPPORT RÉGLABLE EN HAUTEUR POUR PORTES COULISSANTES ET VOLETS
(E) PLATO DE SOPORTE CON ALTURA REGULABLE PARA POSTIGOS Y PUERTAS CORREDERAS
(P) PLACA DE APOIO DE ALTURA AJUSTÁVEL PARA PORTAS E PERSIANAS DESLIZANTES
(I) PIASTRA DI SOSTEGNO AD ALTEZZA REGOLABILE PER PORTE E SERRANDE SCORREVOLI
(DK) HØJDEINDSTILLELIG STØTTEPLADE TIL SKYDEDØRE OG LUKKERE
(NL) VERSTELBARE STEUNPLAAT VOOR SCHUIFDEUREN EN LUIKEN
(N) HØYDEREGULERENDE STØTTEPLATE TIL SKYVEDØRER OG -SKODDER
(S) STÖDPLATTA MED JUSTERBAR HÖJD FÖR SKJUTBARA DÖRRAR OCH FÖNSTERLUCKOR
(FIN) KORKEUDEN SÄÄTÄMISEN MAHDOLLISTAVA TUKILEVY LIUKUOVIIN JA -LUUKKUIHIN
(PL) REGULOWANA W PIONIE PŁYTKA WSPORNIKA DO DRZWI PRZESUWNYCH I ŻALUZJI
(SK) SPOJOVACIA DOSKA K UCHYTENIU KRÍDLA A VOZÍKA, REGULOVATEĽNÁ
(EE) REGULEERITAVA KÕRGUSEGA TUGIPLAAT LIUGUSTE JA -LUUKIDE JAOKS
(LT) VERTIKALIAI REGULIUOJAMA ATRAMINĖ PLOKŠTELĖ STUMDOMOSIOMS DURIMS IR LANGINĖMS
(LV) BALSTA PLĀKSNE AR REGULĒJAMU AUGSTUMU BĪDĀMAJĀM DURVĪM UN AIZBĪDŅIEM

(CZ) DESKA SPOJOVACÍ K UCHYCENÍ KŘÍDLA A VOZÍKU, REGULOVATELNÁ
(RO) PLACĂ DE SUPORT REGLABILĂ ÎN ÎNĂLŢIME PENTRU PENTRU UŞILE GLISANTE ŞI ÎNCHIZĂTOARE
(HR) VISINSKI PRILAGODLJIVA PLOČA ZA KLIZNA VRATA I ŽALUZINE
(RUS) ПЛАСТИНА СОЕДИНИТЕЛЬНАЯ ДЛЯ КРЕПЛЕНИЯ ДВЕРНОГО КРЫЛА С ТЕЛЕЖКОЙ, РЕГУЛИРУЮЩАЯСЯ
(SLO) PO VIŠINI NASTAVLJIVA PODPORNA PLOŠČA ZA DRSNA VRATA IN ŽALUZIJE
(TR) SÜRGÜLÜ KAPILAR VE OPTÜRATÖRLER İÇİN YÜKSEKLİĞİ AYARLANABİLİR DESTEK PLAKASI
(AR) لوحة الدعامة التي يمكن ضبط ارتفاعها للأبواب والنوافذ المنزلقة
(CHN) 滑动门与百叶窗高度可调支板
(MAL) PLAT SOKONGAN KETINGGIAN BOLEH LARAS UNTUK PINTU DAN PENUTUP GELONGSOR
(H) MAGASSÁG-ÁLLÍTHATÓ RÖGZÍTŐLEMEZ TOLÓAJTÓKHOZ ÉS ZSILIPEKHEZ
(IL) פלטת חיבור לדלת הזזה מתכוונת
(BG) РЕГУЛИРУЕМА НА ВИСОЧИНА ОПОРНА ПЛАНКА ЗА ПЛЪЗГАЩИ ВРАТИ И КАПАЦИ
(KO) 슬라이딩 도어 및 셔터용 높이 조절식 지지판
(SRB) NOSEĆA PLOČA ZA KLIZNA VRATA I ŽALUZINE KAPIJE PODESIVE VISINE

Art.	D1	A	B	J	M	S	CARRIAGE	1pc		CODE
	Ø	mm		Ø	mm			kg	pcs	kg	
DM 8	20	120	30	6,5	M8	4	2 SCF/4 SCF/2 SC/4 SC	0,12	20	2,4	1700142
DM 12	20	120	30	6,5	M12	4	2 SBK/4 SBK	0,12	20	2,4	1700143
DM 20	38	180	39	11	M20	8	2 SAK/4 SAK	0,44	10	4,4	1700224

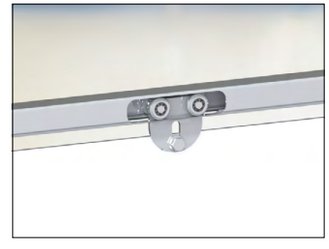

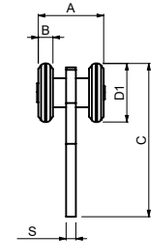

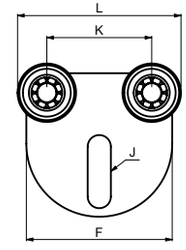

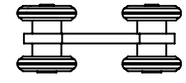

(GB) UNIVERSAL FOUR WHEELED OPEN BEARING CARRIAGE
(D) LAUFWAGEN MIT VIER LAUFRÄDERN KUGELGELAGERT, UNIVERSAL
(F) CHARIOT UNIVERSEL QUATRE ROUES À ROULEMENT OUVERT
(E) UNIVERSAL PARA CARRIL DE RODAMIENTO ABIERTO DE CUATRO RUEDAS
(P) CORREDIÇA UNIVERSAL DE ROLAMENTO ABERTO DE QUATRO ROLDANAS
(I) CARRELLO A CUSCINETTI APERTI, CON QUATTRO RUOTE, UNIVERSALE
(DK) UNIVERSAL FIREHJULET ÅBEN LEJESLÆDE
(NL) UNIVERSEEL VIERVOUDIG OPEN WIELBLOK
(N) UNIVERSAL FIREHJULS ÅPENT GLIDELAGER
(S) UNIVERSAL FYRHJULAD ÖPPEN LAGRAD VAGN
(FIN) YLEINEN NELIPYÖRÄINEN AVOIMEN LAAKERIN ALUSTA
(PL) UNIWERSALNY WÓZEK 4-ROLKOWY Z OTWARTYMI ŁOŻYSKAMI
(SK) VOZÍK ŠTVORKOLIEČKOVÝ GULIČKOVÝ UNIVERZÁLNY
(EE) UNIVERSAALNE NELJARATTALINE AVATUD LAAGRIGA SUPORT
(LT) UNIVERSALUS ATVIRAS GUOLIŲ VEŽIMĖLIS SU KETURIAIS RATUKAIS
(LV) UNIVERSĀLS ATVĒRTS NESOŠAIS ČETRU RULĻU BLOKS

(CZ) VOZÍK ČTYŘKOLOVÝ KULIČKOVÝ UNIVERZÁLNÍ
(RO) CĂRUCIOR PE PATRU ROŢI LAGĂR DESCHIS UNIVERSAL
(HR) UNIVERZALNI NOSAČ S ČETIRI KOTAČA OTVORENIH LEŽAJA
(RUS) ТЕЛЕЖКА ЧЕТЫРЕХРОЛИКОВАЯ ШАРИКОВАЯ УНИВЕРСАЛЬНАЯ
(SLO) UNIVERZALNI VOZIČEK S ŠTIRIMI KOLESI Z ODPRTIM LEŽAJEM
(TR) ÜNİVERSAL DÖRT TEKERLEKLİ AÇIK RULMANLI TAŞIYICI
(AR) عربة بمحامل مفتوحة رباعية العجلات شاملة
(CHN) 通用四轮开放轴承滑架
(MAL) PENYORONG BEARING TERBUKA EMPAT RODA UNVERSAL
(H) UNIVERZÁLIS, NÉGYGÖRGŐS CSAPÁGYAS FUTÓKOCSI
(IL) עגלה מתלה ארבעה גלגלים מיסב פתוח אוניברסלי
(BG) УНИВЕРСАЛНА КОЛИЧКА С ЧЕТИРИ РОЛКИ И ОТКРИТИ ЛАГЕРИ
(KO) 범용 사중 휠 개방식 베어링 이송대
(SRB) UNIVERZALNI NOSAČ SA ČETIRI TOČKIĆA OTVORENIH LEŽAJA

Art.	D1	A	B	C	F	J	K	L	S	GUIDE	CAPACITY	1pc		CODE
	Ø	mm									kg	kg	pcs	kg	
4 SCML	24	25	6	61	60	10x30	42	65	4	STRELA 33	60	0,16	20	3,2	1700132

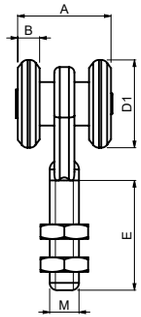

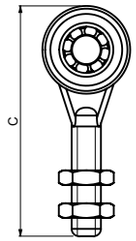

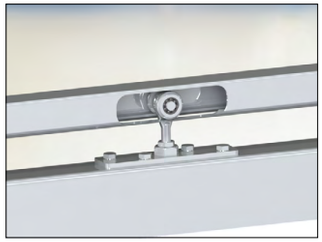

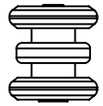

(GB) TWO WHEELED OPEN BEARING CARRIAGE FOR SLIDING DOORS AND SHUTTERS
(D) LAUFWAGEN MIT ZWEI LAUFRÄDERN FÜR FALT-UND SCHIEBETORE
(F) CHARIOT DEUX ROUES À ROULEMENT OUVERT POUR PORTES COULISSANTES ET VOLETS
(E) CARRIL DE RODAMIENTO ABIERTO CON DOS RUEDAS PARA POSTIGOS Y PUERTAS CORREDERAS
(P) CORREDIÇA DE ROLAMENTO ABERTO COM DUAS ROLDANAS PARA PORTAS E PERSIANAS DESLIZANTES
(I) CARRELLO A CUSCINETTI APERTI, CON DUE RUOTE, PER PORTE E SERRANDE SCORREVOLI
(DK) TOHJULET ÅBEN LEJESLÆDE TIL SKYDEDØRE OG LUKKERE
(NL) DUBBEL WIELENBLOK MET OPEN LAGER VOOR SCHUIFDEUREN EN LUIKEN
(N) TOHJULS ÅPENT GLIDELAGER FOR SKYVEDØRER OG -SKODDER
(S) TVÅHJULAD ÖPPEN LAGRAD VAGN FÖR SKJUTBARA DÖRRAR OCH FÖNSTERLUCKOR
(FIN) KAKSIPYÖRÄINEN AVOIMEN LAAKERIN ALUSTA LIUKUOVIIN JA -LUUKKUIHIN
(PL) WÓZEK 2-ROLKOWY Z OTWARTYMI ŁOŻYSKAMI DO DRZWI PRZESUWNYCH I ŻALUZJI
(SK) VOZÍK DVOJKOLIESKOVÝ GULIČKOVÝ PRE POSUVNÉ ZÁVESNÉ DVERE, BRÁNY A SVETLOLAMY
(EE) KAHERATTALINE AVATUD LAAGRI SUPORT LIUGUSTE JA -LUUKIDE JAOKS
(LT) ATVIRAS GUOLIO VEŽIMĖLIS SU DVIEM RATUKAIS STUMDOMOSIOMS DURIMS IR LANGINĖMS
(LV) ATVĒRTS NESOŠAIS DIVU RUĻĻU BLOKS BĪDĀMAJĀM DURVĪM UN AIZBĪDŅIEM
(CZ) VOZÍK DVOUKOLOVÝ KULIČKOVÝ PRO POSUVNÉ ZAVĚŠENÉ DVEŘE, VRATA A SVĚTLOLAMY
(RO) CĂRUCIOR PE DOUĂ ROȚI LAGĂR DESCHIS PENTRU UȘILE GLISANTE ȘI ÎNCHIZĂTOARE
(HR) NOSAČ S DVA KOTAČA OTVORENIH LEŽAJA ZA KLIZNA VRATA I ŽALUZINE
(RUS) ТЕЛЕЖКА ДВУХРОЛИКОВАЯ ШАРИКОВАЯ ДЛЯ РАЗДВИЖНЫХ ПОДВЕСНЫХ ДВЕРЕЙ, ВОРОТ И ЖАЛЮЗЕЙ
(SLO) VOZIČEK Z DVEMA KOLESOMA Z ODPRTIM LEŽAJEM ZA DRSNA VRATA IN ŽALUZIJE
(TR) SÜRGÜLÜ KAPILAR VE OPTÜRATÖRLER İÇİN İKİ TEKERLEKLİ AÇIK RULMANLI TAŞIYICI
(AR) عربة ذات محامل مفتوحة مزودة بعجلتين للأبواب والشرفات
(CHN) 滑动门与百叶窗双轮开放轴承滑架
(MAL) PENYORONG BEARING TERBUKA DUA RODA UNTUK PINTU DAN PENUTUP GELONGSOR
(H) KÉTGÖRGŐS CSAPÁGYAS FUTÓKOCSI TOLÓAJTÓKHOZ ÉS ZSILIPEKHEZ
(IL) עגלה מתלה שני גלגלים מיסב פתוח
(BG) КОЛИЧКА С ДВЕ РОЛКИ И ОТКРИТИ ЛАГЕРИ ЗА ПЛЪЗГАЩИ ВРАТИ И КАПАЦИ
(KO) 슬라이딩 도어 및 셔터용 이중 휠 개방식 베어링 이송대
(SRB) NOSAČ SA DVA TOČKIĆA OTVORENIH LEŽAJA ZA KLIZNA VRATA I ŽALUZINE KAPIJE

Art.	D1	A	B	C	E	M	GUIDE	CAPACITY	1pc			CODE
	Ø	mm						kg	kg	pcs	kg	
2 SCF	24	25	6	71	36	M8	STRELA 33	45	0,07	50	3,5	1700116

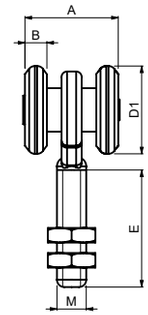

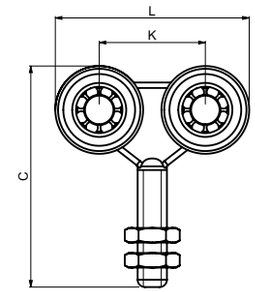

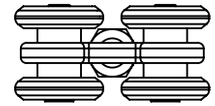

(GB) FOUR WHEELED OPEN BEARING CARRIAGE FOR SLIDING DOORS AND SHUTTERS
(D) LAUFWAGEN MIT VIER LAUFRÄDERN FÜR FALT- UND SCHIEBETORE
(F) CHARIOT QUATRE ROUES À ROULEMENT OUVERT POUR PORTES COULISSANTES ET VOLETS
(E) CARRIL DE RODAMIENTO ABIERTO CON CUATRO RUEDAS PARA POSTIGOS Y PUERTAS CORREDERAS
(P) CORREDIÇA DE ROLAMENTO ABERTO COM QUATRO ROLDANAS PARA PORTAS E PERSIANAS DESLIZANTES
(I) CARRELLO A CUSCINETTI APERTI, CON QUATTRO RUOTE, PER PORTE E SERRANDE SCORREVOLI
(DK) FIREHJULET ÅBEN LEJESLÆDE TIL SKYDEDØRE OG LUKKERE
(NL) VIERVOUDIG WIELENBLOK MET OPEN LAGER VOOR SCHUIFDEUREN EN LUIKEN
(N) FIREHJULS ÅPENT GLIDELAGER FOR SKYVEDØRER OG -SKODDER
(S) FYRHJULAD ÖPPEN LAGRAD VAGN FÖR SKJUTBARA DÖRRAR OCH FÖNSTERLUCKOR
(FIN) NELIPYÖRÄINEN AVOIMEN LAAKERIN ALUSTA LIUKUOVIIN JA -LUUKKUIHIN
(PL) WÓZEK 4-ROLKOWY Z OTWARTYMI ŁOŻYSKAMI DO DRZWI PRZESUWNYCH I ŻALUZJI
(SK) VOZÍK ŠTVORKOLIESKOVÝ GULIČKOVÝ PRE POSUVNÉ ZÁVESNÉ DVERE, BRÁNY A SVETLOLAMY
(EE) NELJARATTALINE AVATUD LAAGRI SUPORT LIUGUSTE JA -LUUKIDE JAOKS
(LT) ATVIRAS GUOLIO VEŽIMĖLIS SU KETURIAIS RATUKAIS STUMDOMOSIOMS DURIMS IR LANGINĖMS
(LV) ATVĒRTS NESOŠAIS ČETRU RUĻĻU BLOKS BĪDĀMAJĀM DURVĪM UN AIZBĪDŅIEM
(CZ) VOZÍK ČTYŘKOLOVÝ KULIČKOVÝ PRO POSUVNÉ ZAVĚŠENÉ DVEŘE, VRATA A SVĚTLOLAMY
(RO) CĂRUCIOR PE PATRU ROȚI LAGĂR DESCHIS PENTRU UȘILE GLISANTE ȘI ÎNCHIZĂTOARE
(HR) NOSAČ S ČETIRI KOTAČA OTVORENIH LEŽAJA ZA KLIZNA VRATA I ŽALUZINE
(RUS) ТЕЛЕЖКА ЧЕТЫРЕХРОЛИКОВАЯ ШАРИКОВАЯ ДЛЯ РАЗДВИЖНЫХ ПОДВЕСНЫХ ДВЕРЕЙ, ВОРОТ И ЖАЛЮЗЕЙ
(SLO) VOZIČEK S ŠTIRIMI KOLESI Z ODPRTIM LEŽAJEM ZA DRSNA VRATA IN ŽALUZIJE
(TR) SÜRGÜLÜ KAPILAR VE OPTÜRATÖRLER İÇİN DÖRT TEKERLEKLİ AÇIK RULMANLI TAŞIYICI
(AR) عربة ذات محامل مفتوحة مزودة بأربع عجلات للأبواب والشرفات
(CHN) 滑动门与百叶窗四轮开放轴承滑架
(MAL) PENYORONG BEARING TERBUKA EMPAT RODA UNTUK PINTU DAN PENUTUP GELONGSOR
(H) NÉGYGÖRGŐS CSAPÁGYAS FUTÓKOCSI TOLÓAJTÓKHOZ ÉS ZSILIPEKHEZ
(IL) עגלה מתלה ארבעה גלגלים מיסב פתוח
(BG) КОЛИЧКА С ЧЕТИРИ РОЛКИ И ОТКРИТИ ЛАГЕРИ ЗА ПЛЪЗГАЩИ ВРАТИ И КАПАЦИ
(KO) 슬라이딩 도어 및 셔터용 사중 휠 개방식 베어링 이송대
(SRB) NOSAČ SA ČETIRI TOČKIĆA OTVORENIH LEŽAJA ZA KLIZNA VRATA I ŽALUZINE KAPIJE

Art.	D1	A	B	C	E	K	L	M	GUIDE	CAPACITY	1pc			CODE
	Ø	mm								kg	kg	pcs	kg	
4 SCF	24	25	6	61	31	30	54	M8	STRELA 33	80	0,13	20	2,6	1700119

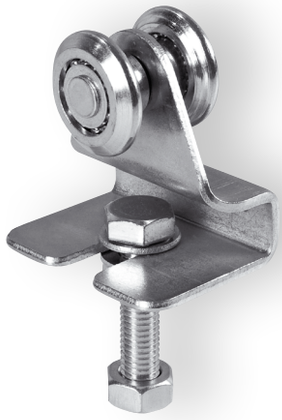

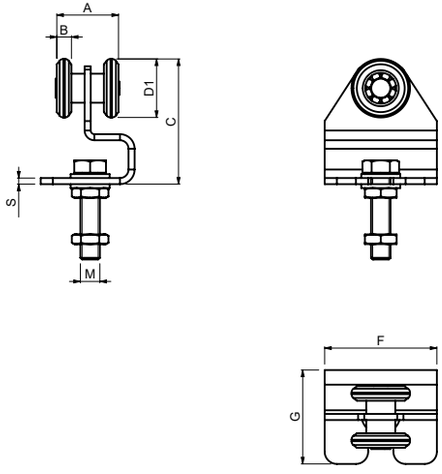

(GB) TWO WHEELED OPEN BEARING CARRIAGE FOR SLIDING DOORS AND SHUTTERS
(D) LAUFWAGEN MIT ZWEI LAUFRÄDERN FÜR FALT- UND SCHIEBETORE, KUGELGELAGERT
(F) CHARIOT DEUX ROUES À ROULEMENT OUVERT POUR PORTES COULISSANTES ET VOLETS
(E) CARRIL DE RODAMIENTO ABIERTO CON DOS RUEDAS PARA POSTIGOS Y PUERTAS CORREDERAS
(P) CORREDIÇA DE ROLAMENTO ABERTO COM DUAS ROLDANAS PARA PORTAS E PERSIANAS DESLIZANTES
(I) CARRELLO A CUSCINETTI APERTI, CON DUE RUOTE, PER PORTE E SERRANDE SCORREVOLI
(DK) TOHJULET ÅBEN LEJESLÆDE TIL SKYDEDØRE OG LUKKERE
(NL) DUBBEL WIELENBLOK MET OPEN LAGER VOOR SCHUIFDEUREN EN LUIKEN
(N) TOHJULS ÅPENT GLIDELAGER FOR SKYVEDØRER OG -SKODDER
(S) TVÅHJULAD ÖPPEN LAGRAD VAGN FÖR SKJUTBARA DÖRRAR OCH FÖNSTERLUCKOR
(FIN) KAKSIPYÖRÄINEN AVOIMEN LAAKERIN ALUSTA LIUKUOVIIN JA -LUUKKUIHIN
(PL) WÓZEK 2-ROLKOWY Z OTWARTYMI ŁOŻYSKAMI DO DRZWI PRZESUWNYCH I ŻALUZJI
(SK) VOZÍK DVOJKOLIESKOVÝ GULIČKOVÝ PRE POSUVNÉ ZÁVESNÉ DVERE, BRÁNY A SVETLOLAMY
(EE) KAHERATTALINE AVATUD LAAGRI SUPORT LIUGUSTE JA -LUUKIDE JAOKS
(LT) ATVIRAS GUOLIO VEŽIMĖLIS SU DVIEM RATUKAIS STUMDOMOSIOMS DURIMS IR LANGINĖMS
(LV) ATVĒRTS NESOŠAIS DIVU RUĻĻU BLOKS BĪDĀMAJĀM DURVĪM UN AIZBĪDŅIEM
(CZ) VOZÍK DVOUKOLOVÝ KULIČKOVÝ PRO POSUVNÉ ZAVĚŠENÉ DVEŘE, VRATA A SVĚTLOLAMY
(RO) CĂRUCIOR PE DOUĂ ROȚI LAGĂR DESCHIS PENTRU UȘILE GLISANTE ȘI ÎNCHIZĂTOARE
(HR) NOSAČ S DVA KOTAČA OTVORENIH LEŽAJA ZA KLIZNA VRATA I ŽALUZINE
(RUS) ТЕЛЕЖКА ДВУХРОЛИКОВАЯ ШАРИКОВАЯ ДЛЯ РАЗДВИЖНЫХ ПОДВЕСНЫХ ДВЕРЕЙ, ВОРОТ И ЖАЛЮЗЕЙ
(SLO) VOZIČEK Z DVEMA KOLESOMA Z ODPRTIM LEŽAJEM ZA DRSNA VRATA IN ŽALUZIJE
(TR) SÜRGÜLÜ KAPILAR VE OPTÜRATÖRLER İÇİN İKİ TEKERLEKLİ AÇIK RULMANLI TAŞIYICI
(AR) عربة ذات محامل مفتوحة مزودة بعجلتين للأبواب والنوافذ
(CHN) 滑动门与百叶窗双轮开放轴承滑架
(MAL) PENYORONG BEARING TERBUKA DUA RODA UNTUK PINTU DAN PENUTUP GELONGSOR
(H) KÉTGÖRGŐS CSAPÁGYAS FUTÓKOCSI TOLÓAJTÓKHOZ ÉS ZSILIPEKHEZ
(IL) עגלה מתלה שני גלגלים מיסב סגור
(BG) КОЛИЧКА С ДВЕ РОЛКИ И ОТКРИТИ ЛАГЕРИ ЗА ПЛЪЗГАЩИ ВРАТИ И КАПАЦИ
(KO) 슬라이딩 도어 및 셔터용 이중 휠 개방식 베어링 이송대
(SRB) NOSAČ SA DVA TOČKIĆA OTVORENIH LEŽAJA ZA KLIZNA VRATA I ŽALUZINE KAPIJE

Art.	D1	A	B	C	F	G	M	S	GUIDE	CAPACITY	1pc			CODE
										kg	kg	pcs	kg	
2 SC	24	25	6	48	46	36	M8x35	2,5	STRELA 33	35	0,13	20	2,6	1700126

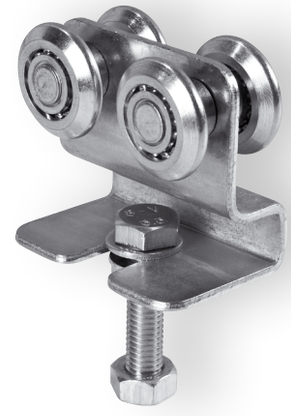

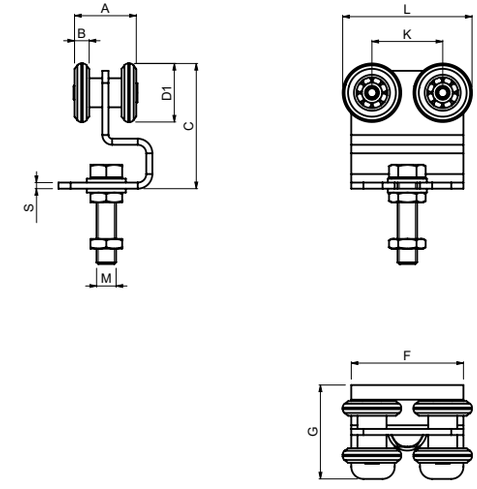

(GB) FOUR WHEELED OPEN BEARING CARRIAGE FOR SLIDING DOORS AND SHUTTERS
(D) LAUFWAGEN MIT VIER LAUFRÄDERN FÜR FALT- UND SCHIEBETORE,KUGELGELAGERT
(F) CHARIOT QUATRE ROUES À ROULEMENT OUVERT POUR PORTES COULISSANTES ET VOLETS
(E) CARRIL DE RODAMIENTO ABIERTO CON CUATRO RUEDAS PARA POSTIGOS Y PUERTAS CORREDERAS
(P) CORREDIÇA DE ROLAMENTO ABERTO COM QUATRO ROLDANAS PARA PORTAS E PERSIANAS DESLIZANTES
(I) CARRELLO A CUSCINETTI APERTI, CON QUATTRO RUOTE, PER PORTE E SERRANDE SCORREVOLI
(DK) FIREHJULET ÅBEN LEJESLÆDE TIL SKYDEDØRE OG LUKKERE
(NL) VIERVOUDIG WIELENBLOK MET OPEN LAGER VOOR SCHUIFDEUREN EN LUIKEN
(N) FIREHJULS ÅPENT GLIDELAGER FOR SKYVEDØRER OG -SKODDER
(S) FYRHJULAD ÖPPEN LAGRAD VAGN FÖR SKJUTBARA DÖRRAR OCH FÖNSTERLUCKOR
(FIN) NELIPYÖRÄINEN AVOIMEN LAAKERIN ALUSTA LIUKUOVIIN JA -LUUKKUIHIN
(PL) WÓZEK 4-ROLKOWY Z OTWARTYMI ŁOŻYSKAMI DO DRZWI PRZESUWNYCH I ŻALUZJI
(SK) VOZÍK ŠTVORKOLIESKOVÝ GULIČKOVÝ PRE POSUVNÉ ZÁVESNÉ DVERE, BRÁNY A SVETLOLAMY
(EE) NELJARATTALINE AVATUD LAAGRI SUPORT LIUGUSTE JA -LUUKIDE JAOKS
(LT) ATVIRAS GUOLIO VEŽIMĖLIS SU KETURIAIS RATUKAIS STUMDOMOSIOMS DURIMS IR LANGINĖMS
(LV) ATVĒRTS NESOŠAIS ČETRU RUĻĻU BLOKS BĪDĀMAJĀM DURVĪM UN AIZBĪDŅIEM
(CZ) VOZÍK ČTYŘKOLOVÝ KULIČKOVÝ PRO POSUVNÉ ZAVĚŠENÉ DVEŘE, VRATA A SVĚTLOLAMY
(RO) CĂRUCIOR PE PATRU ROȚI LAGĂR DESCHIS PENTRU UȘILE GLISANTE ȘI ÎNCHIZĂTOARE
(HR) NOSAČ S ČETIRI KOTAČA OTVORENIH LEŽAJA ZA KLIZNA VRATA I ŽALUZINE
(RUS) ТЕЛЕЖКА ЧЕТЫРЕХРОЛИКОВАЯ ШАРИКОВАЯ ДЛЯ РАЗДВИЖНЫХ ПОДВЕСНЫХ ДВЕРЕЙ, ВОРОТ И ЖАЛЮЗЕЙ
(SLO) VOZIČEK S ŠTIRIMI KOLESI Z ODPRTIM LEŽAJEM ZA DRSNA VRATA IN ŽALUZIJE
(TR) SÜRGÜLÜ KAPILAR VE OPTÜRATÖRLER İÇİN DÖRT TEKERLEKLİ AÇIK RULMANLI TAŞIYICI
(AR) عربة ذات محامل مفتوحة مزودة بأربع عجلات للأبواب والنوافذ
(CHN) 滑动门与百叶窗四轮开放轴承滑架
(MAL) PENYORONG BEARING TERBUKA EMPAT RODA UNTUK PINTU DAN PENUTUP GELONGSOR
(H) NÉGYGÖRGŐS CSAPÁGYAS FUTÓKOCSI TOLÓAJTÓKHOZ ÉS ZSILIPEKHEZ
(IL) עגלה מתלה ארבעה גלגלים מיסב פתוח
(BG) КОЛИЧКА С ЧЕТИРИ РОЛКИ И ОТКРИТИ ЛАГЕРИ ЗА ПЛЪЗГАЩИ ВРАТИ И КАПАЦИ
(KO) 슬라이딩 도어 및 셔터용 사중 휠 개방식 베어링 이송대
(SRB) NOSAČ SA ČETIRI TOČKIĆA OTVORENIH LEŽAJA ZA KLIZNA VRATA I ŽALUZINE KAPIJE

Art.	D1	A	B	C	F	G	K	L	M	S	T	CAPACITY	1pc			CODE
	Ø					mm						kg	kg	pcs	kg	
4 SC	24	25	6	48	46	36	30	54	M8x35	2,5	STRELA 33	55	0,17	20	3,4	1700127

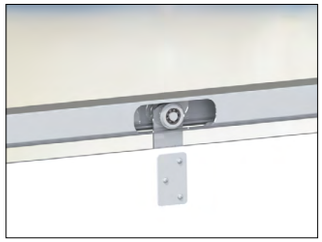

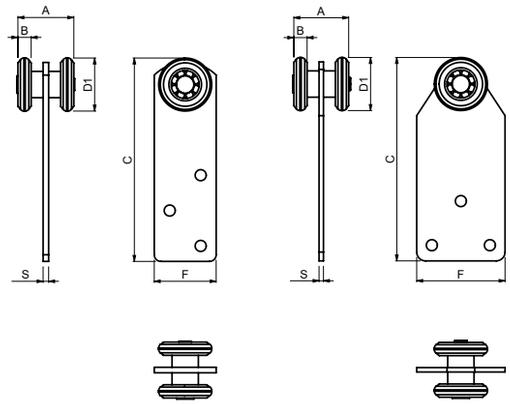

2 SCTS 2 SCTL

GB TWO WHEELED OPEN BEARING CARRIAGE FOR SLIDING CURTAINS
D LAUFWAGEN MIT ZWEI LAUFRÄDERN FÜR FALT- UND SCHIEBETORE
F CHARIOT DEUX ROUES À ROULEMENT OUVERT POUR RIDEAUX COULISSANTS
E CARRIL DE RODAMIENTO ABIERTO DE DOS RUEDAS PARA CORTINAS CORREDERAS
P CORREDIÇA DE ROLAMENTO ABERTO COM DUAS ROLDANAS PARA CORTINAS DESLIZANTES
I CARRELLO A CUSCINETTI APERTI, CON DUE RUOTE, PER TENDE SCORREVOLI
DK TOHJULET ÅBEN LEJESLÆDE TIL SKYDEGARDINER
NL DUBBEL WIELENBLOK MET OPEN LAGER VOOR SCHERMEN
N TOHJULS ÅPENT GLIDELAGER FOR SKYVEGARDINER
S TVÅHJULAD ÖPPEN LAGRAD VAGN FÖR SKJUTBARA GARDINER
FIN KAKSIPYÖRÄINEN AVOIMEN LAAKERIN ALUSTA LIUKUVERHOIHIN
PL WÓZEK 2-ROLKOWY Z OTWARTYMI ŁOŻYSKAMI DO ŻALUZJI PRZESUWNYCH
SK VOZÍK DVOJKOLIESKOVÝ GULIČKOVÝ PRE POSUVNÉ ZAVESENÉ ZÁVESY A PLACHTY
EE KAHERATTALINE AVATUD LAAGRI SUPORT KARDINATE JAOKS
LT ATVIRAS GUOLIO VEŽIMĖLIS SU DVIEM RATUKAIS STUMDOMOSIOMS UŽUOLAIDOMS
LV ATVĒRTS NESOŠAIS DIVU RUĻĻU BLOKS BĪDĀMO PANEĻU AIZKARIEM

CZ VOZÍK DVOUKOLOVÝ KULIČKOVÝ PRO POSUVNÉ ZAVĚŠENÉ ZÁVĚSY A PLACHTY
RO CĂRUCIOR PE DOUĂ ROȚI LAGĂR DESCHIS PENTRU CORTINELE GLISANTE
HR NOSAČ S DVA KOTAČA OTVORENIH LEŽAJA ZA KLIZNE ZASTORE
RUS ТЕЛЕЖКА ДВУХРОЛИКОВАЯ ШАРИКОВАЯ ДЛЯ РАЗДВИЖНЫХ ПОДВЕСНЫХ ЗАНАВЕСОВ И ПЕРЕГОРОДОК
SLO VOZIČEK Z DVEMA KOLESOMA Z ODPRTIM LEŽAJEM ZA DRSNE ŽALUZIJE
TR SÜRGÜLÜ PERDELER İÇİN İKİ TEKERLEKLİ AÇIK RULMANLI TAŞIYICI
AR عربة بمحمل مفتوح مزودة بعجلتين للستائر المنزلقة
CHN 滑动窗帘双轮开放轴承滑架
MAL PENYORONG BEARING TERBUKA DUA RODA UNTUK LANGSIR GELONGSOR
H KÉTGÖRGŐS CSAPÁGYAS FUTÓKOCSI FÜGGÖNYÖKHÖZ
IL עגלה מתלה שני גלגלים מיסב פתוח לוילונות ומחיצות
BG КОЛИЧКА С ДВЕ РОЛКИ И ОТКРИТИ ЛАГЕРИ ЗА ПЛЪЗГАЩИ ПРЕГРАДИ
KO 슬라이딩 도어 및 커튼용 이중 휠 개방식 베어링 이송대
SRB NOSAČ SA DVA TOČKIĆA OTVORENIH LEŽAJA ZA KLIZNE ZAVESE

Art.	D1	A	B	C	F	S	GUIDE	CAPACITY	1pc			CODE
	Ø	mm						kg	kg	pcs	kg	
2 SCTS	24	25	6	92	28	2	STRELA 33	35	0,08	50	4	1700128
2 SCTL	24	25	6	92	40	2	STRELA 33	35	0,09	50	4,5	1700130

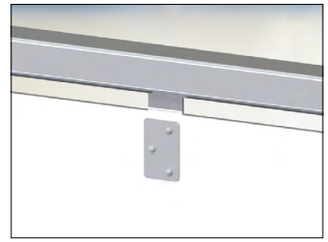

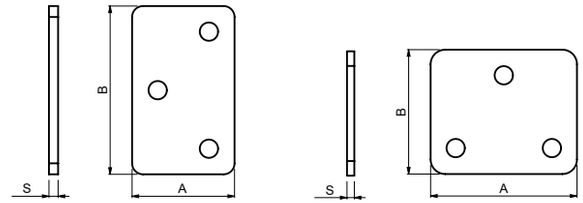

SCTS SCTL

GB FIXING PLATE FOR TWO WHEELED OPEN BEARING CARRIAGE FOR SLIDING CURTAINS
D FIXIERUNGSPLATTE FÜR LAUFWAGEN 2 SCTS, 2 SCTL
F PLATINE DE FIXATION POUR CHARIOT DEUX ROUES À ROULEMENT OUVERT POUR RIDEAUX COULISSANTS
E PLATO DE FIJACIÓN PAR CARRIL DE RODAMIENTO ABIERTO DE DOS RUEDAS PARA CORTINAS CORREDERAS
P PLACA DE FIXAÇÃO PARA CORREDIÇA DE ROLAMENTO ABERTO COM DUAS ROLDANAS PARA CORTINAS DESLIZANTES
I PIASTRA DI FISSAGGIO PER CARRELLO A CUSCINETTI APERTI, CON DUE RUOTE, PER TENDE SCORREVOLI
DK FASTGØRELSESPLADE TIL TOHJULET ÅBEN LEJESLÆDE TIL SKYDEGARDINER
NL BEVESTIGINGSPLAAT VOOR DUBBEL WIELENBLOK MET OPEN LAGER VOOR SCHUIFSCHERMEN
N FESTEPLATE TIL TOHJULS ÅPENT GLIDELAGER FOR SKYVEGARDINER
S FÄSTPLATTA FÖR TVÅHJULAD ÖPPEN LAGRAD VAGN FÖR SKJUTBARA GARDINER
FIN KIINNITYSLEVY KAKSIPYÖRÄISEEN AVOIMEN LAAKERIN ALUSTAAN LIUKUVERHOIHIN
PL PŁYTKA MOCUJĄCA DO WÓZKA 2-ROLKOWEGO Z OTWARTYMI ŁOŻYSKAMI DO ŻALUZJI PRZESUWNYCH
SK PLATŇA PRE VOZÍK 2 SCTS, 2 SCTL
EE FIKSEERIMISPLAAT KAHERATTALISE AVATUD LAAGRI SUPORDILE KARDINATE JAOKS
LT TVIRTINIMO PLOKŠTELĖ ATVIRAM GUOLIO VEŽIMĖLIUI SU DVIEM RATUKAIS STUMDOMOSIOMS UŽUOLAIDOMS
LV ATVĒRTA NESOŠĀ DIVU RUĻĻU BLOKA FIKSĒJOŠĀ PLĀKSNE BĪDĀMO PANEĻU AIZKARIEM

CZ PLOTNA PRO VOZÍK 2 SCTS, 2 SCTL
RO PLACĂ DE FIXARE PENTRU CĂRUCIOR PE DOUĂ ROȚI LAGĂR DESCHIS PENTRU CORTINELE GLISANTE
HR UGRADBENA PLOČA ZA NOSAČ S DVA KOTAČA OTVORENIH LEŽAJA ZA KLIZNE ZASTORE
RUS ПЛАСТИНА ДЛЯ ДВУХРОЛИКОВОЙ ШАРИКОВОЙ ТЕЛЕЖКИ 2 SCTS, 2 SCTL ДЛЯ РАЗДВИЖНЫХ ПОДВЕСНЫХ ЗАНАВЕСОВ И ПЕРЕГОРОДОК
SLO PRITRDILNA PLOŠČA ZA VOZIČEK Z DVEMA KOLESOMA Z ODPRTIM LEŽAJEM ZA DRSNE ŽALUZIJE
TR İKİ TEKERLEKLİ AÇIK RULMANLI SÜRGÜLÜ PERDE TAŞIYICISI İÇİN SABİTLEME PLAKASI
AR لوحة تثبيت من أجل عربة بمحمل مفتوح مزودة بعجلتين للستائر المنزلقة
CHN 滑动窗帘双轮开放轴承滑架固定板
MAL PLAT PENETAP UNTUK PENYORONG BEARING TERBUKA DUA RODA UNTUK LANGSIR GELONGSOR
H RÖGZÍTŐLEMEZ A KÉTGÖRGŐS CSAPÁGYAS FÜGGÖNY-FUTÓKOCSIKHOZ
IL פלטת תפיסה לעגלת מטלה
BG ФИКСИРАЩА ПЛАНКА ЗА КОЛИЧКА С ДВЕ РОЛКИ И ОТКРИТИ ЛАГЕРИ ЗА ПЛЪЗГАЩИ ПРЕГРАДИ
KO 슬라이딩 도어 및 커튼용 이중 휠 개방식 베어링 이송대의 고정판
SRB UGRADNA PLOČA ZA NOSAČ SA DVA TOČKIĆA OTVORENIH LEŽAJA ZA KLIZNE ZAVESE

Art.	A	B	S	CARRIAGE	1pc			CODE
					kg	pcs	kg	
SCTS	28	46	2	2 SCTS	0,02	50	1	1700129
SCTL	40	34	2	2 SCTL	0,02	50	1	1700131

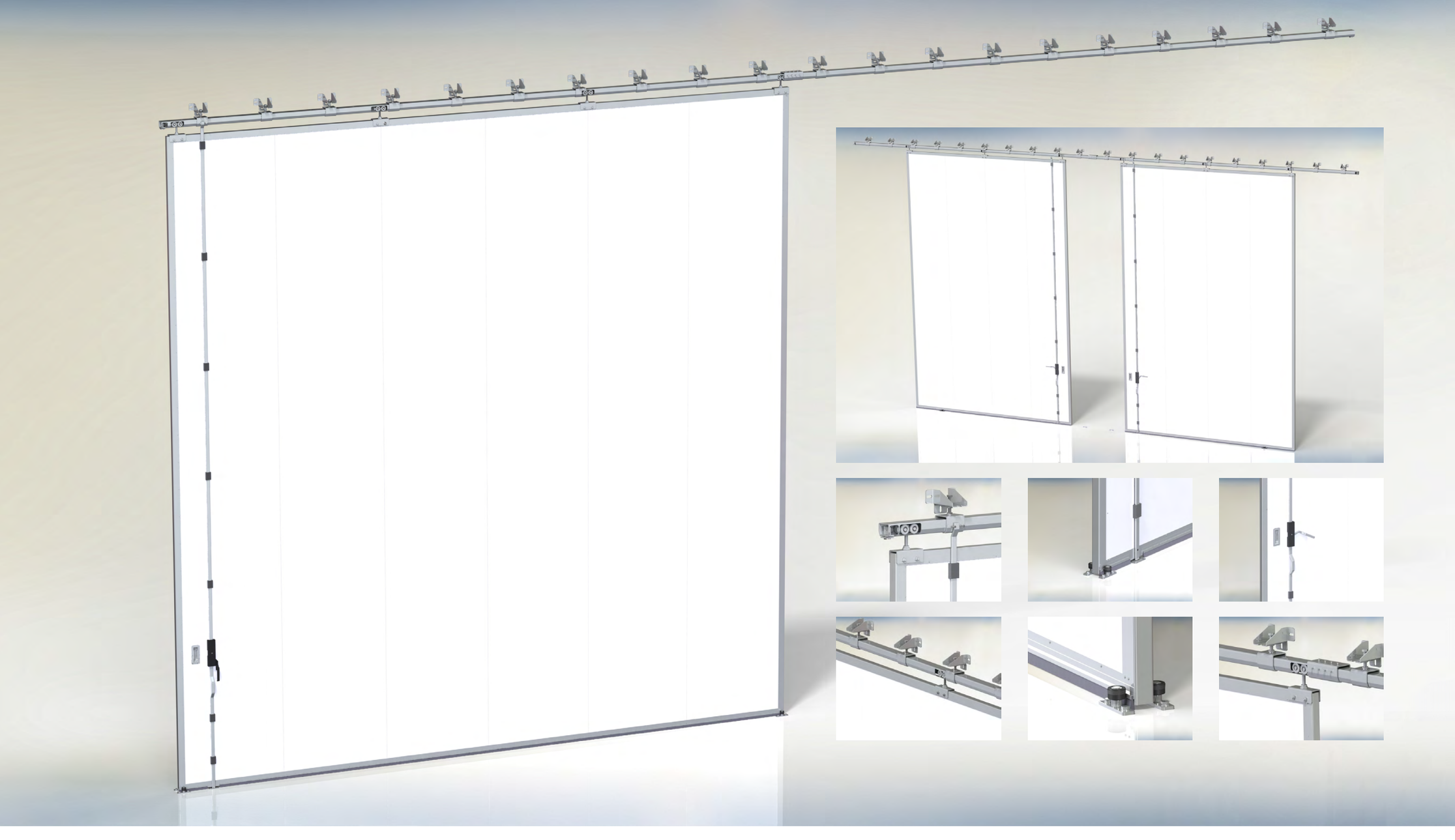

CAIS

SLIDING DOORS

HARDWARE FOR HEAVY SLIDING DOORS

COMPONENTS & DIMENSIONS								6 m / 960 kg
CARRIAGE	GUIDE	SUPPORT	NUMBER SUPPORT	NUMBER GARIAGE	NUMBER SUPRORT	LENGHT WING	DISTANCE BETWEEN SUPPORT	MAX. CAPACITY WING TO 6000 mm
			DC 70/KHL	SPEED C	AD 150	L	A	
			pcs			mm		kg
SPEED C	STAGE SZ	DC 70/KHL	14	4	4	6000	500	1200
SPEED C	STAGE SZ	DC 70/KHL	11	4	4	6000	650	960

COMPONENTS & DIMENSIONS								4 m / 640 kg
CARRIAGE	GUIDE	SUPPORT	NUMBER SUPPORT	NUMBER GARIAGE	NUMBER SUPRORT	LENGHT WING	DISTANCE BETWEEN SUPPORT	MAX. CAPACITY WING TO 4000 mm
			DC 70/KHL	SPEED C	AD 150	L	A	
			pcs			mm		kg
SPEED C	STAGE SZ	DC 70/KHL	10	3	3	4000	500	800
SPEED C	STAGE SZ	DC 70/KHL	8	3	3	4000	650	640

COMPONENTS & DIMENSIONS								2 m / 320 kg
CARRIAGE	GUIDE	SUPPORT	NUMBER SUPPORT	NUMBER GARIAGE	NUMBER SUPRORT	LENGHT WING	DISTANCE BETWEEN SUPPORT	MAX. CAPACITY WING TO 2000 mm
			DC 70/KHL	SPEED C	AD 150	L	A	
			pcs			mm		kg
SPEED C	STAGE SZ	DC 70/KHL	5	2	2	2000	500	400
SPEED C	STAGE SZ	DC 70/KHL	4	2	2	2000	650	320

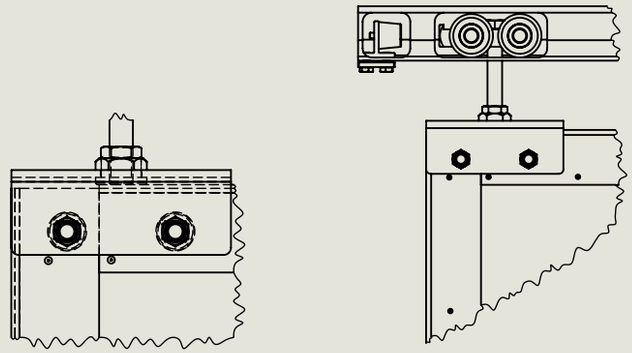

D — GERMAN STEEL

270 g/m² — HOT DIPPED GALVANIZED

46 mm — SLIM LEAF

EASY ASSEMBLY

NO LIMIT — LINEAR INSTALLATION WITHOUT LIMITS

+ 50°C TESTED & PROVEN

- 37°C TESTED & PROVEN

INT EXT — SUITABLE FOR INTERNAL AND EXTERNAL INSTALLATION

NO WELDING REQUIRED

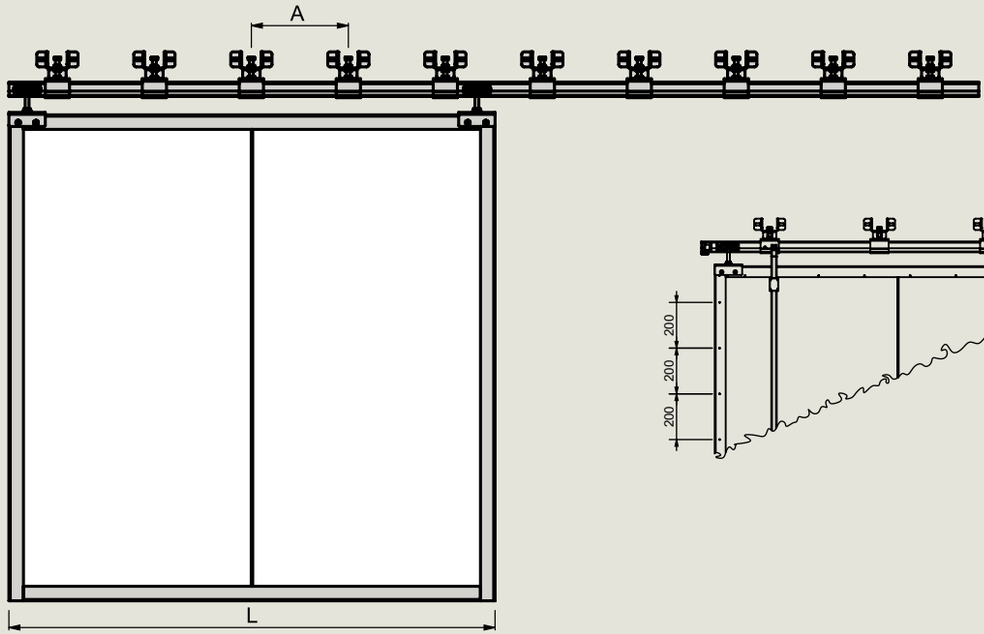

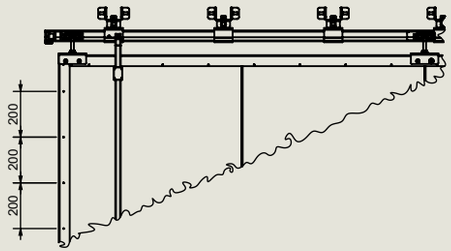

RECOMMENDED INSTALLATION
CARRIAGES - BRACKET SUPPORT - INSULATED PANELS - „U“ PROFILE

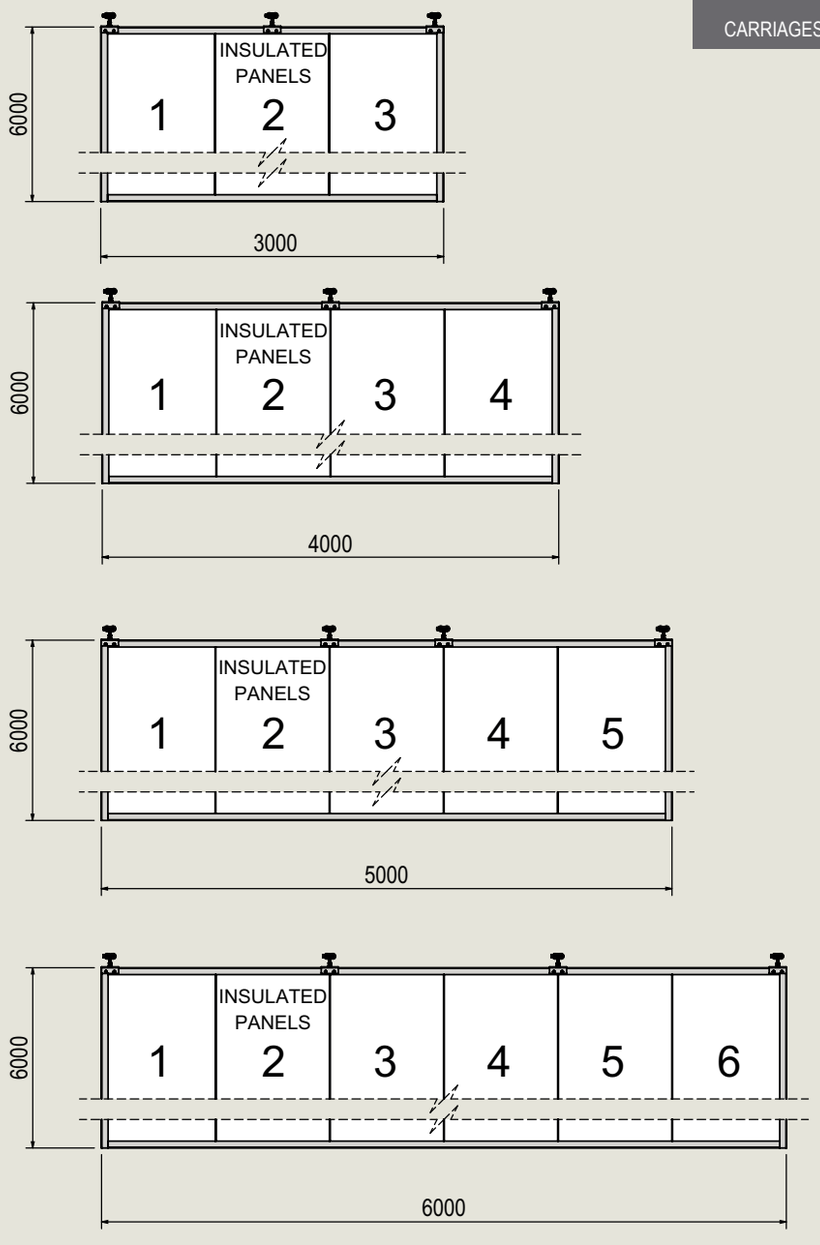

SAFETY MEASURES - POSITIONING GUIDELINES
INSULATED PANELS - SUPPORT BRACKETS - CARRIAGES

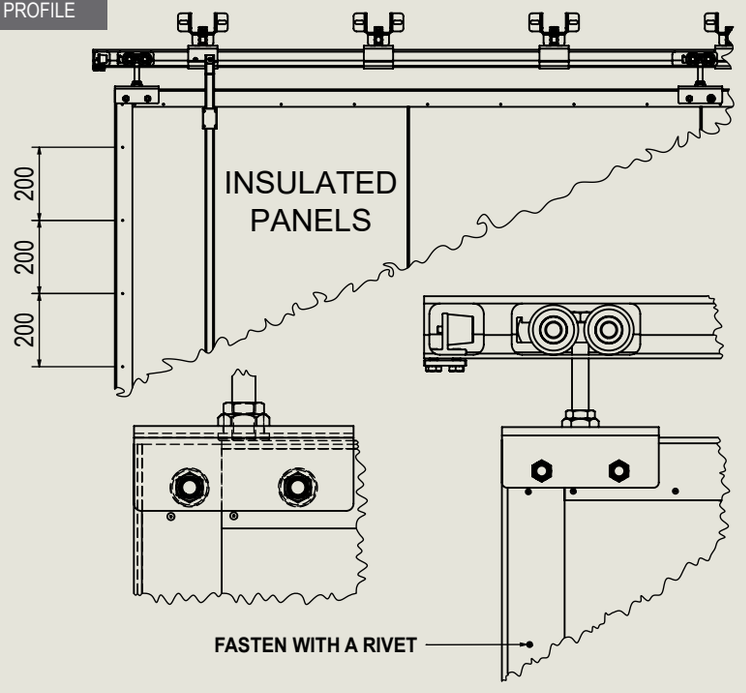

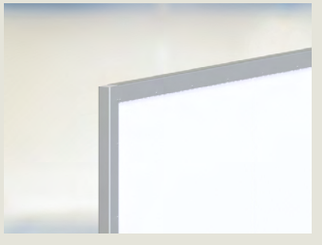

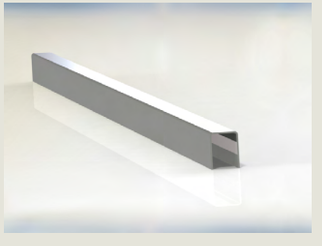

RIVETING
„U“ PROFILE FRAME AND INSULATED PANELS MUST BE FASTEN FROM BOTH SIDE BY RIVET EVERY 200 mm

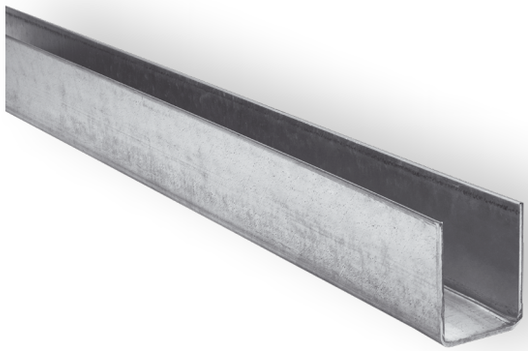

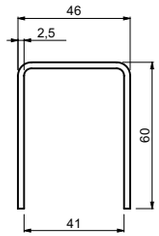

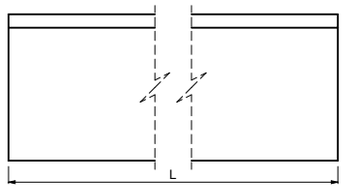

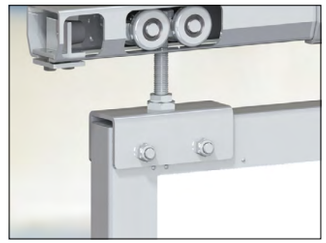

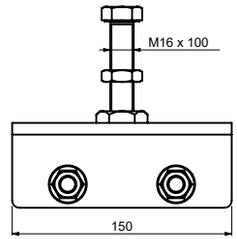

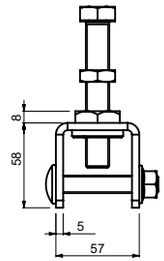

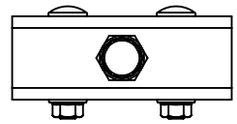

(GB) „U“ PROFILE FRAME FOR SLIDING DOOR
(D) „U“-PROFILRAHMEN FÜR SCHIEBETÜR
(F) CADRE DE PROFIL EN „U“ POUR PORTAIL COULISSANT
(E) BASTIDOR DE PERFIL EN “U” PARA PUERTA DESLIZANTE
(P) MOLDURA DE PERFIL „U“ PARA PORTÃO DESLIZANTE
(I) TELAIO DAL PROFILO A „U“ PER PORTA SCORREVOLE
(DK) “U” PROFILRAMME TIL SKYDEDØR
(NL) “U” PROFIELFRAME VOOR SCHUIVENDE DEUR
(N) „U“ PROFIL RAMME FOR SKYVEDØR
(S) „U“ PROFILRAM FÖR SKJUTDÖRR
(FIN) “U”-PROFIILINEN KEHYS LIUKUOVEEN
(PL) RAMA O PROFILU „U” DO DRZWI PRZESUWNYCH
(SK) PROFILOVÝ RÁM V TVARE „U“ PRE POSUVNÉ DVERE
(EE) “U”-PROFIILI RAAM LIUGUKSE JAOKS
(LT) „U“ FORMOS PROFILIUOTAS RĖMAS STUMDOMOSIOMS DURIMS
(LV) “U” VEIDA PROFILA RĀMIS BĪDĀMAJĀM DURVĪM
(CZ) „U“ PROFIL RÁM PRO POSUVNÉ VRATA
(RO) CADRU PROFIL ÎN FORMĂ DE „U” PENTRU UŞI CULISANTE
(HR) “U” PROFILNI OKVIR ZA KLIZNA VRATA
(RUS) РАМА ПРОФИЛЯ «U» ДЛЯ РАЗДВИЖНЫХ ДВЕРЕЙ
(SLO) OKVIR Z “U” PROFILOM ZA DRSNA VRATA
(TR) SÜRGÜLÜ KAPI IÇIN „U“ PROFIL ÇERÇEVESI
(AR) إطار قطاع على شكل حرف "U" للباب المنزلق
(CHN) 滑动门U型框
(MAL) BINGKAI PROFIL “U” UNTUK PINTU GELONGSOR
(H) U-VEZETŐSÍN TOLÓAJTÓHOZ
(IL) מסגרת מפרופיל מוביל צורת U לדלתות הזזה
(BG) “U”-ПРОФИЛНА РАМКА ЗА ПЛЪЗГАЩА ВРАТА
(KO) 슬라이딩 도어용 “U”자형 프로필 프레임
(SRB) RAM „U“ PROFILA ZA KLIZNA VRATA

(GB) UPPER ADJUSTABLE BRACKET SUPPORT FOR „U“ PROFILE FRAME SLIDING DOOR
(D) OBERE EINSTELLBARE HALTERUNGSSTÜTZE FÜR SCHIEBETÜR MIT „U“-PROFILRAHMEN
(F) SUPPORT SUPÉRIEUR RÉGLABLE POUR PORTAIL COULISSANT À CADRE PROFILÉ EN „U“
(E) SOPORTE AJUSTABLE SUPERIOR PARA PUERTA DESLIZANTE CON BASTIDOR DE PERFIL EN “U”
(P) SUPORTE DE SUPORTE AJUSTÁVEL SUPERIOR PARA PORTÃO DESLIZANTE DE MOLDURA DE PERFIL „U“
(I) SOSTEGNO STAFFA SUPERIORE REGOLABILE PER PORTA SCORREVOLE CON TELAIO DAL PROFILO A „U“
(DK) ØVERSTE INDSTILLELIGE BESLAGSTØTTE TIL “U” PROFILRAMME SKYDEDØR
(NL) BOVENSTE VERSTELBARE BEVESTIGINGSBEUGELSTEUN VOOR “U” PROFIELFRAME SCHUIVENDE DEUR
(N) ØVRE JUSTERBARE BRAKETTSTØTTE FOR „U“ PROFILRAMME SKYVEDØR
(S) ÖVRE JUSTERBART KONSOLSTÖD FÖR „U“ PROFILRAM SKJUTDÖRR
(FIN) SÄÄDETTÄVÄ KANNATTIMEN YLÄTUKI “U”-PROFIILISEN KEHYKSEN LIUKUOVEEN
(PL) GÓRNY REGULOWANY WSPORNIK DO RAMY O PROFILU „U” DO DRZWI PRZESUWNYCH
(SK) HORNÁ NASTAVITEĽNÁ KONZOLA PRE POSUVNÉ DVERE PRE PROFILOVÉ RÁMY V TVARE „U“
(EE) ÜLEMINE REGULEERITAV KLAMBRITUGI “U”-PROFIILI RAAMI LIUGUKSE JAOKS
(LT) VIRŠUTINĖ REGULIUOJAMA LAIKIKLIO ATRAMA STUMDOMOSIOMS DURIMS SU „U“ FORMOS PROFILIUOTU RĖMU
(LV) REGULĒJAMS AUGŠĒJAIS BALSTA KRONŠTEINS BĪDĀMAJĀM DURVĪM AR “U” VEIDA PROFILA RĀMI
(CZ) DRŽÁK „U“ PROFILU PRO POSUVNÉ VRATA
(RO) SUPORT SUPERIOR REGLABIL ÎN CONSOLĂ PENTRU UŞI CULISANTE CU CADRU DE PROFIL ÎN FORMĂ DE „U”
(HR) GORNJI PRILAGODLJIVI POTPORANJ NOSAČA ZA KLIZNA VRATA “U” PROFILNOG OKVIRA
(RUS) ВЕРХНИЙ РЕГУЛИРУЕМЫЙ ОПОРНЫЙ КРОНШТЕЙН ДЛЯ РАМЫ РАЗДВИЖНЫХ ДВЕРЕЙ, ПРОФИЛЬ «U»
(SLO) ZGORNJI NASTAVLJIVI PODPORNI NOSILEC ZA OKVIR Z “U” PROFILOM ZA DRSNA VRATA
(TR) „U” PROFIL ÇERÇEVELI SÜRGÜLÜ KAPI IÇIN ÜST AYARLANABILIR BRAKET DESTEĞI
(AR) سنادة دعامة علوية قابلة للضبط للباب المنزلق لإطار القطاع على شكل حرف "U"
(CHN) U型框滑门上部可调节托臂托座
(MAL) BANTUAN PENDAKAP BOLEH LARAS ATAS UNTUK PINTU GELONGSOR BINGKAI PROFIL “U”
(H) FELSŐ ÁLLÍTHATÓ BEFOGÁS U-VEZETŐSÍNES TOLÓAJTÓHOZ
(IL) פחית תמיכה עליונה מתכוננת למסגרת מפרופיל U לדלתות הזזה
(BG) ГОРНА РЕГУЛИРУЕМА ПОДДЪРЖАЩА СКОБА ЗА “U”-ПРОФИЛНА РАМКА ЗА ПЛЪЗГАЩА ВРАТА
(KO) “U”자형 프로필 프레임 슬라이딩 도어용 상단 조절식 브래킷 지지대
(SRB) GORNJI PODESIVI KONZONI NOSAČ ZA KLIZNA VRATA „U“ PROFILA

Art.	SUPPORT BRACKET	SURFACE FINISH	L/1pc	1pc			CODE
			mm	kg	pcs	kg	
MCD 60/6	AD 150	GALVANIZED	6000	18,54	40	741,6	1720095
MCD 60/4	AD 150	GALVANIZED	4000	13,16	40	526,4	1720096

Art.	„U“ PROFILE	1pc			CODE
		kg	pcs	kg	
AD 150	MCD 60	1,31	4	5,24	1700309

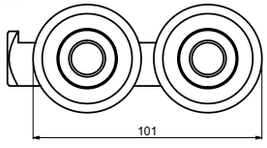

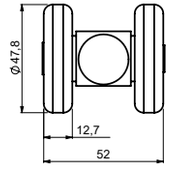

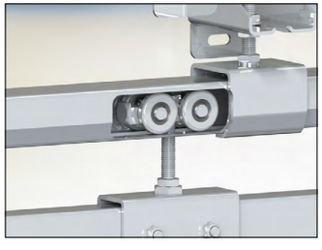

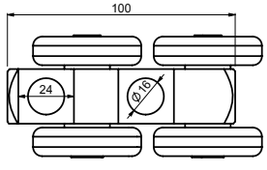

(GB) FOUR WHEELED CARRIAGE FOR SLIDING DOORS
(D) LAUFWAGEN MIT VIER LAUFRÄDERN FÜR FALT- UND SCHIEBETORE
(F) CHARIOT QUATRE ROUES POUR PORTES COULISSANTES
(E) CARRIL DE CUATRO RUEDAS PARA PUERTAS CORREDERAS
(P) CORREDIÇA DE QUATRO ROLDANAS PARA PORTAS DESLIZANTES
(I) CARRELLO A QUATTRO RUOTE PER PORTE SCORREVOLI
(DK) FIREHJULET SLÆDE TIL SKYDEDØRE
(NL) VIERVOUDIG WIELENBLOK VOOR SCHUIFDEUREN
(N) FIREHJULS GLIDESKINNE TIL SKYVEDØRER
(S) FYRHJULAD VAGN FÖR SKJUTBARA DÖRRAR
(FIN) NELIPYÖRÄINEN ALUSTA LIUKUOVIIN
(PL) WÓZEK 4-ROLKOWY DO DRZWI PRZESUWNYCH
(SK) VOZÍK ŠTVORKOLIEČKOVÝ LOŽISKOVÝ PRE POSUVNÚ ZÁVESNÚ BRÁNU
(EE) NELJARATTALINE SUPORT LIUGUSTE JAOKS
(LT) VEŽIMĖLIS SU KETURIAIS RATUKAIS STUMDOMOSIOMS DURIMS
(LV) ČETRU RUĻĻU BLOKS BĪDĀMAJĀM DURVĪM

(CZ) VOZÍK ČTYŘKOLOVÝ LOŽISKOVÝ PRO POSUVNÁ ZAVĚŠENÁ VRATA
(RO) CĂRUCIOR PE PATRU ROŢI PENTRU UŞILE GLISANTE
(HR) NOSAČ S ČETIRI KOTAČA ZA KLIZNA VRATA
(RUS) ТЕЛЕЖКА ЧЕТЫРЕХРОЛИКОВАЯ ПОДШИПНИКОВАЯ ДЛЯ РАЗДВИЖНЫХ ПОДВЕСНЫХ ПРОМЫШЛЕННЫХ ВОРОТ
(SLO) VOZIČEK S ŠTIRIMI KOLESI ZA DRSNA VRATA
(TR) SÜRGÜLÜ KAPILAR İÇİN DÖRT TEKERLEKLİ TAŞIYICI
(AR) عربة رباعية العجلات للأبواب المنزلقة
(CHN) 滑动门四轮滑架
(MAL) PENYORONG EMPAT RODA UNTUK PINTU GELONGSOR
(H) NÉGYGÖRGŐS FUTÓKOCSI TOLÓAJTÓKHOZ
(IL) עגלה ארבעה גלגלים לדלת הזזה כבדה
(BG) КОЛИЧКА С ЧЕТИРИ РОЛКИ ЗА ПЛЪЗГАЩИ ВРАТИ
(KO) 슬라이딩 도어용 사중 휠 이송대
(SRB) NOSAČ SA ČETIRI TOČKIĆA ZA KLIZNA VRATA

Art.	GUIDE	CAPACITY	1pc			CODE
		kg	kg	pcs	kg	
SPEED C	STAGE SZ	480	0,9	10	9	1700144

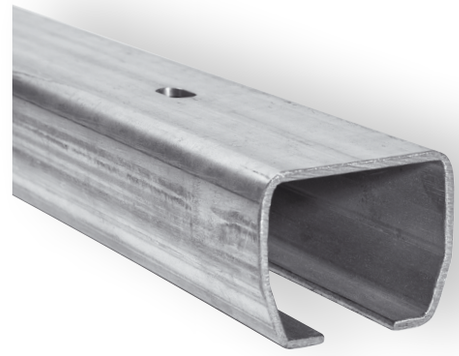

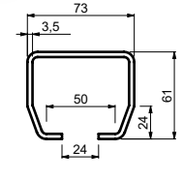

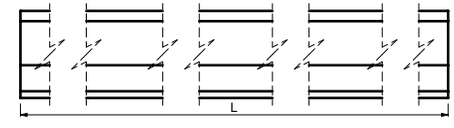

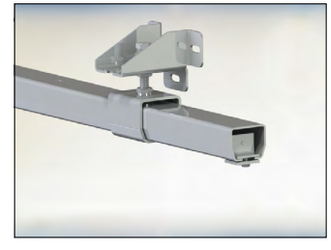

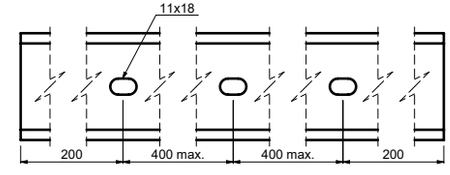

(GB) „C“ PROFILE GUIDE FOR SLIDING DOORS
(D) „C“ PROFIL FÜR FALT- UND SCHIEBETORE
(F) GUIDE À PROFIL EN « C » POUR PORTES COULISSANTES
(E) GUÍA CON PERFIL “C“ PARA PUERTAS CORREDERAS
(P) GUIA DE PERFIL EM “C“ PARA PORTAS DESLIZANTES
(I) GUIDA CON PROFILO A “C“ PER PORTE SCORREVOLI
(DK) “C“ PROFILVANGE TIL SKYDEDØRE
(NL) “C“ PROFIEL GELEIDER VOOR SCHUIFDEUREN
(N) “C“-PROFILSKINNE TIL SKYVEDØRER
(S) “C“ GEJDPROFIL FÖR SKJUTBARA DÖRRAR
(FIN) “C“ -PROFIILIOHJAIN LIUKUOVIIN
(PL) SZYNA O PROFILU „C“ DO DRZWI PRZESUWNYCH
(SK) NOSNÝ „C“ PROFIL PRE POSUVNÉ ZÁVESNÉ BRÁNY
(EE) “C“-PROFIILI JUHIK LIUGUSTE JAOKS
(LT) „C“ FORMOS PROFILIUOTAS KREIPTUVAS STUMDOMOSIOMS DURIMS
(LV) “C“ VEIDA PROFILS BĪDĀMAJĀM DURVĪM

(CZ) ŠÍNA „C“ PROFIL PRO POSUVNÁ ZAVĚŠENÁ VRATA
(RO) GHIDAJ CU PROFIL „C“ PENTRU UŞILE GLISANTE
(HR) VODILICA „C“ PROFILA ZA KLIZNA VRATA
(RUS) НАПРАВЛЯЮЩИЙ РЕЛЬС / ПРОФИЛЬ «C» ДЛЯ РАЗДВИЖНЫХ ПОДВЕСНЫХ ПРОМЫШЛЕННЫХ ВОРОТ
(SLO) “C“ VODILO ZA DRSNA VRATA
(TR) SÜRGÜLÜ KAPILAR İÇİN “C“ PROFİL KIZAĞI
(AR) للأبواب المنزلقة “C“ دعامة دليلية جانبية
(CHN) 滑动门“C”型导轨
(MAL) PANDU PROFIL “C“ UNTUK PINTU GELONGSOR
(H) C-VEZETŐSÍN TOLÓAJTÓKHOZ
(IL) מסילה לדלת הזזה כבדה
(BG) “C“-ОБРАЗНА РЕЛСА ЗА ПЛЪЗГАЩИ ВРАТИ
(KO) 슬라이딩 도어용 “C“자형 프로필 가이드
(SRB) VOĐICA „C“ PROFILA ZA KLIZNA VRATA

Art.	CARRIAGE	SURFACE FINISH	L/1pc	1pc			CODE
			mm	kg	pcs	kg	
STAGE SZ 6	SPEED C	GALVANIZED	6000	33	24	792	1700003
STAGE SZ 5,6	SPEED C	GALVANIZED	5600	30,8	24	739,2	1700177
STAGE SZ 3	SPEED C	GALVANIZED	3000	16,5	24	396	1700168
STAGE SZ 2,8	SPEED C	GALVANIZED	2800	15,4	24	369,6	1720016
STAGE SZ 1	SPEED C	GALVANIZED	1000	5,5	24	132	1720018

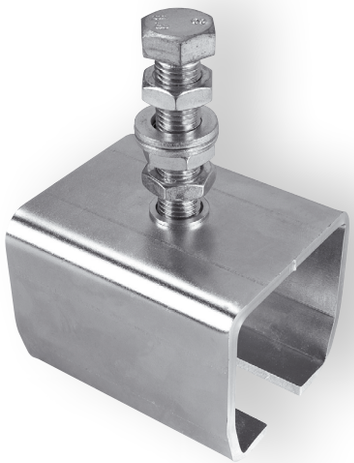

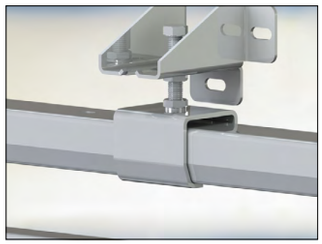

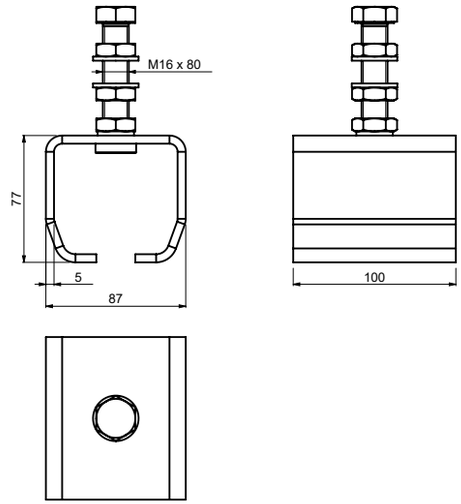

GB ADJUSTABLE GUIDE SUPPORT
D HALTERUNG FÜR „C“ PROFIL, REGULIERBAR
F SUPPORT DE GUIDE RÉGLABLE
E SOPORTE DE GUÍA AJUSTABLE
P SUPORTE GUIA AJUSTÁVEL
I SOSTEGNO PER GUIDA REGOLABILE
DK INDSTILLELIG VANGEUNDERSTØTNING
NL VERSTELBARE GELEIDERSTEUN
N JUSTERBAR STØTTE TIL STYRESKINNE
S JUSTERBART GEJDSTÖD
FIN SÄÄDETTÄVÄ OHJAINTUKI
PL REGULOWANY UCHWYT SZYNY
SK DRŽIAK NOSNÉHO „C“ PROFILU HORNÝ, REGULOVATEĽNÝ
EE REGULEERITAV JUHTTUGI
LT REGULIUOJAMA KREIPTUVO ATRAMA
LV REGULĒJAMS VADOTNES BALSTS

CZ DRŽÁK ŠÍNY „C“ PROFILU HORNÍ, REGULOVATELNÝ
RO SUPORT GHIDAJ REGLABIL
HR PRILAGODLJIV DRŽAČ VODILICE
RUS КРОНШТЕЙН ДЛЯ НАПРАВЛЯЮЩЕГО РЕЛЬСА «C» ВЕРХНИЙ, РЕГУЛИРУЮЩИЙСЯ
SLO NASTAVLJIVI PODPORNIK VODILA
TR AYARLANABİLİR KIZAK DESTEĞİ
AR الدعامة الدليلية القابلة للضبط
CHN 可调导轨支座
MAL SOKONGAN PANDU BOLEH LARAS
H ÁLLÍTHATÓ VEZETŐSÍN-RÖGZÍTÉS
IL תופסן למסילה כבדה
BG РЕГУЛИРУЕМ ДЪРЖАЧ НА РЕЛСА
KO 조절식 가이드 지지대
SRB PODESIVI DRŽAČ VOĐICE

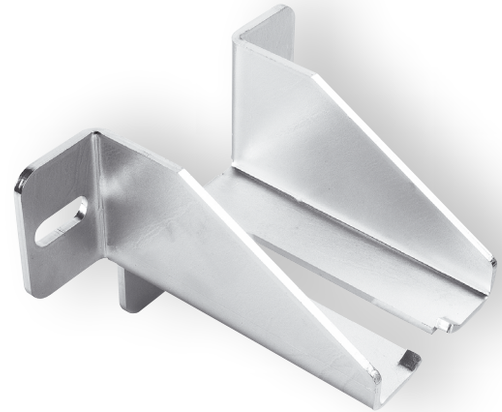

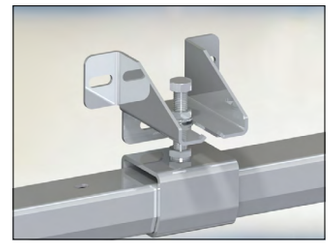

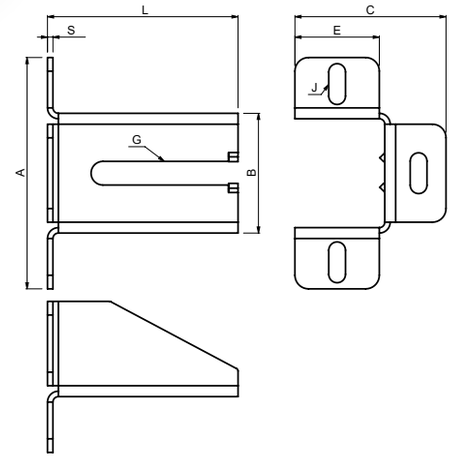

GB ADJUSTABLE BRACKET FOR GUIDE SUPPORT
D KONSOLE FÜR SCHIENENHALTERUNG
F ÉTRIER RÉGLABLE POUR SUPPORT DE GUIDE
E BASE AJUSTABLE PARA SOPORTE DE GUÍA
P SUPORTE AJUSTÁVEL PARA SUPORTE GUIA
I STAFFA REGOLABILE PER SOSTEGNO DELLA GUIDA
DK INDSTILLELIGT BESLAG TIL VANGEUNDERSTØTNING
NL VERSTELBARE BEUGEL VOOR GELEIDERSTEUN
N JUSTERBAR BRAKETT FOR STYRESKINNE
S JUSTERBAR KONSOL FÖR GEJDSTÖD
FIN SÄÄDETTÄVÄ KANNATIN OHJAINTUKEEN
PL REGULOWANY WSPORNIK DO UCHWYTU SZYNY
SK KONZOLA PRE DRŽIAK NOSNÝCH „C“ PROFILOV
EE REGULEERITAV KLAMBER JUHTTOE JAOKS
LT REGULIUOJAMA KREIPTUVO ATRAMOS GEMBĖ
LV REGULĒJAMS KRONŠTEINS VADOTNES BALSTAM

CZ KONZOLA PRO DRŽÁK ŠÍN „C“ PROFIL
RO CONSOLĂ REGLABILĂ DE SUPORT PENTRU GHIDAJ
HR PRILAGODLJIVA KONZOLA ZA DRŽAČ VODILICE
RUS КРЕПЕЖНАЯ КОНСОЛЬ КРОНШТЕЙНА ДЛЯ НАПРАВЛЯЮЩЕГО РЕЛЬСА «C»
SLO NASTAVLJIVI OPORNIK ZA PODPORNIK VODILA
TR KIZAK DESTEĞİ İÇİN AYARLANABİLİR DİRSEK
AR سنادة قابلة للضبط خاصة بالدعامة الدليلية
CHN 导轨支轮可调壁式支座
MAL PENDAKAP BOLEH LARAS UNTUK SOKONGAN PANDU
H ÁLLÍTHATÓ KERET A VEZETŐSÍN RÖGZÍTÉSÉHEZ
IL מתקן קיר לתופסן מסילה כבדה
BG РЕГУЛИРУЕМА СКОБА ЗА ДЪРЖАЧ НА РЕЛСА
KO 가이드 지지대용 조절식 브래킷
SRB PODESIVA KONZOLA ZA DRŽAČ VOĐICE

Art.	GUIDE	1pc			CODE
		kg	pcs	kg	
DC 70	STAGE SZ	1,19	8	9,52	1700146

Art.	L	A	B	C	E	G	J	S	SUPPORT	1pc			CODE
	mm									kg	pcs	kg	
KHL 140	140	172	88	112	62	17x105	12x30	4	DC 70/DC 90	0,94	8	7,52	1700147
KHL 180	180	172	88	112	62	17x142	12x30	4	DC 70/DC 90	1,05	6	6,3	1700164

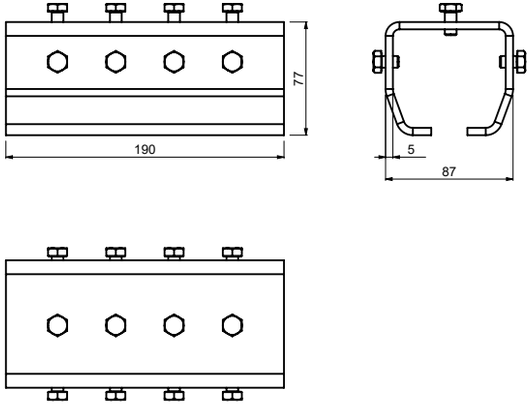

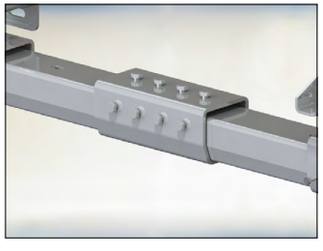

(GB) „C“ PROFILE GUIDE JOINT BRACKET
(D) „C“-PROFILFÜHRUNG, GELENKHALTERUNG
(F) SUPPORT DE JOINT DE GUIDE DE PROFIL EN „C“
(E) SOPORTE DE UNIÓN DE GUÍA DE PERFIL EN “C”
(P) GUIA DE PERFIL „C“ GUIA COMUM
(I) STAFFA DI ACCOPPIAMENTO GUIDA CON PROFILO A „C“
(DK) BESLAG TIL “C” PROFILVANGEFORBINDELSE
(NL) “C” PROFIELGELEIDER VERBINDINGSSTUK BEVESTIGINGSBEUGEL
(N) „C“ PROFILSTYRINGSBRAKETT
(S) “C” GEJDPROFIL FÖR KONSOL
(FIN) “C”-PROFIILISEN OHJAIMEN LIITOKSEN KANNATIN
(PL) WSPORNIK ŁĄCZĄCY DO SZYN O PROFILU „C“
(SK) PRIPOJOVACÍ DRŽIAK PROFILU VODIACEJ LIŠTY V TVARE „C“
(EE) “C”-PROFIIL JUHIKU ÜHENDUSE KLAMBER
(LT) „C“ FORMOS PROFILIUOTO KREIPTUVO JUNGIAMASIS LAIKIKLIS
(LV) “C” VEIDA PROFILA SAVIENOTĀJBALSTENIS

(CZ) SPOJKA FIXAČNÍ PRO „C“ PROFIL
(RO) REAZEM ÎN FORMĂ DE „C“ PENTRU PROFILUL DE GHIDAJ
(HR) ZGLOBNI NOSAČ “C” PROFILNE VODILICE
(RUS) ВТУЛОЧНЫЙ КРОНШТЕЙН ДЛЯ НАПРАВЛЯЮЩИХ РЕЛЬСОВ ПРОФИЛЯ «C»
(SLO) PRITRDILNI NOSILEC Z VODILOM S“C” PROFILOM
(TR) „C“ PROFIL YATAĞI BAĞLANTI BRAKETI
(AR) دعامة مفصل موجه قطاع على شكل حرف "O"
(CHN) C型导向关节托臂
(MAL) PENDAKAP TERCANTUM PANDU PROFIL “C”
(H) C-VEZETŐSÍN ÖSSZEKŐTŐELEM
(IL) פרופיל מוביל צורת C עם סגר פח
(BG) СВЪРЗВАЩА СКОБА ЗА “C”-ОБРАЗНА РЕЛСА
(KO) “C”자형 프로필 가이드 조인트 브래킷
(SRB) NOSAČ SPOJNICE ZA VOĐICU „C“ PROFILA

Art.	GUIDE	1pc			CODE
		kg	pcs	kg	
DF 190	STAGE SZ	1,94	2	3,88	1700304

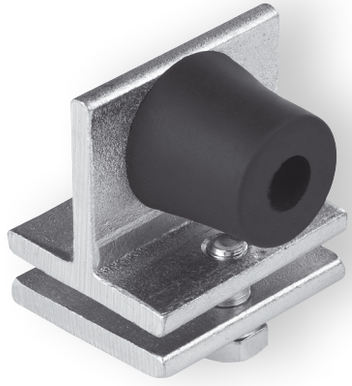

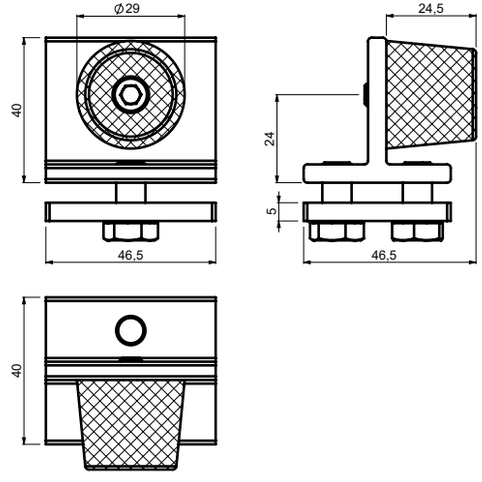

(GB) INTERNAL GUIDE END STOP
(D) INNENANSCHLAG FÜR „C“ PROFIL
(F) BUTÉE INTERNE POUR GUIDE
(E) TOPE FINAL DE GUÍA INTERNA
(P) BATENTE GUIA INTERNA
(I) FERMO DI FINE CORSA DELLA GUIDA INTERNA
(DK) INTERN STYREENDESTOP
(NL) INTERNE GELEIDER EINDSTOP
(N) ENDESTOPPER TIL INNVENDIG SKINNE
(S) INTERNT GEJD ÄNDSTOPP
(FIN) SISÄINEN OHJAIMEN PÄÄN PYSÄYTIN
(PL) WEWNĘTRZNY ODBOJNIK SZYNY
(SK) DORAZ VNÚTORNÝ PRE NOSNÝ „C“ PROFIL
(EE) SISEJUHIKU OTSALÕPP
(LT) VIDINIO KREIPTUVO GALINIS RIBOKLIS
(LV) IEKŠĒJAIS VADOTNES GALA AIZTURIS

(CZ) DORAZ VNITŘNÍ PRO ŠÍNU „C“ PROFIL
(RO) GHIDAJ OPRITOR CURSĂ INTERN
(HR) UNUTARNJI GRANIČNIK VODILICE
(RUS) ВНУТРЕННИЙ ОГРАНИЧИТЕЛЬ НАПРАВЛЯЮЩЕГО РЕЛЬСА «C»
(SLO) ZAUSTAVLJALNIK NOTRANJEGA VODILA
(TR) DAHİLİ KIZAK UÇ TESPİT PARÇASI
(AR) مانع طرفي دليلي داخلي
(CHN) 内导轨终点挡块
(MAL) PENYENDAL HUJUNG PANDU DALAM
(H) VEZETŐSÍN BELSŐ ÜTKŐZŐ
(IL) מעצור פנימי למסילה עליונה
(BG) ВЪТРЕШЕН СТОПЕР ЗА РЕЛСА
(KO) 내부 가이드 종단 정지대
(SRB) UNUTRAŠNJI GRANIČNIK VOĐICE

Art.	GUIDE	1pc			CODE
		kg	pcs	kg	
FINISH S	STAGE SZ	0,24	20	4,8	1700008

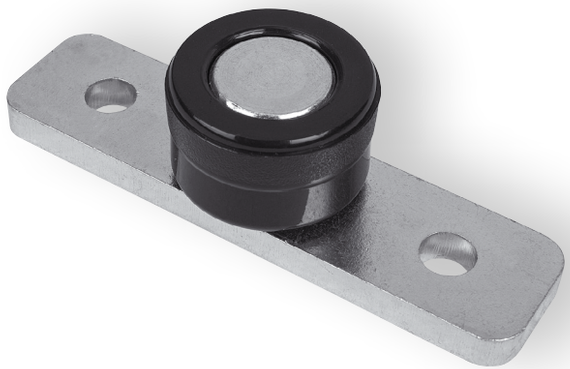

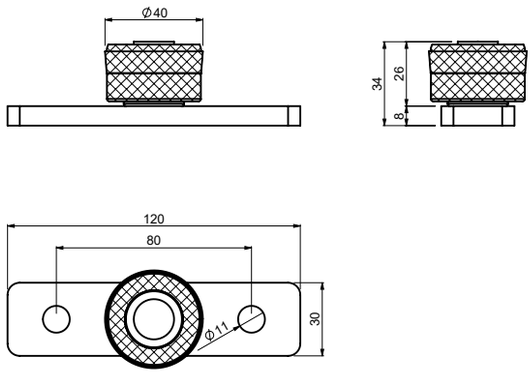

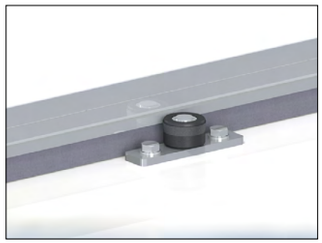

(GB) EMBEDDED LOWER GUIDE ROLLER WITH PLATE FOR SLIDING DOORS AND SHUTTERS
(D) UNTERE FÜHRUNGSROLLE FÜR TÜREN UND TORE
(F) GUIDE À ROULEAU INFÉRIEUR INTÉGRÉ AVEC PLATINE POUR PORTES COULISSANTES ET VOLETS
(E) RODILLO DE GUÍA INFERIOR INTEGRADA CON PLATO PARA POSTIGOS Y PUERTAS CORREDERAS
(P) ROLETE GUIA INFERIOR EMBUTIDO COM PLACA PARA PORTAS E PERSIANAS DESLIZANTES
(I) RULLO PER GUIDA INFERIORE INCORPORATA, CON PIASTRA, PER PORTE E SERRANDE SCORREVOLI
(DK) INDSTØBT NEDERSTE STYREVALSE MED PLADE TIL SKYDEPORTE OG LUKKERE
(NL) VASTE GELEIDINGSROL ONDERKANT MET GRONDPLAAT VOOR SCHUIFDEUREN EN LUIKEN
(N) INNEBYGD LAVERE STYRERULLE MED PLATE FOR SKYVEDØRER OG SKODDER
(S) INBYGGD UNDRE RULLGEJD MED PLATTA FÖR SKJUTBARA DÖRRAR OCH FÖNSTERLUCKOR
(FIN) KOTELOITU ALAOHJAUSRULLA LEVYLLÄ LIUKUOVIIN JA -LUUKKUIHIN
(PL) WBUDOWANA DOLNA ROLKA PROWADZĄCA Z PŁYTKĄ DO DRZWI PRZESUWNYCH I ŻALUZJI
(SK) KLADKA SPODNÁ VODIACA S PLATŇOU PRE DVERE, BRÁNY A SVETLOLAMY
(EE) SISSESURUTUD ALUMINE JUHTRULLIK PLAADIGA LIUGUSTE JA -LUUKIDE JAOKS
(LT) ĮLEISTASIS APATINIO KREIPTUVO RITINĖLIS SU PLOKŠTELE STUMDOMOSIOMS DURIMS IR LANGINĖMS
(LV) IEBŪVĒTS APAKŠĒJAIS VADRULLĪTIS AR PLĀKSNI BĪDĀMAJĀM DURVĪM UN AIZBĪDŅIEM

(CZ) KLADKA SPODNÍ VODÍCÍ S PLOTNOU PRO DVEŘE, VRATA A SVĚTLOLAMY
(RO) ROLĂ INFERIOARĂ ÎNCASTRATĂ CU PLACĂ PENTRU UŞILE GLISANTE ŞI ÎNCHIZĂTOARE
(HR) UKLOPLJENA DONJA ROLICA S PLOČOM, ZA KLIZNA VRATA I ŽALUZINE
(RUS) РОЛИК НИЖНИЙ НАПРАВЛЯЮЩИЙ С ПЛАСТИНОЙ ДЛЯ ДВЕРЕЙ, ВОРОТ И ЖАЛЮЗЕЙ
(SLO) UTOPNO SPODNJE VODILNO KOLO S PLOŠČO ZA DRSNA VRATA IN ŽALUZIJE
(TR) SÜRGÜLÜ KAPILAR VE OPTÜRATÖRLER İÇİN PLAKALI GÖMÜLÜ ALT KIZAK RULMANI
(AR) بكرة دليلية منخفضة مدمجة مع لوحة للأبواب والدرفات المنزلقة
(CHN) 滑动门与百叶窗嵌入式带导板下导轮
(MAL) PENGGULING PANDU BAWAH TERBENAM DENGAN PLAT UNTUK PINTU DAN PENUTUP GELONGSOR
(H) BEÁGYAZOTT ALSÓ VEZETŐGÖRGŐ LEMEZZEL, TOLÓAJTÓKHOZ ÉS ZSILIPEKHEZ
(IL) גלגל מוביל תחתון לדלת הזזה
(BG) ВЛОЖЕНА ДОЛНА РОЛКА ВОДАЧ С ПЛАНКА ЗА ПЛЪЗГАЩИ ВРАТИ И КАПАЦИ
(KO) 슬라이딩 도어 및 셔터용 내장식 하단 가이드 롤러 및 플레이트
(SRB) UGRAĐEN DONJI VALJAK SA PLOČOM ZA KLIZNA VRATA I ŽALUZINE KAPIJE

Art.	1pc			CODE
	kg	pcs	kg	
RS 25	0,29	20	5,8	1700159

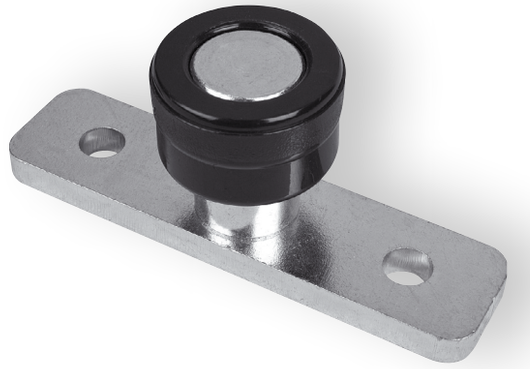

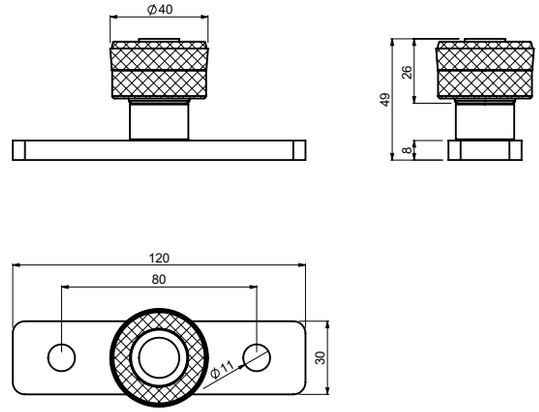

(GB) EMBEDDED LOWER GUIDE ROLLER WITH PLATE FOR SLIDING DOORS AND SHUTTERS
(D) UNTERE FÜHRUNGSROLLE FÜR TÜREN UND TORE
(F) GUIDE À ROULEAU INFÉRIEUR INTÉGRÉ AVEC PLATINE POUR PORTES COULISSANTES ET VOLETS
(E) RODILLO DE GUÍA INFERIOR INTEGRADA CON PLATO PARA POSTIGOS Y PUERTAS CORREDERAS
(P) ROLETE GUIA INFERIOR EMBUTIDO COM PLACA PARA PORTAS E PERSIANAS DESLIZANTES
(I) RULLO PER GUIDA INFERIORE INCORPORATA, CON PIASTRA, PER PORTE E SERRANDE SCORREVOLI
(DK) INDSTØBT NEDERSTE STYREVALSE MED PLADE TIL SKYDEPORTE OG LUKKERE
(NL) VASTE GELEIDINGSROL ONDERKANT MET GRONDPLAAT VOOR SCHUIFDEUREN EN LUIKEN
(N) INNEBYGD LAVERE STYRERULLE MED PLATE FOR SKYVEDØRER OG SKODDER
(S) INBYGGD UNDRE RULLGEJD MED PLATTA FÖR SKJUTBARA DÖRRAR OCH FÖNSTERLUCKOR
(FIN) KOTELOITU ALAOHJAUSRULLA LEVYLLÄ LIUKUOVIIN JA -LUUKKUIHIN
(PL) WBUDOWANA DOLNA ROLKA PROWADZĄCA Z PŁYTKĄ DO DRZWI PRZESUWNYCH I ŻALUZJI
(SK) KLADKA SPODNÁ VODIACA S PLATŇOU PRE DVERE, BRÁNY A SVETLOLAMY
(EE) SISSESURUTUD ALUMINE JUHTRULLIK PLAADIGA LIUGUSTE JA -LUUKIDE JAOKS
(LT) ĮLEISTASIS APATINIO KREIPTUVO RITINĖLIS SU PLOKŠTELE STUMDOMOSIOMS DURIMS IR LANGINĖMS
(LV) IEBŪVĒTS APAKŠĒJAIS VADRULLĪTIS AR PLĀKSNI BĪDĀMAJĀM DURVĪM UN AIZBĪDŅIEM

(CZ) KLADKA SPODNÍ VODÍCÍ S PLOTNOU PRO DVEŘE, VRATA A SVĚTLOLAMY
(RO) ROLĂ INFERIOARĂ ÎNCASTRATĂ CU PLACĂ PENTRU UŞILE GLISANTE ŞI ÎNCHIZĂTOARE
(HR) UKLOPLJENA DONJA ROLICA S PLOČOM, ZA KLIZNA VRATA I ŽALUZINE
(RUS) РОЛИК НИЖНИЙ НАПРАВЛЯЮЩИЙ С ПЛАСТИНОЙ ДЛЯ ДВЕРЕЙ, ВОРОТ И ЖАЛЮЗЕЙ
(SLO) UTOPNO SPODNJE VODILNO KOLO S PLOŠČO ZA DRSNA VRATA IN ŽALUZIJE
(TR) SÜRGÜLÜ KAPILAR VE OPTÜRATÖRLER İÇİN PLAKALI GÖMÜLÜ ALT KIZAK RULMANI
(AR) بكرة دليلية منخفضة مدمجة مع لوحة للأبواب والدرفات المنزلقة
(CHN) 滑动门与百叶窗嵌入式带导板下导轮
(MAL) PENGGULING PANDU BAWAH TERBENAM DENGAN PLAT UNTUK PINTU DAN PENUTUP GELONGSOR
(H) BEÁGYAZOTT ALSÓ VEZETŐGÖRGŐ LEMEZZEL, TOLÓAJTÓKHOZ ÉS ZSILIPEKHEZ
(IL) גלגל מוביל תחתון לדלת הזזה
(BG) ВЛОЖЕНА ДОЛНА РОЛКА ВОДАЧ С ПЛАНКА ЗА ПЛЪЗГАЩИ ВРАТИ И КАПАЦИ
(KO) 슬라이딩 도어 및 셔터용 내장식 하단 가이드 롤러 및 플레이트
(SRB) UGRAĐEN DONJI VALJAK SA PLOČOM ZA KLIZNA VRATA I ŽALUZINE KAPIJE

Art.	1pc			CODE
	kg	pcs	kg	
RS 40	0,34	20	6,8	1700160

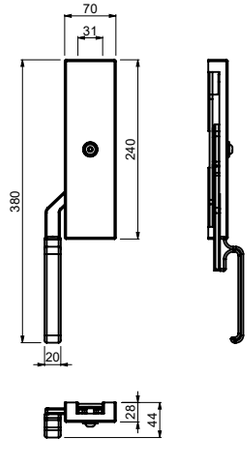

KL 70 L

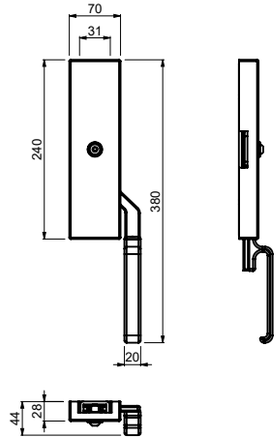

KL 70 R

(GB) VERTICAL LOCK FOR SLIDING DOORS
(D) TRIEBRIEGEL
(F) SERRURE VERTICALE POUR PORTES COULISSANTES
(E) BLOQUEO VERTICAL PARA PUERTAS CORREDERAS
(P) TRAVA VERTICAL PARA PORTAS DESLIZANTES
(I) SERRATURA VERTICALE PER PORTE SCORREVOLI
(DK) VERTIKAL LÅS TIL SKYDEDØRE
(NL) VERTICAAL SLOT VOOR SCHUIFDEUREN
(N) VERTIKAL LÅS FOR SKYVEDØRER
(S) VERTIKALT LÅS FÖR SKJUTBARA DÖRRAR
(FIN) PYSTYSUORA LUKKO LIUKUOVIIN
(PL) ZAMEK PIONOWY DO DRZWI PRZESUWNYCH
(SK) KĽUČKA S VERTIKÁLNYM POHYBOM PRE POSUVNÉ ZÁVESNÉ BRÁNY
(EE) VERTIKAALNE LUKK LIUGUSTE JAOKS
(LT) VERTIKALUS STUMDOMŲ DURŲ UŽRAKTAS
(LV) VERTIKĀLS FIKSATORS BĪDĀMAJĀM DURVĪM

(CZ) KLIKA S VERTIKÁLNÍM POHYBEM PRO POSUVNÁ ZAVĚŠENÁ VRATA
(RO) BLOCAJ VERTICAL PENTRU UŞILE GLISANTE
(HR) VERTIKALNA BRAVA ZA KLIZNA VRATA
(RUS) ЗАТВОР ВЕРТИКАЛЬНЫЙ ДЛЯ РАЗДВИЖНЫХ ПОДВЕСНЫХ ПРОМЫШЛЕННЫХ ВОРОТ
(SLO) VERTIKALNA KLJUČAVNICA ZA DRSNA VRATA
(TR) SÜRGÜLÜ KAPILAR İÇİN DİKEY KİLİT
(AR) القفل العمودي للأبواب المنزلقة
(CHN) 滑动门垂直锁
(MAL) KUNCI MENEGAK UNTUK PINTU GELONGSOR
(H) FÜGGŐLEGES ZÁR TOLÓAJTÓKHOZ
(IL) בריח אנכי לדלת הזזה כבדה
(BG) ВЕРТИКАЛНА КЛЮЧАЛКА ЗА ПЛЪЗГАЩИ ВРАТИ
(KO) 슬라이딩 도어용 수직 잠금장치
(SRB) VERTIKALNA BRAVA ZA KLIZNA VRATA

Art.	ROD	1pc			CODE
		kg	pcs	kg	
KL 70 L	TL 30/TL 40	1,44	5	7,2	1700148
KL 70 R	TL 30/TL 40	1,44	5	7,2	1700149

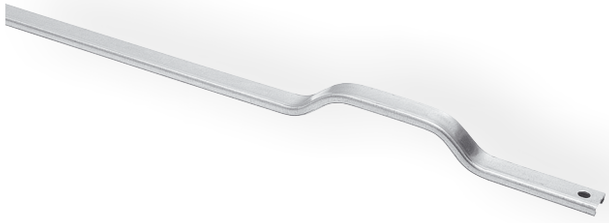

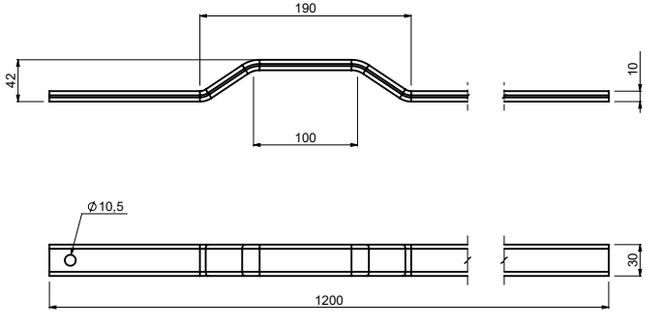

(GB) LOWER VERTICAL LOCKING ROD FOR SLIDING DOORS
(D) STANGE FÜR TRIEBRIEGEL
(F) TIGE DE FERMETURE VERTICALE INFÉRIEURE POUR PORTES COULISSANTES
(E) VARILLA DE BLOQUEO VERTICAL INFERIOR PARA PUERTAS CORREDERAS
(P) HASTE DE TRAVAMENTO VERTICAL INFERIOR PARA PORTAS DESLIZANTES
(I) ASTA DI BLOCCAGGIO VERTICALE INFERIORE, PER PORTE SCORREVOLI
(DK) NEDERSTE VERTIKALE LÅSESTANG TIL SKYDEDØRE
(NL) ONDERSTE VERTICALE SLUITSTANG VOOR SCHUIFDEUREN
(N) NEDRE VERTIKALE LÅSESTANG FOR SKYVEDØRER
(S) UNDRE VERTIKAL LÅSSTÅNG FÖR SKJUTBARA DÖRRAR
(FIN) ALEMPI PYSTYSUORA LUKITUSVARSI LIUKUOVIIN
(PL) DOLNY PIONOWY PRĘT BLOKUJĄCY DO DRZWI PRZESUWNYCH
(SK) TYČ ZATVÁRACIA SPODNÁ PRE KĽUČKU S VERTIKÁLNYM POHYBOM
(EE) ALUMINE VERTIKAALNE LUKUSTUSVARRAS LIUGUSTE JAOKS
(LT) APATINIS VERTIKALUS STUMDOMŲ DURŲ UŽRAKTO STRYPAS
(LV) VERTIKĀLS APAKŠĒJAIS FIKSĒŠANAS STIENIS BĪDĀMAJĀM DURVĪM

(CZ) TYČ ZAVÍRACÍ SPODNÍ PRO KLIKU S VERTIKÁLNÍM POHYBEM
(RO) TIJĂ BLOCAJ VERTICALĂ INFERIOARĂ PENTRU UŞILE GLISANTE
(HR) DONJA ŠIPKA VERTIKALNE BRAVE ZA KLIZNA VRATA
(RUS) НИЖНЯЯ ЗАКРЫВАЮЩАЯ РЕЙКА ДЛЯ ВЕРТИКАЛЬНОГО ЗАТВОРА
(SLO) SPODNJI VERTIKALNI ZAPORNI ZATIČ KLJUČAVNICE ZA DRSNA VRATA
(TR) SÜRGÜLÜ KAPILAR İÇİN ALT DİKEY KİLİTLEME ÇUBUĞU
(AR) قضيب القفل العمودي المنخفض للأبواب المنزلقة
(CHN) 滑动门下垂直锁杆
(MAL) ROD MENGUNCI TEGAK BAWAH UNTUK PINTU GELONGSOR
(H) ALSÓ FÜGGŐLEGES ZÁR-RÚD TOLÓAJTÓKHOZ
(IL) מוט בריח תחתון
(BG) ДОЛЕН ЛОСТ ЗА ВЕРТИКАЛНА КЛЮЧАЛКА ЗА ПЛЪЗГАЩИ ВРАТИ
(KO) 슬라이딩 도어용 하단 수직 잠금대
(SRB) DONJA ŠIPKA VERTIKALNE BRAVE ZA KLIZNA VRATA

Art.	LOCK	SURFACE FINISH	1pc			CODE
			kg	pc	kg	
TL 30	KL 70 L/R	GALVANIZED	0,98	1	0,98	1700150

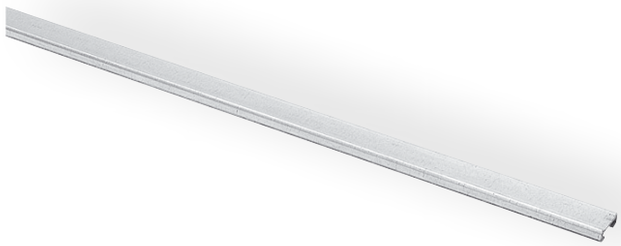

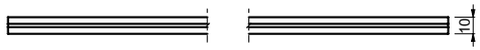

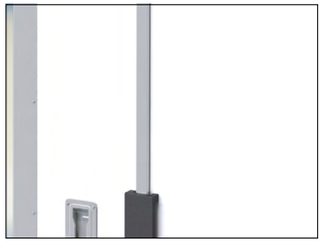

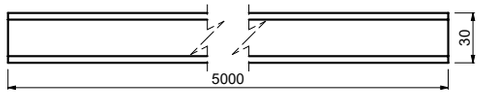

(GB) UPPER VERTICAL LOCKING ROD FOR SLIDING DOORS
(D) UNTERE SCHLIESSSTANGE FÜR TRIEBRIEGEL
(F) TIGE DE FERMETURE VERTICALE SUPÉRIEURE POUR PORTES COULISSANTES
(E) VARILLA DE BLOQUEO VERTICAL SUPERIOR PARA PUERTAS CORREDERAS
(P) HASTE DE TRAVAMENTO VERTICAL SUPERIOR PARA PORTAS DESLIZANTES
(I) ASTA DI BLOCCAGGIO VERTICALE SUPERIORE, PER PORTE SCORREVOLI
(DK) ØVERSTE VERTIKALE LÅSESTANG TIL SKYDEDØRE
(NL) BOVENSTE VERTICALE SLUITSTANG VOOR SCHUIFDEUREN
(N) ØVRE VERTIKALE LÅSESTANG FOR SKYVEDØRER
(S) ÖVRE VERTIKAL LÅSSTÅNG FÖR SKJUTBARA DÖRRAR
(FIN) YLEMPI PYSTYSUORA LUKITUSVARSI LIUKUOVIIN
(PL) GÓRNY PIONOWY PRĘT BLOKUJĄCY DO DRZWI PRZESUWNYCH
(SK) TYČ ZATVÁRACIA HORNÁ PRE KĽUČKU S VERTIKÁLNYM POHYBOM
(EE) ÜLEMINE VERTIKAALNE LUKUSTUSVARRAS LIUGUSTE JAOKS
(LT) VIRŠUTINIS VERTIKALUS STUMDOMŲ DURŲ UŽRAKTO STRYPAS
(LV) VERTIKĀLS AUGŠĒJAIS FIKSĒŠANAS STIENIS BĪDĀMAJĀM DURVĪM
(CZ) TYČ ZAVÍRACÍ HORNÍ PRO KLIKU S VERTIKÁLNÍM POHYBEM
(RO) TIJĂ BLOCAJ VERTICALĂ SUPERIOARĂ PENTRU UŞILE GLISANTE
(HR) GORNJA ŠIPKA VERTIKALNE BRAVE ZA KLIZNA VRATA
(RUS) ВЕРХНЯЯ ЗАКРЫВАЮЩАЯ РЕЙКА ДЛЯ ВЕРТИКАЛЬНОГО ЗАТВОРА
(SLO) ZGORNJI VERTIKALNI ZAPORNI ZATIČ KLJUČAVNICE ZA DRSNA VRATA
(TR) SÜRGÜLÜ KAPILAR İÇİN ÜST DİKEY KİLİTLEME ÇUBUĞU
(AR) قضيب القفل العمودي العلوي للأبواب المنزلقة
(CHN) 滑动门上垂直锁杆
(MAL) ROD MENGUNCI TEGAK ATAS UNTUK PINTU GELONGSOR
(H) FELSŐ FÜGGŐLEGES ZÁR-RÚD TOLÓAJTÓKHOZ
(IL) מוט בריח עליון
(BG) ГОРЕН ЛОСТ ЗА ВЕРТИКАЛНА КЛЮЧАЛКА ЗА ПЛЪЗГАЩИ ВРАТИ
(KO) 슬라이딩 도어용 상단 수직 잠금대
(SRB) GORNJA ŠIPKA VERTIKALNE BRAVE ZA KLIZNA VRATA

Art.	LOCK	SURFACE FINISH	1pc			CODE
			kg	pc	kg	
TL 40	KL 70 L/R	GALVANIZED	4,1	1	4,1	1700151

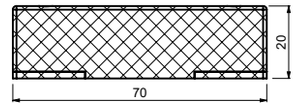

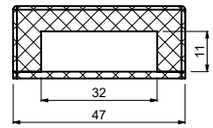

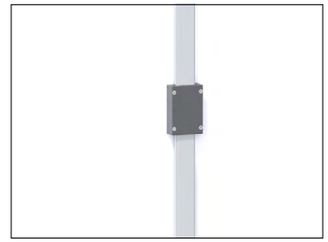

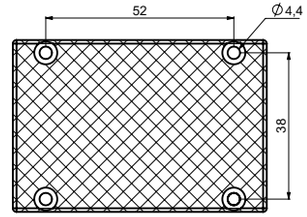

(GB) GUIDE FOR UPPER AND LOWER VERTICAL LOCKING ROD
(D) FÜHRUNG FÜR FÜHRUNGSSTANGE
(F) GUIDE POUR TIGE DE FERMETURE VERTICALE SUPÉRIEURE ET INFÉRIEURE
(E) GUÍA PARA VARILLA DE BLOQUEO VERTICAL SUPERIOR E INFERIOR
(P) GUIA PARA HASTE DE TRAVA VERTICAL SUPERIOR E INFERIOR
(I) GUIDA PER ASTA DI BLOCCAGGIO VERTICALE SUPERIORE E INFERIORE
(DK) VANGE TIL ØVERSTE OG NEDERSTE VERTIKALE LÅSESTANG
(NL) GELEIDER VOOR BOVENSTE EN ONDERSTE VERTICALE SLUITSTANG
(N) STYRESKINNE FOR ØVRE OG NEDRE VERTIKALE LÅSESTANG
(S) GEJD FÖR ÖVRE OCH UNDRE VERTIKAL LÅSSTÅNG
(FIN) OHJAIN YLEMPÄÄN JA ALEMPAAN PYSTYSUORAAN LUKITUSVARTEEN
(PL) PROWADNICA GÓRNEGO I DOLNEGO PIONOWEGO PRĘTA BLOKUJĄCEGO
(SK) VODÍTKO PRE TYČ SPODNÉ A HORNÉ
(EE) JUHIK ÜLEMISE- JA ALUMISE VERTIKAALSE LUKUSTUSVARDA JAOKS
(LT) VIRŠUTINIO IR APATINIO VERTIKALAUS UŽRAKTO STRYPO KREIPTUVAS
(LV) VADOTNE VERTIKĀLAM AUGŠĒJAM UN APAKŠĒJAM FIKSĒŠANAS STIENIM
(CZ) VODÍTKO PRO TYČ SPODNÍ A HORNÍ
(RO) GHIDAJ PENTRU TIJA DE BLOCARE VERTICALĂ INFERIOARĂ ȘI SUPERIOARĂ
(HR) VODILICA ZA GORNJU I DONJU ŠIPKU VERTIKALNE BRAVE
(RUS) НАПРАВЛЯЮЩИЙ КРОНШТЕЙН ДЛЯ НИЖНЕЙ И ВЕРХНЕЙ ВЕРТИКАЛЬНОЙ ЗАКРЫВАЮЩЕЙ РЕЙКИ
(SLO) VODILO ZA ZGORNJI IN SPODNJI ZAPORNI ZATIČ VERTIKALNE KLJUČAVNICE
(TR) ÜST VE ALT DİKEY KİLİTLEME ÇUBUĞU İÇİN KIZAK
(AR) دليل قضيب القفل العمودي العلوي والمنخفض
(CHN) 上下垂直锁杆导轨
(MAL) PANDU UNTUK ROD MENGUNCI TEGAK ATAS DAN BAWAH
(H) VEZETŐELEM A FELSŐ ÉS AZ ALSÓ FÜGGŐLEGES ZÁR-RÚDHOZ
(IL) מוביל לבריח עליון ותחתון
(BG) ВОДАЧ ЗА ГОРЕН И ДОЛЕН ЛОСТ ЗА ВЕРТИКАЛНА КЛЮЧАЛКА
(KO) 상단 및 하단 수직 잠금대용 가이드
(SRB) VOĐICA ZA GORNJU I DONJU ŠIPKU VERTIKALNE BRAVE

Art.	ROD	1pc			CODE
		kg	pcs	kg	
TL 70	TL 30/TL 40	0,04	4	0,16	1700166

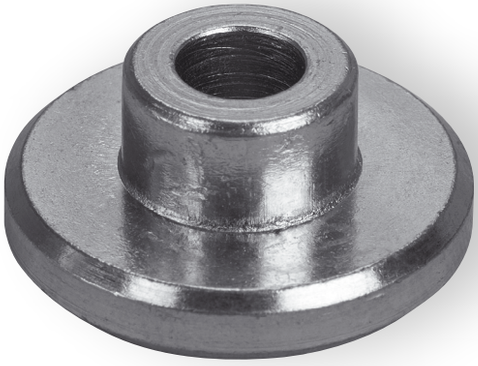

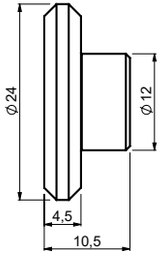

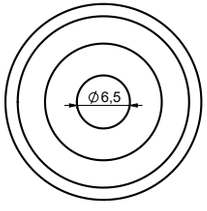

(GB) GUIDE FOR UPPER AND LOWER VERTICAL LOCKING ROD
(D) FÜHRUNG FÜR FÜHRUNGSSTANGE
(F) GUIDE POUR TIGE DE FERMETURE VERTICALE SUPÉRIEURE ET INFÉRIEURE
(E) GUÍA PARA VARILLA DE BLOQUEO VERTICAL SUPERIOR E INFERIOR
(P) GUIA PARA HASTE DE TRAVA VERTICAL SUPERIOR E INFERIOR
(I) GUIDA PER ASTA DI BLOCCAGGIO VERTICALE SUPERIORE E INFERIORE
(DK) VANGE TIL ØVERSTE OG NEDERSTE VERTIKALE LÅSESTANG
(NL) GELEIDER VOOR BOVENSTE EN ONDERSTE VERTICALE SLUITSTANG
(N) STYRESKINNE FOR ØVRE OG NEDRE VERTIKALE LÅSESTANG
(S) GEJD FÖR ÖVRE OCH UNDRE VERTIKAL LÅSSTÅNG
(FIN) OHJAIN YLEMPÄÄN JA ALEMPAAN PYSTYSUORAAN LUKITUSVARTEEN
(PL) PROWADNICA GÓRNEGO I DOLNEGO PIONOWEGO PREŢA BLOKUJĄCEGO
(SK) VODÍTKO PRE TYČ SPODNÉ A HORNÉ
(EE) JUHIK ÜLEMISE- JA ALUMISE VERTIKAALSE LUKUSTUSVARDA JAOKS
(LT) VIRŠUTINIO IR APATINIO VERTIKALAUS UŽRAKTO STRYPO KREIPTUVAS
(LV) VADOTNE VERTIKĀLAM AUGŠĒJAM UN APAKŠĒJAM FIKSĒŠANAS STIENIM

(CZ) VODÍTKO PRO TYČ SPODNÍ A HORNÍ
(RO) GHIDAJ PENTRU TIJA DE BLOCARE VERTICALĂ INFERIOARĂ ŞI SUPERIOARĂ
(HR) VODILICA ZA GORNJU I DONJU ŠIPKU VERTIKALNE BRAVE
(RUS) НАПРАВЛЯЮЩИЙ КРОНШТЕЙН ДЛЯ НИЖНЕЙ И ВЕРХНЕЙ ВЕРТИКАЛЬНОЙ ЗАКРЫВАЮЩЕЙ РЕЙКИ
(SLO) VODILO ZA ZGORNJI IN SPODNJI ZAPORNI ZATIČ VERTIKALNE KLJUČAVNICE
(TR) ÜST VE ALT DİKEY KİLİTLEME ÇUBUĞU İÇİN KIZAK
(AR) دليل قضيب القفل العمودي العلوي والمنخفض
(CHN) 上下垂直锁杆导轨
(MAL) PANDU UNTUK ROD MENGUNCI TEGAK ATAS DAN BAWAH
(H) VEZETŐELEM A FELSŐ ÉS AZ ALSÓ FÜGGŐLEGES ZÁR-RÚDHOZ
(IL) מוביל לבריח עליון ותחתון
(BG) ВОДАЧ ЗА ГОРЕН И ДОЛЕН ЛОСТ ЗА ВЕРТИКАЛНА КЛЮЧАЛКА
(KO) 상단 및 하단 수직 잠금대용 가이드
(SRB) VOĐICA ZA GORNJU I DONJU ŠIPKU VERTIKALNE BRAVE

Art.	ROD	1pc			CODE
		kg	pcs	kg	
TL 50	TL 30/TL 40	0,01	4	0,04	1700152

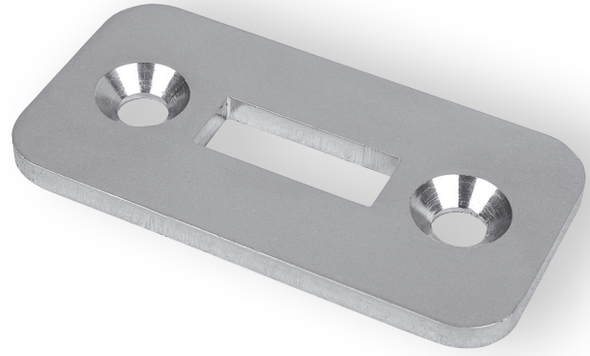

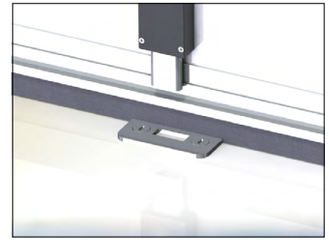

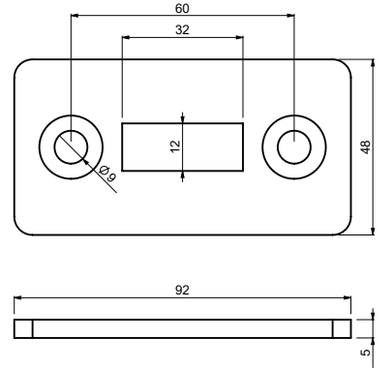

(GB) END STOP FOR LOWER VERTICAL LOCKING ROD
(D) BODENHALTERUNG FÜR TORSTANGE
(F) BUTÉE POUR TIGE DE FERMETURE VERTICALE INFÉRIEURE
(E) TOPE FINAL PARA VARILLA DE BLOQUEO VERTICAL INFERIOR
(P) BATENTE PARA HASTE DE TRAVAMENTO VERTICAL INFERIOR
(I) FERMO DI FINE CORSA PER ASTA DI BLOCCAGGIO VERTICALE INFERIORE
(DK) ENDESTOP TIL NEDERSTE VERTIKALE LÅSESTANG
(NL) EINDSTOP VOOR ONDERSTE VERTICALE SLUITSTANG
(N) ENDESTOPPER FOR NEDRE VERTIKALE LÅSESTANG
(S) ÄNDSTOPP FÖR UNDRE VERTIKAL LÅSSTÅNG
(FIN) PÄÄTYPYSÄYTIN ALEMPAAN PYSTYSUORAAN LUKITUSVARTEEN
(PL) OGRANICZNIK DOLNEGO PIONOWEGO PREŢA BLOKUJĄCEGO
(SK) ZÁPADKA PRE SPODNÚ TYČ
(EE) OTSALÕPP ALUMISE VERTIKAALSE LUKUSTUSVARDA JAOKS
(LT) VIRŠUTINIO VERTIKALAUS UŽRAKTO STRYPO GALINIS RIBOKLIS
(LV) GALA AIZTURIS VERTIKĀLAM APAKŠĒJAM FIKSĒŠANAS STIENIM

(CZ) ZÁPADKA PRO TYČ SPODNÍ
(RO) OPRITOR DE CURSĂ PENTRU TIJA DE BLOCARE INFERIOARĂ VERTICALĂ
(HR) GRANIČNIK ZA DONJU ŠIPKU VERTIKALNE BRAVE
(RUS) УЛАВЛИВАТЕЛЬ НИЖНЕЙ ВЕРТИКАЛЬНОЙ ЗАКРЫВАЮЩЕЙ РЕЙКИ
(SLO) ZAUSTAVLJALNIK ZA SPODNJI VERTIKALNI ZAPORNI ZATIČ
(TR) ALT DİKEY KİLİTLEME ÇUBUĞU İÇİN UÇ TESPİT PARÇASI
(AR) مانع طرفي لقضيب القفل العمودي المنخفض
(CHN) 下垂直锁杆终点挡块
(MAL) PENYENDAL HUJUNG UNTUK ROD MENGUNCI TEGAK BAWAH
(H) ÜTKŐZŐ AZ ALSÓ FÜGGŐLEGES ZÁR-RÚDHOZ
(IL) מקבל לבריח עליון ותחתון
(BG) СТОПЕР ЗА ДОЛЕН ЛОСТ ЗА ВЕРТИКАЛНА КЛЮЧАЛКА
(KO) 하단 수직 잠금대용 종단 정지대
(SRB) GRANIČNIK ZA DONJU ŠIPKU VERTIKALNE BRAVE

Art.	ROD	1pc			CODE
		kg	pcs	kg	
TL 90	TL 30/TL 40	0,14	20	2,8	1700153

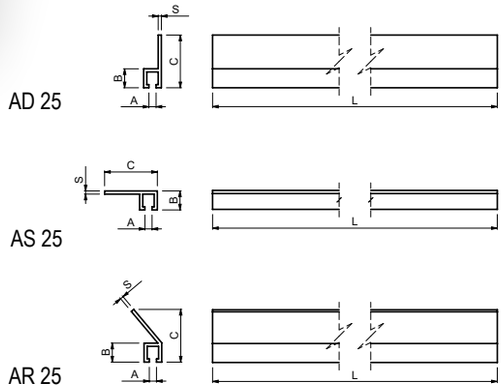

GB FORMED HOLDER FOR DOOR BRUSH SEALER
D LEISTE FÜR AUFNAHME EINER BÜRSTE
F SUPPORT PROFILÉ POUR BAS DE PORTE BROSSE
E SOPORTE PERFILADO PARA SELLADOR DE CEPILLO DE PUERTA
P FIXADOR PARA SELADOR DA ESCOVA DA PORTA
I SOSTEGNO CONFORMATO PER GUARNIZIONE A SPAZZOLA DELLA PORTA
DK FORMET HOLDER TIL DØRBØRSTEFORSEGLER
NL PROFIEL VOOR DEURBORSTEL
N FORMET HOLDER TIL DØRBØRSTETETNING
S FORMAD HÅLLARE FÖR DÖRRBORSTETÄTNING
FIN MUOTOILTU PIDIKE OVIHARJAN TIIVISTEESEEN
PL KSZTAŁTOWY UCHWYT SZCZOTKI USZCZELNIAJĄCEJ DRZWI
SK LIŠTA PRE FIXÁCIU TESNIACEJ KEFY
EE VORMITUD HOIDIK UKSE HARJASTEGA TIHENDI JAOKS
LT SUFORMUOTAS ŠEPETINIO DURŲ SANDARIKLIO LAIKIKLIS
LV PROFILĒTS TURĒTĀJS DURVJU SARU NOBLĪVĒJUMAM

CZ LIŠTA PRO FIXACI KARTÁČE
RO SUPORT MODELAT PENTRU ETANŞARE DE TIP PERIE A UŞII
HR OBLIKOVANI DRŽAČ ČETKASTE TRAKE ZA VRATA
RUS ПЛАНКА ДЛЯ КРЕПЛЕНИЯ ЩЕТКИ
SLO PROFILIRANI NOSILEC ZA TESNILNO ŠČETKO ZA VRATA
TR KAPI SÜPÜRGELİĞİ FİTİLİ İÇİN ŞEKİLLENDİRİLMİŞ TUTAMAK
AR الحامل المركب لماتع تسرب فرشاة الباب
CHN 门刷式密封异型座
MAL PEMEGANG TERBENTUK UNTUK PENUTUP BERUS PINTU
H RÖGZÍTŐPROFIL AZ AJTÓKEFÉS SZIGETELÉSHEZ
IL מסילה למברשת
BG ПЛАНКА ДЪРЖАЧ ЗА ЧЕТКА ЗА ВРАТА
KO 도어 브러시 밀봉재용 성형식 홀더
SRB OBLIKOVANI DRŽAČ ČETKASTE TRAKE ZA VRATA

Art.	C	A	B	S	L/1pc	BRUSH	1pc			CODE
	mm						kg	pc	kg	
AD 25/2	25	3,4	9	1,2	2000	BD 25/35/45	0,24	1	0,24	1700228
AD 25/1	25	3,4	9	1,2	1000	BD 25/35/45	0,12	1	0,12	1700154
AS 25/2	25	3,4	9	1,2	2000	BD 25/35/45	0,24	1	0,24	1700229
AS 25/1	25	3,4	9	1,2	1000	BD 25/35/45	0,12	1	0,12	1700155
AR 25/2	25	3,4	9	1,2	2000	BD 25/35/45	0,3	1	0,3	1700230
AR 25/1	25	3,4	9	1,2	1000	BD 25/35/45	0,15	1	0,15	1700199

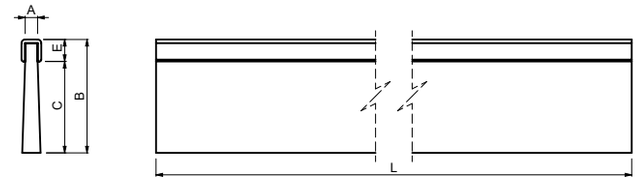

GB DOOR BRUSH SEALER
D ABDICHTBÜRSTE FÜR TÜREN UND TORE
F BAS DE PORTE BROSSE
E SELLADOR DE CEPILLO DE PUERTA
P SELADOR DA ESCOVA DA PORTA
I GUARNIZIONE A SPAZZOLA DELLA PORTA
DK DØRBØRSTEFORSEGLER
NL DEURBORSTEL
N DØRBØRSTETETNING
S DÖRRBORSTETÄTNING
FIN OVIHARJAN TIIVISTE
PL SZCZOTKA USZCZELNIAJĄCA DO DRZWI
SK TESNIACA KEFA PRE UTESNENIE DVERÍ A BRÁN
EE UKSE HARJASTEGA TIHEND
LT ŠEPETINIS DURŲ SANDARIKLIS
LV DURVJU SARU NOBLĪVĒJUMS

CZ KARTÁČ PRO UTĚSNĚNÍ DVEŘÍ A VRAT
RO ETANŞARE DE TIP PERIE A UŞII
HR ČETKASTA TRAKA ZA VRATA
RUS ЩЕТКА ДЛЯ УПЛОТНЕНИЯ ДВЕРЕЙ И ВОРОТ
SLO TESNILNA ŠČETKA ZA VRATAE
TR KAPI SÜPÜRGELİĞİ FİTİLİ
AR ماتع تسرب فرشاة الباب
CHN 门刷式密封
MAL PENUTUP BERUS PINTU
H SZIGETELŐ AJTÓKEFE
IL מברשת אטימה
BG ЧЕТКА ЗА ВРАТА
KO 도어 브러시 밀봉재
SRB ČETKASTA TRAKA ZA VRATA

Art.	B	A	C	E	L/1pc	HOLDER	1pc			CODE
	mm						kg	pc	kg	
BD 25/2	30	5	25	5	2000	AD 25/AS 25/AR25	0,28	1	0,28	1700231
BD 25/1	30	5	25	5	1000	AD 25/AS 25/AR25	0,14	1	0,14	1700156
BD 35/2	40	5	35	5	2000	AD 25/AS 25/AR25	0,3	1	0,3	1700232
BD 35/1	40	5	35	5	1000	AD 25/AS 25/AR25	0,15	1	0,15	1700157
BD 45/2	50	5	45	5	2000	AD 25/AS 25/AR25	0,34	1	0,34	1700233
BD 45/1	50	5	45	5	1000	AD 25/AS 25/AR25	0,17	1	0,17	1700158

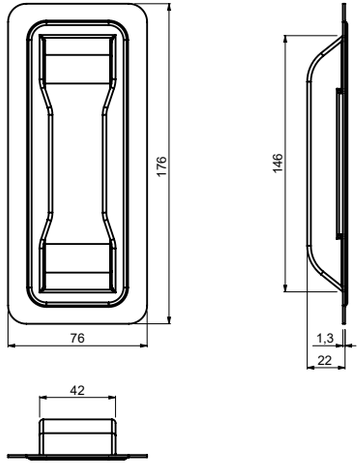

GB EMBEDDED HANDLE
D MUSCHELGRIFF
F POIGNÉE INTÉGRÉE
E ASA INTEGRADA
P MAÇANETA EMBUTIDA
I MANIGLIA AD INCASSO
DK INDSTØBT HÅNDTAG
NL HANDVAT
N INNEBYGD HÅNDTAK
S INBYGGT HANDTAG
FIN KOTELOITU KAHVA
PL UCHWYT WPUSZCZANY
SK MADLO ZAPUSTENÉ
EE SISSESURUTUD KÄEPIDE
LT ĮLEISTOJI RANKENA
LV IEBĪVĒTAIS ROKTURIS

CZ MADLO ZAPUŠTĚNÉ
RO MÂNER ÎNCASTRAT
HR UPUŠTENI RUKOHVAT
RUS РУЧКА УТОПЛЕННАЯ
SLO UTOPNI ROČAJ
TR GÖMÜLÜ KOL
AR مقبض مدمج
CHN 嵌入式把手
MAL PEMEGANG TERBENAM
H SÜLLYESZTETT FOGANTYÚ
IL ידית שקועה לדלת הזזה
BG ДРЪЖКА ЗА ВКОПАН МОНТАЖ
KO 내장식 손잡이
SRB UPUŠTENA TUČKA

Art.	1pc			CODE
	kg	pcs	kg	
MS 40	0,17	20	3,4	1700145

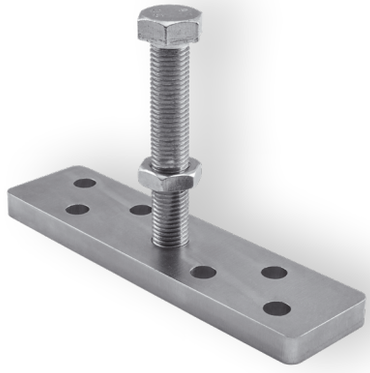

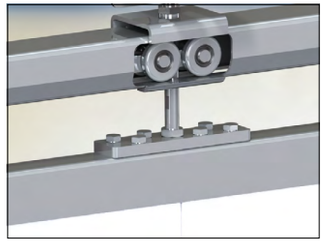

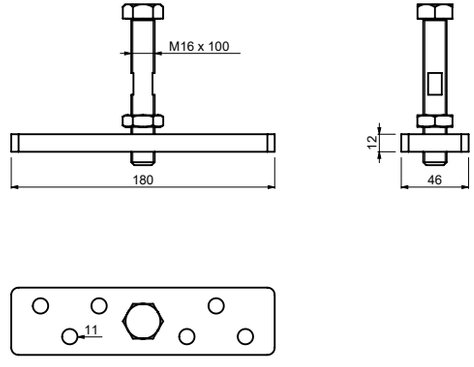

GB UPPER ADJUSTABLE BRACKET SUPPORT FOR SLIDING DOOR
D OBERE EINSTELLBARE HALTERUNGSSTÜTZE FÜR SCHIEBETÜR
F SUPPORT SUPÉRIEUR RÉGLABLE POUR PORTAIL COULISSANT
E SOPORTE AJUSTABLE SUPERIOR PARA PUERTA DESLIZANTE
P SUPORTE DE SUPORTE AJUSTÁVEL SUPERIOR PARA PORTÃO DESLIZANTE
I SOSTEGNO STAFFA SUPERIORE REGOLABILE PER PORTA SCORREVOLE
DK ØVERSTE INDSTILLELIGE BESLAGSTØTTE TIL SKYDEDØR
NL BOVENSTE VERSTELBARE BEVESTIGINGSBEUGELSTEUN VOOR SCHUIVENDE DEUR
N ØVRE JUSTERBARE BRAKETTSTØTTE FOR SKYVEDØR
S ÖVRE JUSTERBART KONSOLSTÖD FÖR SKJUTDÖRR
FIN SÄÄDETTÄVÄ KANNATTIMEN YLÄTUKI LIUKUOVEEN
PL GÓRNY REGULOWANY WSPORNIK DO DRZWI PRZESUWNYCH
SK HORNÁ NASTAVITEĽNÁ KONZOLA PRE POSUVNÉ DVERE
EE ÜLEMINE REGULEERITAV KLAMBRITUGI LIUGUKSE JAOKS
LT VIRŠUTINĖ REGULIUOJAMA LAIKIKLIO ATRAMA STUMDOMOSIOMS DURIMS
LV REGULĒJAMS AUGŠĒJAIS BALSTA KRONŠTEINS BĪDĀMAJĀM DURVĪM

CZ DRŽÁK PRO POSUVNÉ VRATA
RO SUPORT SUPERIOR REGLABIL ÎN CONSOLĂ PENTRU UȘI CULISANTE
HR GORNJI PRILAGODLJIVI POTPORANJ NOSAČA ZA KLIZNA VRATA
RUS ВЕРХНИЙ РЕГУЛИРУЕМЫЙ ОПОРНЫЙ КРОНШТЕЙН ДЛЯ РАМЫ РАЗДВИЖНЫХ ДВЕРЕЙ
SLO ZGORNJI NASTAVLJIVI PODPORNI NOSILEC ZA DRSNA VRATA
TR SÜRGÜLÜ KAPI İÇIN ÜST AYARLANABILIR BRAKET DESTEĞI
AR سنادة دعامة علوية قابلة للضبط للباب المنزلق
CHN 滑门可调节上部托臂托座
MAL BANTUAN PENDAKAP BOLEH LARAS ATAS UNTUK PINTU GELONGSOR
H FELSŐ ÁLLÍTHATÓ BEFOGÓELEM TOLÓAJTÓHOZ
IL פחית תמיכה עליונה מתכוננת לדלתות הזזה
BG ГОРНА РЕГУЛИРУЕМА ПОДДЪРЖАЩА СКОБА ЗА ПЛЪЗГАЩА ВРАТА
KO 슬라이딩 도어용 상단 조절식 브래킷 지지대
SRB GORNJI PODESIVI KONZOLNI NOSAČ ZA KLIZNA VRATA

Art.	1pc			CODE
	kg	pcs	kg	
GD 180	0,87	4	3,48	1700313

“THE PESSIMIST COMPLAINS ABOUT THE WIND. THE OPTIMIST EXPECTS IT TO CHANGE. THE LEADER ADJUST THE SAILS.”

“THE MEASURE OF INTELLIGENCE IS THE ABILITY TO CHANGE”

Albert Einstein –

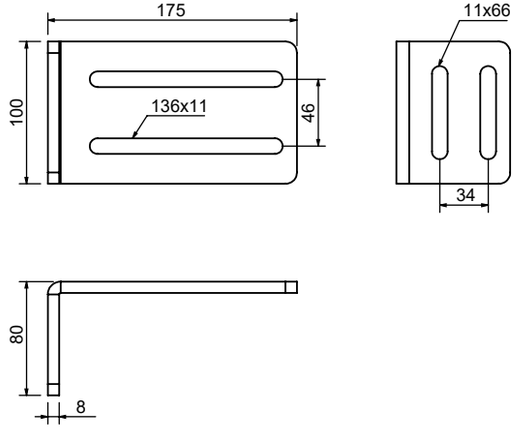

(GB) END STOP BRACKET
(D) KONSOLE FÜR EINLAUFSCHUH
(F) ÉTRIER POUR BUTÉE
(E) SOPORTE DE TOPE FINAL
(P) SUPORTE DE BATENTE
(I) STAFFA PER FERMO DI FINE CORSA
(DK) ENDESTOP BESLAG
(NL) EINDSTOP BEVESTIGINGSBEUGEL
(N) STOPPEBRAKETT
(S) ÄNDSTOPP KONSOL
(FIN) PÄÄTYPYSÄYTTIMEN KANNATIN
(PL) WSPORNIK ODBOJNIKA
(SK) KONZOLA PRE DOJAZDOVÚ KAPSU
(EE) OTSALÕPU KLAMBER
(LT) GALINIO RIBOKLIO GEMBĖ
(LV) GALA AIZTURA KRONŠTEINS
(CZ) KONZOLA PRO DOJEZDOVOU KAPSU
(RO) OPRITOR CURSĂ CONSOLĂ
(HR) KONZOLA GRANIČNIKA
(RUS) КРОНШТЕЙН УЛАВЛИВАТЕЛЯ
(SLO) OPORNIK ZAUSTAVLJALNIKA
(TR) UÇ TESPİT PARÇASI DİRSEĞİ
(AR) سنادة المانع الطرفي
(CHN) 终点挡块支座
(MAL) PENDAKAP PENYENDAL HUJUNG
(H) ÜTKÖZŐ-KERET
(IL) תופסן למקבל קצה
(BG) СКОБА ЗА СТОПЕР
(KO) 종단 정지대 브래킷
(SRB) KONZOLA GRANIČNIKA

Art.	BRACKET	1pc			CODE
		kg	pcs	kg	
PARK CSM	LAST/PADDOCK	1,36	2	2,72	1700359

CAIS INNOVATION

SUITABLE FOR INCLINED DRIVEWAY INSTALLATION

ASYMMETRIC EIGHT WHEELED CARRIAGE

C 2 HIGH QUALITY BEARINGS

mono block — MONO BLOCK EIGHT WHEELED CARRIAGE

CARRIAGES CENTER HOLES MILLED NOT LASER CUT

MULTI RIVETED SECTIONS

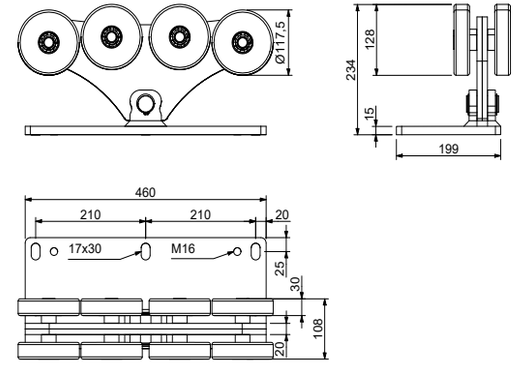

(GB) EIGHT WHEELED CARRIAGE FOR CANTILEVER GATE
(D) ROLLAPPARAT MIT ACHT ROLLEN FÜR FREITRAGENDE SCHIEBETORE
(F) CHARIOT À HUIT ROUES POUR PORTAIL AUTOPORTANT
(E) CARRIL DE OCHO RUEDAS PARA PUERTA VOLADIZA
(P) CORREDIÇA DE OITO ROLDANAS PARA PORTÃO CANTILEVER
(I) CARRELLO A OTTO RUOTE PER CANCELLO AUTOPORTANTE
(DK) OTTE TRANSPORTHJUL TIL FRITBÆRENDE PORT ACHTVOUDIG
(NL) WIELENBLOK VOOR VRIJDRAGENDE SCHUIFPOORT
(N) ÅTTEHJULS DRIVSKINNE TIL FRITTBÆRENDE PORT
(S) ÅTTAHJULIG VAGN FÖR FRIBÄRANDE GRIND
(FIN) KAHDEKSAN PYÖRÄN ALUSTA ULOKEKANNETTEISEEN PORTTIIN
(PL) WÓZEK 8-ROLKOWY DO BRAM SAMONOŚNYCH
(SK) VOZÍK OSEMKOLIEČKOVÝ PRE POSUVNÚ SAMONOSNÚ BRÁNU
(EE) KAHEKSARATTALINE SUPORT KONSOOLVÄRAVA JAOKS
(LT) VEŽIMĖLIS GEMBINIAMS VARTAMS SU AŠTUONIAIS RATUKAIS
(LV) ASTOŅU RUĻĻU BLOKS KONSOLVEIDA VĀRTIEM
(CZ) VOZÍK OSMIKOLOVÝ PRO POSUVNOU SAMONOSNOU BRÁNU
(RO) CĂRUCIOR PE OPT ROŢI PENTRU POARTA AUTOPORTANTĂ ÎN CONSOLĂ
(HR) NOSAČ S OSAM KOTAČA ZA KLIZNA DVORIŠNA VRATA
(RUS) ВОСЬМИКОЛЕСНАЯ РОЛИКОВАЯ ТЕЛЕЖКА ДЛЯ ОТКАТНЫХ САМОНЕСУЩИХ ВОРОТ
(SLO) VOZIČEK Z OSMIMI KOLESI ZA SAMONOSNA DRSNA VRATA
(TR) KONSOL BAHÇE KAPISI İÇİN SEKİZ TEKERLEKLİ TAŞIYICI
(AR) عربة مزودة بثماني عجلات للبوابات المدعمة
(CHN) 悬臂门八轮滑架
(MAL) PENYORONG LAPAN RODA UNTUK PINTU PAGAR JULUR
(H) NYOLCGÖRGŐS FUTÓKOCSI TOLÓKAPUHOZ
(IL) קרונית שמונה גלגלים לשער קונזולי
(BG) КОЛИЧКА С ОСЕМ РОЛКИ ЗА КОНЗОЛНА ВРАТА
(KO) 8개 휠이 있는 캔틸레버 게이트용 이송대
(SRB) NOSAČ SA OSAM TOČKIĆA ZA SAMONOSIVU KAPIJU

Art.	A	GUIDE	1pc			CODE
	max. mm		kg	pc	kg	
SPEED LK	13500	STAGE LB/LZ	39,5	1	39,5	1700366

CAIS INNOVATION

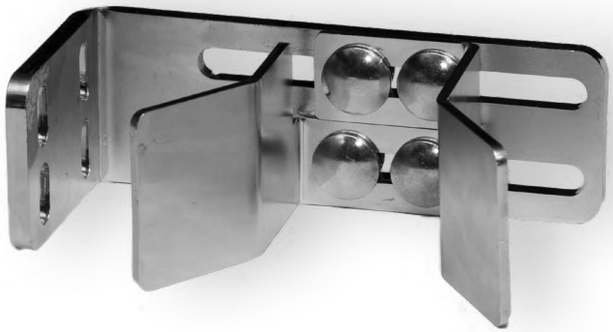

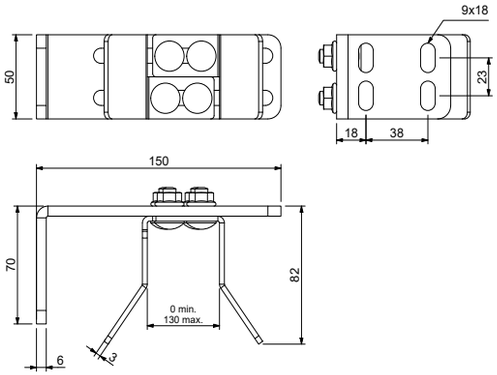

GB ADJUSTABLE END STOP BRACKET
D VERSTELLBARER ENDANSCHLAGWINKEL
F SUPPORT D'EXTRÉMITÉ RÉGLABLE
E TOPE DE DETENCIÓN AJUSTABLE
P SUPORTE DE PARADA AJUSTÁVEL
I STAFFA REGOLABILE DI FINE CORSA
DK JUSTERBART ENDESTOPBESLAG
NL INSTELBARE EINDSTOPBEUGEL
N JUSTERBAR ENDESTOPPBRAKETT
S JUSTERBAR ÄNDSTOPPSKONSOL
FIN SÄÄDETTÄVÄ RAJOITTIMEN KANNATIN
PL KOŃCOWY WSPORNIK Z REGULACJĄ
SK NASTAVITEĽNÁ KONZOLA KONCOVÉHO DORAZU
EE REGULEERITAVA OTSATÕKESTIGA KANDUR
LT REGULIUOJAMOJI GALINIO RIBOKLIO GEMBĖ
LV REGULĒJAMS KRONŠTEINA VEIDA GALA AIZTURIS

CZ KONCOVÝ DORAZ S KONZOLOU
RO CONSOLĂ REGLABILĂ DE CAPĂT
HR PRILAGODLJIVI NOSAČ GRANIČNIKA
RUS РЕГУЛИРУЕМЫЙ КРОНШТЕЙН КОНЦЕВОГО УПОРА
SLO NASTAVLJIVA ZAUSTAVITVENA ROČICA
TR AYARLANABİLİR UÇ TESPİT BRAKETİ
AR كتيفة سدادة طرفية قابلة للتعديل
CHN 可调终点挡架
MAL PENDAKAP ADANG HUJUNG BOLEH LARAS
H ÁLLÍTHATÓ VÉGÜTKÖZŐ KONZOL
IL סוגר עצירה סופי הניתן לכיוון
BG РЕГУЛИРУЕМА КРАЙНА ОГРАНИЧИТЕЛНА СКОБА
KO 조절식 엔드 스톱 브래킷
SRB PODESIVI NOSAČ SA GRANIČNIKOM

Art.	1pc			CODE
	kg	pcs	kg	
DOCKER O	0,67	4	2,68	1700367

CAIS INNOVATION

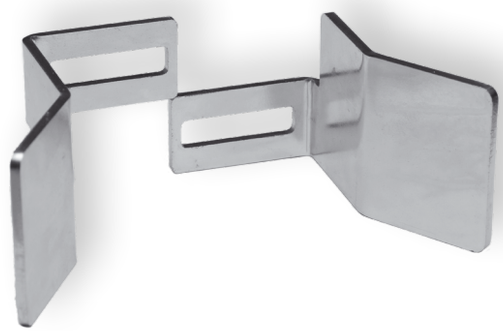

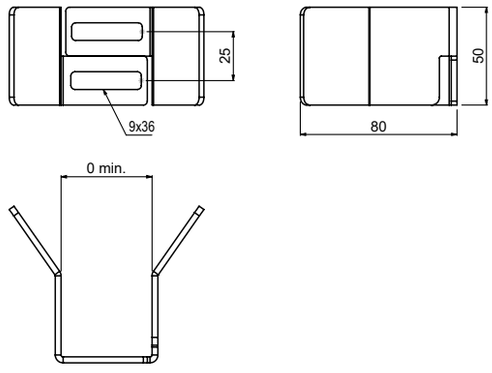

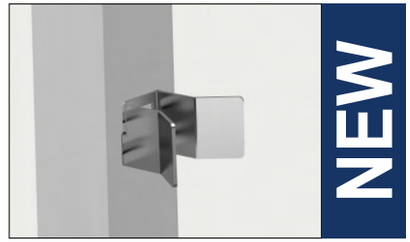

GB ADJUSTABLE END STOP
D ENDANSCHLAG
F BUTÉE
E TOPE FINAL
P FIM DE CURSO
I ARRESTO TERMINALE
DK ENDESTOP
NL EINDSTOP
N ENDESTOPP
S ÄNDSTOPP
FIN RAJOITIN
PL ZDERZAK KRAŃCOWY
SK DORAZ
EE OTSA LÕPPR
LT GALINIS RIBOKLIS
LV GALA AIZTURIS

CZ KONCOVÝ DORAZ
RO OPRITOR FINAL
HR GRANIČNIK
RUS КОНЦЕВОЙ УПОР
SLO KONČNI ELEMENT
TR UÇ TIPASI
AR نقطة التوقف
CHN 限位挡块
MAL ADANG HUJUNG
H VÉGÜTKÖZŐ
IL מקבל קצה
BG СТОПЕР
KO 종단 정지대
SRB GRANIČNIK

Art.	BRACKET	1pc			CODE
		kg	pcs	kg	
PADDOCK O	COLUMN	0,22	10	2,2	1700351

CAIS INNOVATION

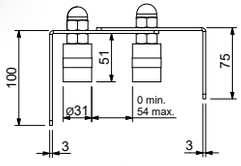

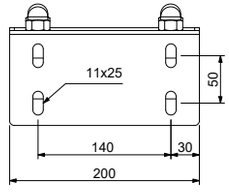

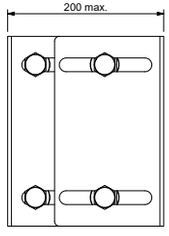

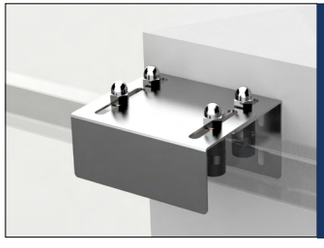

NEW

(GB) ADJUSTABLE FOUR ROLLER GUIDE PLATE
(D) OBERE FÜHRUNG MIT VIER ROLLEN,DOPPELTE REGULIERUNG
(F) PLATINE GUIDE QUATRE ROULEAUX RÉGLABLE
(E) PLATO DE GUÍA AJUSTABLE DE CUATRO RODILLOS
(P) PLACA GUIA DE QUATRO ROLETES AJUSTÁVEL
(I) PIASTRA REGOLABILE PER GUIDA A QUATTRO RULLI
(DK) INDSTILLELIG STYREPLADE MED FIRE VALSER
(NL) INSTELBARE GELEIDINGSPLAAT VIERVOUDIGE ROLLER
(N) JUSTERBAR STYREPLATE MED FIRE RULLER
(S) JUSTERBAR GEJDPLATTA MED FYRA RULLAR
(FIN) NELJÄ SÄÄDETTÄVÄÄ RULLAOHJAIMEN LEVYÄ
(PL) REGULOWANA PROWADNICA Z CZTEREMA ROLKAMI
(SK) VEDENIE BRÁNY HORNÉ S DVOJITOU REGULÁCIOU, ŠTVORKLADKOVÉ
(EE) REGULEERITAV NELJA RULLIKU JUHTPLAAT
(LT) REGULIUOJAMA KREIPIAMOJI PLOKŠTĖ SU KETURIAIS RITINĖLIAIS
(LV) REGULĒJAMA ČETRU VADRULLĪŠU VIRZOŠĀ PLĀKSNE
(CZ) VEDENÍ BRÁNY HORNÍ S DVOJITOU REGULACÍ, ČTYŘKLADKOVÉ
(RO) PLACĂ REGLABILĂ DE GHIDAJ CU PATRU ROLE
(HR) PRILAGODLJIVA VODEĆA PLOČA S ČETIRI ROLICE
(RUS) ВЕРХНЯЯ НАПРАВЛЯЮЩАЯ СКОБА С ДВОЙНЫМ РЕГУЛИРОВАНИЕМ, ЧЕТЫРЕ РОЛИКА
(SLO) NASTAVLJIVA VODILNA PLOŠČA S ŠTIRIMI KOLESI
(TR) AYARLANABİLİR DÖRT SİLİNDİRLİ KIZAK PLAKASI
(AR) لوحة دليلية للبكرة الرباعية قابلة للضبط
(CHN) 可调四轮导板
(MAL) PLAT PANDU EMPAT PENGGULING BOLEH LARAS
(H) ÁLLÍTHATÓ NÉGYGÖRGŐS VEZETŐLEMEZ
(IL) עגלה מוביל עליון מתכוונגת גודל 200
(BG) РЕГУЛИРУЕМ РОЛКОВ ВОДАЧ С ЧЕТИРИ РОЛКИ
(KO) 조절식 사중 롤러 가이드판
(SRB) PODESIVA VODEĆA PLOČA SA ČETIRI VALJKA

Art.	1pc			CODE
	kg	pcs	kg	
GOS 4	2,33	2	4,66	1700352

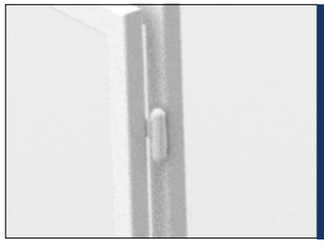

NEW

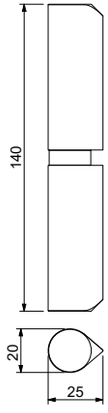

(GB) BULLET HINGE, BEARING WASHER STEEL PIN
(D) KUGELSCHARNIER, LAGERSCHEIBEN-STAHLSTIFT
(F) CHARNIÈRE À BILLE, GOUPILLE EN ACIER POUR RONDELLE DE ROULEMENT
(E) BISAGRA DE ELEVACIÓN, PASADOR DE ACERO DE ARANDELA DE COJINETE
(P) DOBRADIÇA, PINO DE AÇO DA ARRUELA DE ROLAMENTO
(I) CERNIERA A BULLET, PERNO IN ACCIAIO CON RONDELLA DEL CUSCINETTO
(DK) KUGLEHÆNGSEL, LEJESKIVE-STÅLSTIFT
(NL) KOGELSCHARNIER, STALEN PEN VOOR DRAGENDE SLUITRING
(N) KULEHENGSLE, LAGERSKIVE STÅLPINNE
(S) KULGÅNGJÄRN, LAGERBRICKA STÅLSTIFT
(FIN) KUULASARANA, LAAKERIN ALUSLEVYN TERÄSTAPPI
(PL) ZAWIAS CYLINDRYCZNY, STALOWY BOLEC PODKŁADKI ŁOŻYSKA
(SK) OKRÚHLY PÁNT, LOŽISKOVÁ PODLOŽKA NA OCEĽOVÝ ČAP
(EE) KUULHING LAAGRISEIBI JA TERASTAPIGA
(LT) PLIENINIS LANKSTAS SU ATRAMINE POVERŽLE
(LV) VIRA AR TĒRAUDA ADATU UN GULTNI
(CZ) PANT VRATOVÝ S LOŽISKEM
(RO) BALAMA APLICATĂ, ŞAIBĂ DE UZURĂ DIN OŢEL
(HR) SPOJNICA ZA VRATA S LEŽAJEM I ČELIČNIM KLINOM
(RUS) РАЗЪЕМНАЯ ПЕТЛЯ, ПОДШИПНИК С ШАЙБОЙ СО СТАЛЬНЫМ ШТИФТОМ
(SLO) KROGLASTI TEČAJ, PODLOŽKA LEŽAJA, JEKLENO NASADILO
(TR) ÖZEL PROFİL MİL MENTEŞE, YATAK PULU ÇELİK PİM
(AR) مفصلة منحنية، مسمار صلب في فلكة المحمل
(CHN) 子弹铰链、轴承垫圈钢销
(MAL) ENGSEL PELURU, PIN BESI SESENDAL BEARING
(H) CSUKLÓSPÁNT, CSAPÁGY ALÁTÉT ACÉLCSAP
(IL) ציר תבליט, פין פלדה עבור מסב השוטף
(BG) ШАРНИРНА ПАНТА, СТОМАНЕН ЩИФТ НА НОСЕЩАТА ШАЙБА
(KO) 충알형 경첩, 베어링 와셔 스틸 핀
(SRB) BRAVARSKA ŠARKA, ČELIČNI ZATIK PODLOŠKE LEŽAJA

Art.	1pc	CAPACITY			CODE
	kg	1 pair/kg	pcs	kg	
HTW 140	0,32	110	10	3,2	1700363

C 2
HIGH QUALITY
BEARINGS

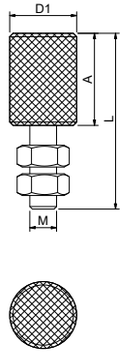

(GB) NYLON GUIDE ROLLER WITH BEARINGS
(D) NYLON-FÜHRUNGSWALZE MIT LAGERN
(F) ROULETTE GUIDE EN NYLON AVEC ROULEMENTS
(E) RODILLO GUÍA DE NAILON CON COJINETES
(P) ROLO DE GUIA DE NYLON COM ROLAMENTOS
(I) RULLO DI GUIDA IN NYLON CON CUSCINETTI
(DK) NYLONSTYRERULLE MED LEJER
(NL) KUNSTSTOF GELEIDEROL MET LAGERS
(N) NYLON STYRERULLE MED LAGRE
(S) NYLONSTYRRULLE MED LAGER
(FIN) NAILONOHJAUSRULLA LAAKEREILLA
(PL) NYLONOWA ROLKA PROWADZĄCA Z ŁOŻYSKAMI
(SK) NYLONOVÁ VODIACA KLADKA S LOŽISKAMI
(EE) NAILONIST JUHTRULLIK LAAGRITEGA
(LT) NAILONINIS KREIPIAMASIS RITINĖLIS SU GUOLIAIS
(LV) NEILONA VADRULLIS AR GULTŅIEM

(CZ) KLADKA HORNÍ VODÍCÍ LOŽISKOVÁ
(RO) ROLĂ DE GHIDAJ CU LAGĂRE DIN NYLON
(HR) NAJLONSKI VODEĆI KOTAČIĆ S LEŽAJEM
(RUS) НЕЙЛОНОВЫЙ НАПРАВЛЯЮЩИЙ РОЛИК С ПОДШИПНИКАМИ
(SLO) NAJLONSKO VALJČNO VODILO Z LEŽAJEM
(TR) RULMANLI NAYLON KILAVUZ MAKARASI
(AR) أسطوانة توجيه من النايلون مزودة بمحامل
(CHN) 带轴承的尼龙导辊
(MAL) PENGGELEK PANDUAN NILON DENGAN BEARING
(H) NEJLON VEZETŐGÖRGŐ CSAPÁGYAKKAL
(IL) מגלל מכוון מניילון עם מסבים
(BG) НАЙЛОНОВА ВОДЕЩА РОЛКА С ЛАГЕРИ
(KO) 나일론 가이드 롤러 및 베어링
(SRB) VODEĆI TOČKIĆ SA LEŽAJEVIMA

Art.	D1	A	L	M	1pc			CODE
	Ø	mm			kg	pcs	kg	
RCB 30/14	31	40	85	M14	0,16	10	1,6	1700354
RCB 40/16	40	55	105	M16	0,29	10	2,9	1700355

C 2
HIGH QUALITY
BEARINGS

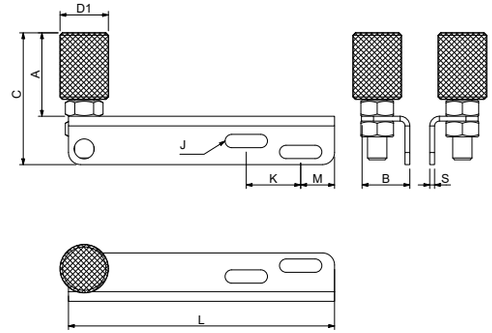

(GB) NYLON GUIDE ROLLER WITH BEARINGS WITH SUPPORT BRACKET
(D) NYLON-FÜHRUNGSWALZE MIT LAGERN UND STÜTZBÜGEL
(F) ROULETTE GUIDE EN NYLON AVEC ROULEMENTS ET CONSOLE SUPPORT
(E) RODILLO GUÍA DE NAILON CON COJINETES Y PATA DE APOYO
(P) ROLO DE GUIA DE NYLON COM ROLAMENTOS COM BRAÇADEIRA DE SUPORTE
(I) RULLO DI GUIDA IN NYLON CON CUSCINETTI CON STAFFA DI SUPPORTO
(DK) NYLONSTYRERULLE MED LEJER MED STØTTEBESLAG
(NL) KUNSTSTOF GELEIDEROL MET LAGERS MET STEUNBEUGEL
(N) NYLON STYRERULLE MED LAGRE MED STØTTEBRAKETT
(S) NYLONSTYRRULLE MED LAGER MED STÖDKONSOL
(FIN) NAILONOHJAUSRULLA LAAKEREILLA JA TUKIKANNATTIMELLA
(PL) NYLONOWA ROLKA PROWADZĄCA Z ŁOŻYSKAMI I WSPORNIKIEM MOCUJĄCYM
(SK) NYLONOVÁ VODIACA KLADKA S LOŽISKAMI S PODPORNOU KONZOLOU
(EE) NAILONIST JUHTRULLIK LAAGRITEGA JA TUGIKANDURIGA
(LT) NAILONINIS KREIPIAMASIS RITINĖLIS SU GUOLIAIS IR ATRAMINIU LAIKYTUVU
(LV) NEILONA VADRULLIS AR GULTŅIEM UN BALSTA KRONŠTEINU

(CZ) VEDENÍ BRÁNY HORNÍ S JEDNODUCHOU REGULACÍ JEDNOKLADKOVÉ, LOŽISKOVÉ
(RO) ROLĂ DE GHIDAJ CU LAGĂRE CU CONSOLĂ DE SUPORT
(HR) NAJLONSKI VODEĆI KOTAČIĆ S LEŽAJEM I POTPORNIM NOSAČEM
(RUS) НЕЙЛОНОВЫЙ НАПРАВЛЯЮЩИЙ РОЛИК С ПОДШИПНИКАМИ С ОПОРНЫМ
(SLO) NAJLONSKO VALJČNO VODILO Z LEŽAJEM IN PODPORNO KONZOLO
(TR) DESTEK BRAKETİNE SAHİP RULMANLI NAYLON KILAVUZ MAKARASI
(AR) أسطوانة توجيه من النايلون مزودة بمحامل بها كتيفة دعم
(CHN) 带支架轴承的尼龙导辊
(MAL) PENGGELEK PANDUAN NILON DENGAN BEARING BERSAMA PENDAKAP SOKONGAN
(H) NEJLON VEZETŐGÖRGŐ CSAPÁGYAKKAL, TÁMASZTÓKONZOLLAL
(IL) מגלל מכוון מניילון עם מסבים וסוגר תמיכה
(BG) НАЙЛОНОВА ВОДЕЩА РОЛКА С ЛАГЕРИ С ПОДДЪРЖАЩА СКОБА
(KO) 받침 브래킷이 있는 나일론 가이드 롤러 및 베어링
(SRB) VODEĆI TOČKIĆ SA LEŽAJEVIMA I SA NOSAČEM

Art.	D1	L	A	B	C	J	K	M	S	1pc			CODE
	Ø	mm								kg	pcs	kg	
JBS 30	31	180	53	35	88	9x35	45	28	3	0,41	10	4,1	1700356
JBM 40	40	220	70	40	110	11x35	45	28	4	0,75	6	4,5	1700357

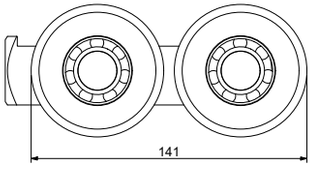

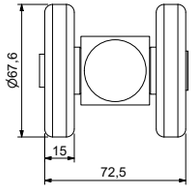

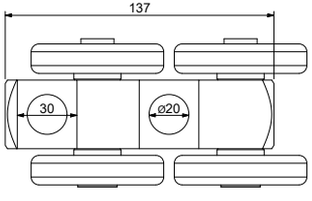

(GB) FOUR WHEELED CARRIAGE FOR SLIDING DOORS
(D) LAUFWAGEN MIT VIER LAUFRÄDERN FÜR FALT- UND SCHIEBETORE
(F) CHARIOT QUATRE ROUES POUR PORTES COULISSANTES
(E) CARRIL DE CUATRO RUEDAS PARA PUERTAS CORREDERAS
(P) CORREDIÇA DE QUATRO ROLDANAS PARA PORTAS DESLIZANTES
(I) CARRELLO A QUATTRO RUOTE PER PORTE SCORREVOLI
(DK) FIREHJULET SLÆDE TIL SKYDEDØRE
(NL) VIERVOUDIG WIELENBLOK VOOR SCHUIFDEUREN
(N) FIREHJULS GLIDESKINNE TIL SKYVEDØRER
(S) FYRHJULAD VAGN FÖR SKJUTBARA DÖRRAR
(FIN) NELIPYÖRÄINEN ALUSTA LIUKUOVIIN
(PL) WÓZEK 4-ROLKOWY DO DRZWI PRZESUWNYCH
(SK) VOZÍK ŠTVORKOLIEČKOVÝ LOŽISKOVÝ PRE POSUVNÚ ZÁVESNÚ BRÁNU
(EE) NELJARATTALINE SUPORT LIUGUSTE JAOKS
(LT) VEŽIMĖLIS SU KETURIAIS RATUKAIS STUMDOMOSIOMS DURIMS
(LV) ČETRU RUĻĻU BLOKS BĪDĀMAJĀM DURVĪM

(CZ) VOZÍK ČTYŘKOLOVÝ LOŽISKOVÝ PRO POSUVNÁ ZAVĚŠENÁ VRATA
(RO) CĂRUCIOR PE PATRU ROŢI PENTRU UŞILE GLISANTE
(HR) NOSAČ S ČETIRI KOTAČA ZA KLIZNA VRATA
(RUS) ТЕЛЕЖКА ЧЕТЫРЕХРОЛИКОВАЯ ПОДШИПНИКОВАЯ ДЛЯ РАЗДВИЖНЫХ ПОДВЕСНЫХ ПРОМЫШЛЕННЫХ ВОРОТ
(SLO) VOZIČEK S ŠTIRIMI KOLESI ZA DRSNA VRATA
(TR) SÜRGÜLÜ KAPILAR İÇİN DÖRT TEKERLEKLİ TAŞIYICI
(AR) عربة رباعية العجلات للأبواب المنزلقة
(CHN) 滑动门四轮滑架
(MAL) PENYORONG EMPAT RODA UNTUK PINTU GELONGSOR
(H) NÉGYGÖRGŐS FUTÓKOCSI TOLÓAJTÓKHOZ
(IL) עגלה ארבעה גלגלים לדלת הזזה כבדה
(BG) КОЛИЧКА С ЧЕТИРИ РОЛКИ ЗА ПЛЪЗГАЩИ ВРАТИ
(KO) 슬라이딩 도어용 사중 휠 이송대
(SRB) NOSAČ SA ČETIRI TOČKIĆA ZA KLIZNA VRATA

Art.	GUIDE	CAPACITY	1pc			CODE
		kg	kg	pcs	kg	
SPEED CM	STAGE MZ	980	2,55	4	10,2	1700360

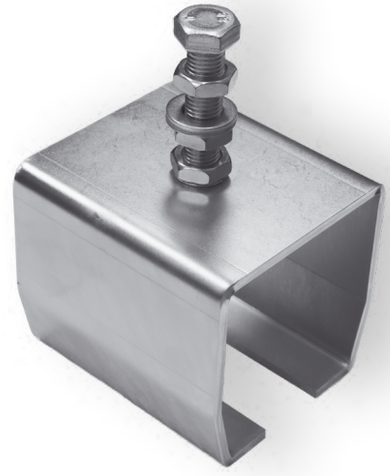

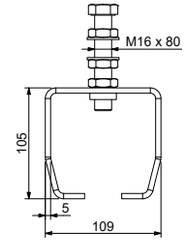

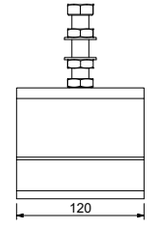

(GB) ADJUSTABLE GUIDE SUPPORT
(D) HALTERUNG FÜR „C“ PROFIL, REGULIERBAR
(F) SUPPORT DE GUIDE RÉGLABLE
(E) SOPORTE DE GUÍA AJUSTABLE
(P) SUPORTE GUIA AJUSTÁVEL
(I) SOSTEGNO PER GUIDA REGOLABILE
(DK) INDSTILLELIG VANGEUNDERSTØTNING
(NL) VERSTELBARE GELEIDERSTEUN
(N) JUSTERBAR STØTTE TIL STYRESKINNE
(S) JUSTERBART GEJDSTÖD
(FIN) SÄÄDETTÄVÄ OHJAINTUKI
(PL) REGULOWANY UCHWYT SZYNY
(SK) DRŽIAK NOSNÉHO „C“ PROFILU HORNÝ, REGULOVATEĽNÝ
(EE) REGULEERITAV JUHTTUGI
(LT) REGULIUOJAMA KREIPTUVO ATRAMA
(LV) REGULĒJAMS VADOTNES BALSTS

(CZ) DRŽÁK ŠÍNY „C“ PROFILU HORNÍ, REGULOVATELNÝ
(RO) SUPORT GHIDAJ REGLABIL
(HR) PRILAGODLJIV DRŽAČ VODILICE
(RUS) КРОНШТЕЙН ДЛЯ НАПРАВЛЯЮЩЕГО РЕЛЬСА «С» ВЕРХНИЙ, РЕГУЛИРУЮЩИЙСЯ
(SLO) NASTAVLJIVI PODPORNIK VODILA
(TR) AYARLANABİLİR KIZAK DESTEĞİ
(AR) الدعامة الدليلية القابلة للضبط
(CHN) 可调导轨支座
(MAL) SOKONGAN PANDU BOLEH LARAS
(H) ÁLLÍTHATÓ VEZETŐSÍN-RÖGZÍTÉS
(IL) תופסן למסילה כבדה
(BG) РЕГУЛИРУЕМ ДЪРЖАЧ НА РЕЛСА
(KO) 조절식 가이드 지지대
(SRB) PODESIVI DRŽAČ VOĐICE

Art.	GUIDE	1pc			CODE
		kg	pcs	kg	
DC 90	STAGE MZ	1,84	4	7,36	1700368

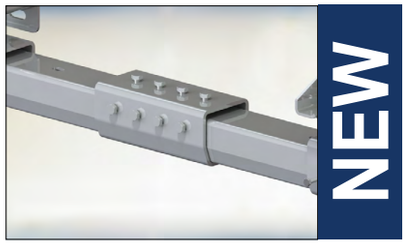

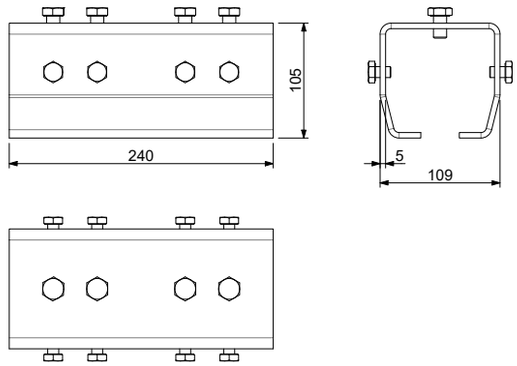

(GB) „C“ PROFILE GUIDE JOINT BRACKET
(D) „C“-PROFILFÜHRUNG, GELENKHALTERUNG
(F) SUPPORT DE JOINT DE GUIDE DE PROFIL EN „C“
(E) SOPORTE DE UNIÓN DE GUÍA DE PERFIL EN “C”
(P) GUIA DE PERFIL „C“ GUIA COMUM
(I) STAFFA DI ACCOPPIAMENTO GUIDA CON PROFILO A „C“
(DK) BESLAG TIL “C” PROFILVANGEFORBINDELSE
(NL) “C” PROFIELGELEIDER VERBINDINGSSTUK BEVESTIGINGSBEUGEL
(N) „C“ PROFILSTYRINGSBRAKETT
(S) “C” GEJDPROFIL FÖR KONSOL
(FIN) “C”-PROFIILISEN OHJAIMEN LIITOKSEN KANNATIN
(PL) WSPORNIK ŁĄCZĄCY DO SZYN O PROFILU „C”
(SK) PRIPOJOVACÍ DRŽIAK PROFILU VODIACEJ LIŠTY V TVARE „C“
(EE) “C”-PROFIIL JUHIKU ÜHENDUSE KLAMBER
(LT) „C“ FORMOS PROFILIUOTO KREIPTUVO JUNGIAMASIS LAIKIKLIS
(LV) “C” VEIDA PROFILA SAVIENOTĀJBALSTENIS

(CZ) SPOJKA FIXAČNÍ PRO „C“ PROFIL
(RO) REAZEM ÎN FORMĂ DE „C” PENTRU PROFILUL DE GHIDAJ
(HR) ZGLOBNI NOSAČ “C” PROFILNE VODILICE
(RUS) ВТУЛОЧНЫЙ КРОНШТЕЙН ДЛЯ НАПРАВЛЯЮЩИХ РЕЛЬСОВ ПРОФИЛЯ «C»
(SLO) PRITRDILNI NOSILEC Z VODILOM S“C” PROFILOM
(TR) „C“ PROFIL YATAĞI BAĞLANTI BRAKETI
(AR) دعامة مفصل موجه قطاع على شكل حرف "O"
(CHN) C型导向关节托臂
(MAL) PENDAKAP TERCANTUM PANDU PROFIL “C”
(H) C-VEZETŐSÍN ÖSSZEKÖTŐELEM
(IL) פרופיל מוביל צורת C עם סגר פח
(BG) СВЪРЗВАЩА СКОБА ЗА “C”-ОБРАЗНА РЕЛСА
(KO) “C”자형 프로필 가이드 조인트 브래킷
(SRB) NOSAČ SPOJNICE ZA VOĐICU „C“ PROFILA

Art.	GUIDE	1pc			CODE
		kg	pcs	kg	
DF 240	STAGE MZ	3,45	2	6,9	1700369

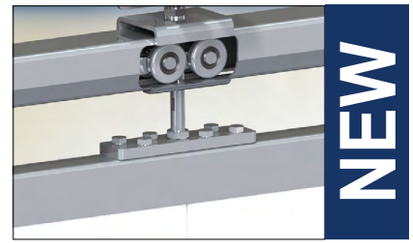

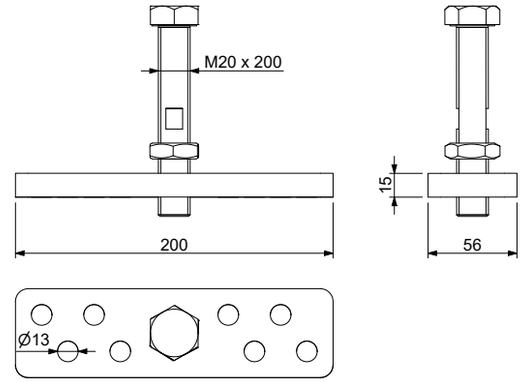

(GB) UPPER ADJUSTABLE BRACKET SUPPORT FOR SLIDING DOOR
(D) OBERE EINSTELLBARE HALTERUNGSSTÜTZE FÜR SCHIEBETÜR
(F) SUPPORT SUPÉRIEUR RÉGLABLE POUR PORTAIL COULISSANT
(E) SOPORTE AJUSTABLE SUPERIOR PARA PUERTA DESLIZANTE
(P) SUPORTE DE SUPORTE AJUSTÁVEL SUPERIOR PARA PORTÃO DESLIZANTE
(I) SOSTEGNO STAFFA SUPERIORE REGOLABILE PER PORTA SCORREVOLE
(DK) ØVERSTE INDSTILLELIGE BESLAGSTØTTE TIL SKYDEDØR
(NL) BOVENSTE VERSTELBARE BEVESTIGINGSBEUGELSTEUN VOOR SCHUIVENDE DEUR
(N) ØVRE JUSTERBARE BRAKETTSTØTTE FOR SKYVEDØR
(S) ÖVRE JUSTERBART KONSOLSTÖD FÖR SKJUTDÖRR
(FIN) SÄÄDETTÄVÄ KANNATTIMEN YLÄTUKI LIUKUOVEEN
(PL) GÓRNY REGULOWANY WSPORNIK DO DRZWI PRZESUWNYCH
(SK) HORNÁ NASTAVITEĽNÁ KONZOLA PRE POSUVNÉ DVERE
(EE) ÜLEMINE REGULEERITAV KLAMBRITUGI LIUGUKSE JAOKS
(LT) VIRŠUTINĖ REGULIUOJAMA LAIKIKLIO ATRAMA STUMDOMOSIOMS DURIMS
(LV) REGULĒJAMS AUGŠĒJAIS BALSTA KRONŠTEINS BĪDĀMAJĀM DURVĪM

(CZ) DRŽÁK PRO POSUVNÉ VRATA
(RO) SUPORT SUPERIOR REGLABIL ÎN CONSOLĂ PENTRU UŞI CULISANTE
(HR) GORNJI PRILAGODLJIVI POTPORANJ NOSAČA ZA KLIZNA VRATA
(RUS) ВЕРХНИЙ РЕГУЛИРУЕМЫЙ ОПОРНЫЙ КРОНШТЕЙН ДЛЯ РАМЫ РАЗДВИЖНЫХ ДВЕРЕЙ
(SLO) ZGORNJI NASTAVLJIVI PODPORNI NOSILEC ZA DRSNA VRATA
(TR) SÜRGÜLÜ KAPI IÇIN ÜST AYARLANABILIR BRAKET DESTEĞI
(AR) سنادة دعامة علوية قابلة للضبط للباب المنزلق
(CHN) 滑门可调节上部托臂托座
(MAL) BANTUAN PENDAKAP BOLEH LARAS ATAS UNTUK PINTU GELONGSOR
(H) FELSŐ ÁLLÍTHATÓ BEFOGÓELEM TOLÓAJTÓHOZ
(IL) פחית תמיכה עליונה מתכוננת לדלתות הזזה
(BG) ГОРНА РЕГУЛИРУЕМА ПОДДЪРЖАЩА СКОБА ЗА ПЛЪЗГАЩА ВРАТА
(KO) 슬라이딩 도어용 상단 조절식 브래킷 지지대
(SRB) GORNJI PODESIVI KONZOLNI NOSAČ ZA KLIZNA VRATA

Art.	1pc			CODE
	kg	pcs	kg	
GD 200	1,47	4	5,88	1700370

EASY SETS

16 FOLLOW ME S

NEW

18 FOLLOW ME M

20 TWIN DRIVE

NEW

22 CROSSTRACK S

NEW

24 CROSSTRACK M

26 CHEVRON

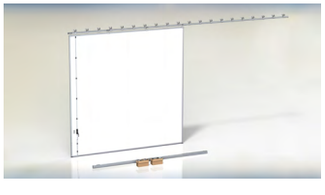

28 HANGAR

30 ALL IN ONE S

NEW

32 ALL IN ONE M

NEW

34 X-TRACK

CANTILEVER SETS

36
SOLE
MARE
VITA
FERO
DINO
ENZO
DEMO

SLIDING SETS

35

X-TRACK - 4.5 WTO 825, FRS2
X-TRACK - 4.5 WSO 824, FRS2
X-TRACK - 4.5 WO 824, FRS2
X-TRACK - 5.5 WTO 825, FRS2
X-TRACK - 5.5 WSO 824, FRS2
X-TRACK - 5.5 WO 824, FRS2

CANTILEVER S

51 STAGE SB

51 STAGE SZ

52 SPEED SE

52 SPEED S

53 SPEED SK

53 RUN S

54 LAST S

54 PARK

54 PARK 240

55 PADDOCK SM

55 PILOT SN

56 PADDOCK 2

56 PADDOCK 4

57 FINISH S

57 DIAGON 60

57 DIAGON 80

58 DESK SE

58 DESK S

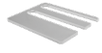

59 DESK SK

59 RAMP SE

60 RAMP S

60 RAMP SK

61 CLINCH 16

61 DRIVESHAFT 80

61 DRIVESHAFT 100

CANTILEVER M

69 STAGE MB

69 STAGE MZ

70 SPEED ME

70 SPEED M

71 SPEED MEK

71 RUN M

72 LAST M

72 PARK

72 PARK 240

73 PADDOCK SM

73 PILOT M

73 PILOT MN

74 PADDOCK 2

74 PADDOCK 4

75 FINISH M

75 DIAGON 60

75 DIAGON 80

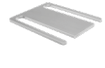

76 DESK ME

76 DESK M

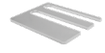

77 DESK MEK

77 RAMP ME

78 RAMP M

78 RAMP MEK

79 CLINCH 16

79 DRIVESHAFT 80

79 DRIVESHAFT 100

CAIS

CANTILEVER L

82 STAGE LB
82 STAGE LZ
83 SPEED L
83 PILOT L
83 PILOT LN
84 RUN L
84 LAST L
85 PARK L
85 PARK L 350
85 DRIVESHAFT 150
86 PADDOCK L
86 PADDOCK 6
87 RAMP L
87 CLINCH 16

CAIS

SLIDING GATE

90 TRAIL
90 PIN TRAIL
91 ROAD
91 PIN ROAD
92 VECTOR
92 PIN VECTOR
93 VECTOR PACK
94 WV 620
94 WV 820
94 WV 920
94 WV 1020
94 WV 824 B2
94 WV 924 B2
94 WV 1024 B2
94 WV 1228 B2
94 WV 1430 B2
94 WV 1630 B2
95 WO 824
95 WO 924
95 WO 1024
95 WO 824 B2
95 WO 924 B2
95 WO 1024 B2
95 WO 1228 B2
95 WO 1430 B2
95 WO 1630 B2
96 WTV 624
96 WTV 824
96 WTV 1024 B2
97 WTO 625
97 WTO 825
97 WTO 1024 B2
98 WSV 820
98 WSV 920
98 WSV 1020
98 WSV 824 B2
98 WSV 924 B2
98 WSV 1024 B2
98 WSV 1228 B2
98 WSV 1630 B2
99 WSO 824
99 WSO 924
99 WSO 1024
99 WSO 824 B2
99 WSO 924 B2
99 WSO 1024 B2
99 WSO 1228 B2
99 WSO 1630 B2
100 RW 26
100 RW 30
100 RW 40
100 RR 26
100 RR 30
100 RR 40
100 RB 26
100 RB 30
100 RB 32
100 RB 42/16
100 RB 42/20
101 ROB 36
101 ROB 48
101 ROB 68
101 REB 36
101 REB 48
101 REB 68
102 SR 2
102 FRS 2
102 FRM 2
103 GRS 4
103 GRM 4
104 SFB 42/16
104 SFF 2M
105 SFG 4M
105 CRANKSHAFT 220
105 CRANKSHAFT 440
106 JRS 30
106 JRM 40
106 PRS 30
106 PRM 40
107 DRIVER 38
107 DRIVER 48

ACCESSORIES

110 LOCK L
110 DOCK 42
110 DOCK 52
110 DOCK 62
111 V/6
111 S/6
111 Z/8
111 Z/12
112 ROOF B
112 ROOF S
113 DUNE 2
113 DUNE 2L
114 LIMIT
114 LIMIT S
115 LIMIT M
115 LIMIT H
116 ES 40
116 ES 50
116 ES 40 PN
116 ES 50 PN
117 END S
117 END M
117 END L
117 END O

SWING GATES

120 H 16
120 H 20
120 H 24
120 HN 16
120 HN 20
120 HN 24
121 HP 16 R
121 HP 20 S
121 HP 24 R
122 HP 16 A
122 HP 20 A
122 HW 16
122 HW 20
122 HW 24
123 HL 20
123 HL 24
123 HL 20 G
123 HL 24 G
124 AB 50 L
124 AB 70 L
124 AB 50 A
124 AB 70 A
125 AB 50 LSU
125 AB 70 LSU
125 AB 50 ASU
125 AB 70 ASU
126 H 40
126 HN 40
127 HP 40 R
127 HP 40
128 SH 20
128 SH 24

SLIDING DOORS

132 STRELA 33
132 STRELA 42
132 STRELA 57
133 2 SBK
133 2 SAK
133 4 SBK
133 4 SAK
134 DB 33
134 DB 42
134 DB 57
134 DH 33
134 DH 42
134 DH 57
135 AG 33
135 AG 42
135 AG 57
135 FINISH 33
135 FINISH 42
135 FINISH 57
136 DM 8
136 DM 12
136 DM 20
136 4 SCML
137 2 SCF
137 4 SCF
138 2 SC
138 4 SC
139 2 SCTS
139 2 SCTL
139 SCTS
139 SCTL
143 MCD 60
143 AD 150
144 SPEED C
144 STAGE SZ
145 DC 70

CAIS SLIDING DOORS

145 KHL 140

145 KHL 180

146 DF 190

146 FINISH S

147 RS 25

147 RS 40

148 KL 70 L

148 KL 70 R

148 TL 30

149 TL 40

149 TL 70

150 TL 50

150 TL 90

151 AD 25

151 AS 25

151 AR 25

151 BD 25

151 BD 35

151 BD 45

152 MS 40

152 GD 180

CAIS NEW

NEW 154 PARK CSM

NEW 154 SPEED LK

NEW 155 DOCKER O

NEW 155 PADDOCK O

NEW 156 GOS 4

NEW 156 HTW 140

NEW 157 RCB 30/14

NEW 157 RCB 40/16

NEW 157 JBS 30

NEW 157 JBM 40

NEW 158 SPEED CM

NEW 158 DC 90

NEW 159 DF 240

NEW 159 GD 200

Technical features and dimensions evidenced in this catalogue are to be considered as purely commercial and approximate. CAIS maintains the right to modify or to update at any time the dimensions and/or technical data.

EMIL
TOMÁŠ
DAVID
STAŇA
PEPI
PAVEL

Grazie
Děkuji
Thank You

CAIS

CEO
MIRA CAIS
JANA CAIS

www.cais.eu

CZECH REPUBLIC – SLOVAKIA – CANADA – PORTUGAL – POLAND – SERBIA – UNITED KINGDOM – DENMARK – CYPRUS
NEW ZEALAND – ISRAEL – SPAIN – FINLAND – MOLDAVIA – RUSSIA – ESTONIA – LATVIA – LITHUANIA – SLOVENIA – SOUTH KOREA – HUNGARY
IRAN – ITALY – BELGIUM – IRELAND – FRANCE – THE NETHERLANDS – LUXEMBOURG – SOUTH AFRICA – SWEDEN – INDIA – USA – LATIN AMERICA
MACEDONIA – CROATIA – BOSNIA AND HERZEGOVINA – MONTENEGRO – NORTH ROMANIA – SOUTH ROMANIA – BULGARIA - GERMANY – SWITZERLAND